СССР	СТРОИТЕЛЬНЫЙ КАТАЛОГ ЧАСТЬ 2 ТИПОВЫЕ ПРОЕКТЫ ПРЕДПРИЯТИЙ, ЗДАНИЙ И СООРУЖЕНИЙ	ТИПОВОЙ ПРОЕКТ 503-9-I4.86 УДК 725.38
ЦИТП	ТУАЛЕТ НА 2 ОЧКА СТЕНЫ КИРПИЧНЫЕ	DNIB
МАРТ 1987		На I-м листе На 2-х страницах Страница I

ПЕРСПЕКТИВА

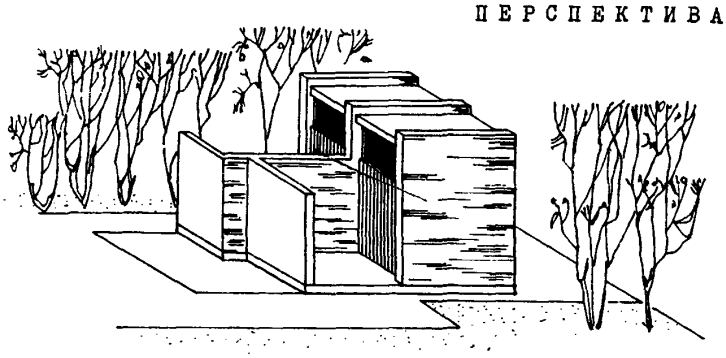

ПЛАН НА ОТМ. 0,000

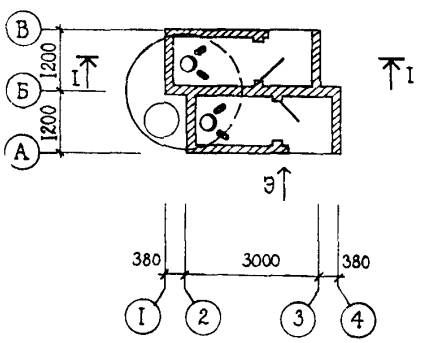

РАЗРЕЗ I - I

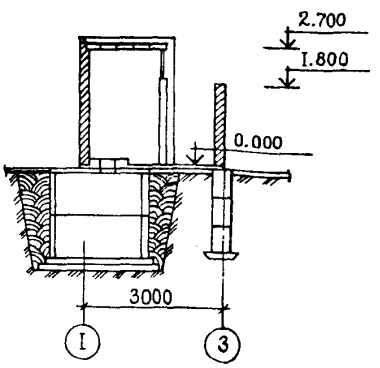

D2BA СТРОИТЕЛЬНЫЕ КОНСТРУКЦИИ И ИЗДЕЛИЯ

Фундаменты - сборные бетонные блоки по ГОСТ I3579-78. Типоразмеров - 2.

Стены - из кирпича М75 по ГОСТ 530-80

Перемычки - железобетонные по серии I.I38-I0 (вып.I). Типоразмеров - I.

Покрытие - сборные железобетонные плиты по ГОСТ 8020-80. Типоразмеров - I

Кровля - рулонная из трех слоев рубероида с защитным слоем из гравия.

Полы - сборные железобетонные плиты по чертежам проекта. Типоразмеров - I.

Двери - деревянные по чертежам проекта Типоразмеров - I.

Окна - фрамуги деревянные по чертежам проекта. Типоразмеров - I.

Наибольшая масса монтажного элемента - (сборная железобетонная плита днища) - - I,47 т.

H5UA ОТДЕЛКА

НАРУЖНАЯ

Покрытие стен из красного кирпича горячей олифой.

C3CA ИНЖЕНЕРНОЕ ОБОРУДОВАНИЕ

Электроснабжение от внешних сетей напряжением 220 В.

gost.e-ecolog.ru

ТУАЛЕТ НА 2 ОЧКА, СТЕНЫ КИРПИЧНЫЕ	ТИПОВОЙ ПРОЕКТ 503-9-I4.86	Лист I Страница 2

J30B СКОРОСТНОЙ НАПОР ВЕТРА – 27 кгс/м2 (0,26 кПа)

R2C0 СТЕПЕНЬ ОГНЕСТОЙКОСТИ – вторая

N1B0 РАСЧЕТНАЯ ТЕМПЕРАТУРА НАРУЖНОГО ВОЗДУХА минус 30°С

G2DD КЛИМАТИЧЕСКИЙ РАЙОН И ПОДРАЙОНЫ СССР – – III, IB, IД, IB

J3NB ВЕС СНЕГОВОГО ПОКРОВА – I00 кгс/м2 (0,98 кПа)

G2EE ИНЖЕНЕРНО-ГЕОЛОГИЧЕСКИЕ УСЛОВИЯ – обычные

	Наименование		Всего	Удельн. показатель
VIIA	СТОИМОСТЬ			
VIIB	Общая сметная стоимость	тыс. руб.	I,54	–
	в том числе:			
VIIL	строительно-монтажных работ	"	I,54	–
VIIS	Стоимость строительно-монтажных работ I м2 общей площади	руб.	–	293,89
VIIR	То же, I м3 строительного объема здания	"	–	I0I,99
VIIV	Стоимость общая на расчетный показатель	"	–	770
VIJA	ТРУДОЕМКОСТЬ			
VIJF	Построечные трудовые затраты	чел. дн.	I9	–
VIJS	То же, на I м2 общей площади	"	–	3,62
VIJF	То же, на I м3 строительного объема	"	–	I,26
VIJV	То же, на расчетный показатель	"	–	9,5
VIKA	РАСХОДЫ			
VIKB	Расход строительных материалов			
	Цемент	т	I,38	–
	Цемент приведенный к марке М400	"	I,34(0,28)	–
	То же, на I м2 общей площади	"	–	0,26
	То же, на I м3 строительного объема здания	"	–	0,089
	Сталь	"	0,22(0,0I)	–
	Сталь, приведенная к классам A-I и C38/23	"	0,29	–
	Сталь, приведенная к классам A-I и C38/23 на I м2 общей площади	"	–	0,055
	То же, на расчетный показатель	"	–	0,I45

	Наименование		Всего	Удельн. показатель
	Бетон и железобетон	м3	5,084	–
	в том числе:			
	сборный тяжелый	"	5,084	–
	Бетон и железобетон на I м2 общей площади	"	–	0,97
	на расчетный показатель	"	–	2,54
	Кирпич	тыс. шт.	2,59	–
V4KA	ЭКСПЛУАТАЦИОННЫЕ ПОКАЗАТЕЛИ			
V4KK	Потребная электрическая мощность	кВт	0,08	–
	ТЕХНИЧЕСКИЕ ХАРАКТЕРИСТИКИ			
G3NB	Объем строительный здания	м3	I5,I0	–
VINN	Объем строительный на I м2 общей площади	"	–	2,88
	То же, на I м2 рабочей площади	"	–	5,39
VINP	То же, на расчетный показатель	"	–	7,55
	Площадь застройки	м2	7,95	–
G30C	общая	"	5,24	–
G30B	Общая площадь на расчетный показатель	"	–	2,62
VIOK	Рабочая	"	2,8	–
G30Q	То же, на расчетный показатель	"	–	I,4
	То же, на I м2 общей площади	"	–	0,53

В скобках указывается потребность в строительных материалах без учета расходов на изготовление сборных изделий и конструкций.

Д О П О Л Н И Т Е Л Ь Н Ы Е Д А Н Н Ы Е

Расчетный показатель туалета – I очко.

Сметная документация составлена в нормах и ценах I984 года.

B7EA **С О С Т А В П Р О Е К Т Н О Й Д О К У М Е Н Т А Ц И И**

Альбом I. Пояснительная записка.
Архитектурно-строительные решения.
Электрическое освещение.

Альбом 2. Сметы. Ведомости потребности в материалах.

Объем проектных материалов, приведенных к формату А4 – 72 форматки.

B7BA АВТОР ПРОЕКТА ЛФ ГипродорНИИ, I97348, Ленинград, ул.Аэродромная, дом 8.

B7HA УТВЕРЖДЕНИЕ Утвержден Министерством автомобильных дорог РСФСР, протокол от 5 апреля I985 г. № 28 и введен в действие. Срок действия I990 г.

B7KA ПОСТАВЩИК Новосибирский филиал; 630051, Новосибирск, пр.Дзержинского, 8I/2.

Инв. №

Катал.л. № 056745

Главный инженер проекта Кошелев

Главный инженер института Плакс

gost.e-ecolog.ru