СССР	СТРОИТЕЛЬНЫЙ КАТАЛОГ ЧАСТЬ 2 ТИПОВЫЕ ПРОЕКТЫ ПРЕДПРИЯТИЙ, ЗДАНИЙ И СООРУЖЕНИЙ	ТИПОВОЙ ПРОЕКТ 501-5-79.86 УДК 656.25
ЦИТП	ПОСТ УПРАВЛЕНИЯ ЗАМЕДЛИТЕЛЯМИ СЗ-78-86	ОРМВ
МАРТ 1987		На 2-х листах На 4-х страницах Страница I

ФАСАД 1-2

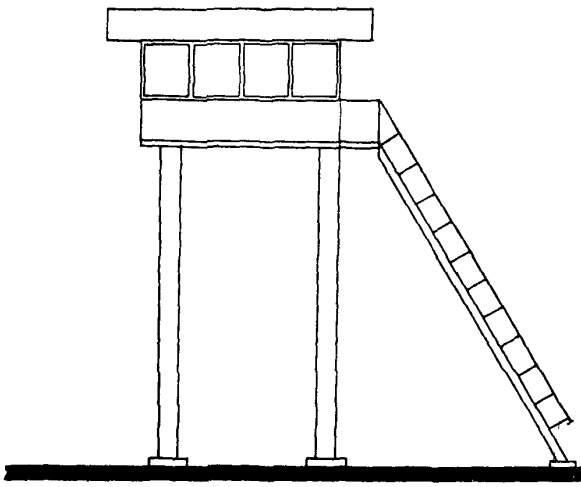

ФАСАД ПО ОСИ 1

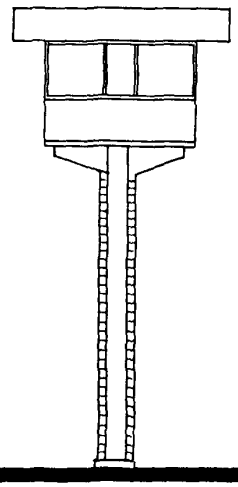

ПЛАН НА ОТМ.0.000

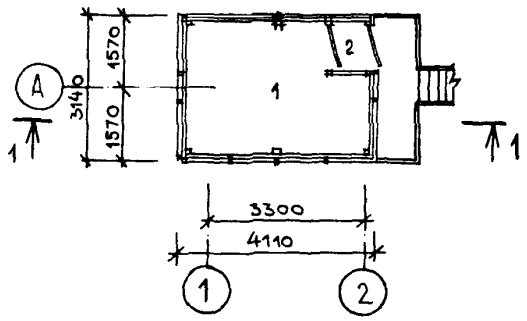

РАЗРЕЗ 1-1

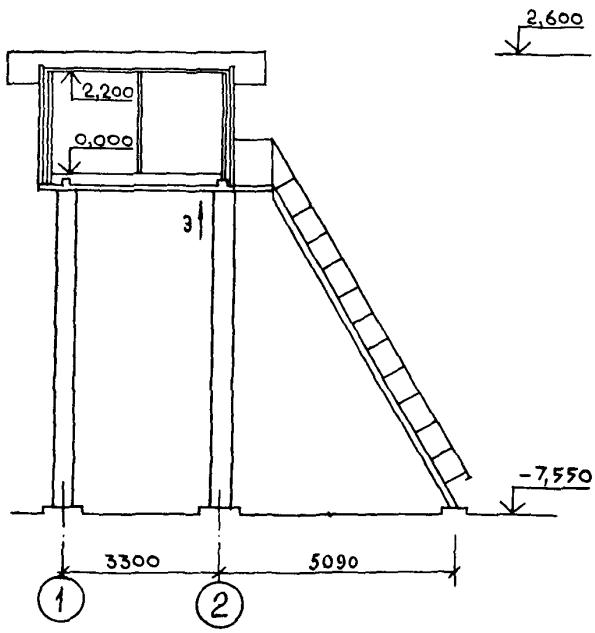

gost.e-ecolog.ru

ПОСТ УПРАВЛЕНИЯ ЗАМЕДЛИТЕЛЯМИ СЗ-78-86	ТИПОВОЙ ПРОЕКТ 501-5-79.86	Лист I Страница 2

ЭКСПЛИКАЦИЯ ПОМЕЩЕНИЙ

Номер	Наименование	Площадь, м2
I	Аппаратная	I0,60
2	Тамбур	I,I7

D2BA СТРОИТЕЛЬНЫЕ КОНСТРУКЦИИ И ИЗДЕЛИЯ

Фундаменты – монолитные железобетонные из бетона BI2.5 (MI50), типоразмеров – I

Колонны – сборные железобетонные по серии 3.0I5-2/82, вып.П-2, типоразмеров – I

Стены – сборные трехслойные панели индивидуального изготовления, типоразмеров – 5

Перекрытие – сборная железобетонная плита индивидуального изготовления, типоразмеров – I

Покрытие – сборные трехслойные плиты индивидуального изготовления, типоразмеров – 2

Кровля – стальной гофрированный лист по ГОСТ 24045-80

Полы – из линолеума

Лестница – металлическая по серии I.450.3-3, вып.I

Окна – металлические со спаренными переплетами по серии I.436.2-I5, вып.2, типоразмеров – 2

Двери – деревянные по серии I.I36.5-I9, типоразмеров – I

Наибольшая масса монтажного элемента (плита перекрытия) – 5,2 т

H5UA ОТДЕЛКА

НАРУЖНАЯ

Облицовка стальным гофрированным листом по ГОСТ 24045-80

ВНУТРЕННЯЯ

Затирка, водоэмульсионная окраска

C3GA ИНЖЕНЕРНОЕ ОБОРУДОВАНИЕ

Отопление – электрическое

Вентиляция – естественная

Электроснабжение – от внешних источников напряжением 380/220 В

J3OE СКОРОСТНОЙ НАПОР ВЕТРА – 27 кгс/м2 / 0,26 кПа

J3NB ВЕС СНЕГОВОГО ПОКРОВА – I00 кгс/м2 / 0,98 кПа

R2CO СТЕПЕНЬ ОГНЕСТОЙКОСТИ – вторая

G2EE ИНЖЕНЕРНО-ГЕОЛОГИЧЕСКИЕ УСЛОВИЯ – обычные

N1BD РАСЧЕТНАЯ ТЕМПЕРАТУРА НАРУЖНОГО ВОЗДУХА – минус 20, 30 (основное решение), 40°С

G2DD КЛИМАТИЧЕСКИЕ РАЙОНЫ СССР – I,П,Ш,IУ

G3DT ТЕХНОЛОГИЧЕСКИЙ ПРОЦЕСС

Здание поста предназначено для размещения операторов, пультов управления вагонными замедлителями парковой тормозной позиции и необходимого оборудования устройств связи.
Помещение поста рассчитано на работу двух операторов в смену.
Технологическое оборудование устройств автоматики и связи уточняется проектом для каждой конкретной станции, его стоимость и монтаж в типовой проект здания не входят.

G3DD РЕЖИМ РАБОТЫ И ШТАТЫ

Режим работы операторов – 2-х сменный.

Продолжительность смены – I2 часов.

Общее количество работающих – 8

ПОСТ УПРАВЛЕНИЯ ЗАМЕДЛИТЕЛЯМИ СЗ-78-86	ТИПОВОЙ ПРОЕКТ 501-5-79.86	Лист 2 Страница 3

	Наименование		Всего	Удельный показатель
V1IA	СТОИМОСТЬ			
V1IB	Общая сметная стоимость	тыс. руб.	4,22	-
	В том числе:			
V1IL	Строительно-монтажных работ	то же	3,84	-
V1IO	Оборудования	"	0,38	-
V1IS	Стоимость строительно-монтажных работ I м2 общей площади	руб.	-	322,7
V1IR	Стоимость строительно-монтажных работ на I м3 строительного объема	"	-	I30,6
V1IV	Стоимость общая на расчетный показатель	"	-	354,6
V1JA	ТРУДОЕМКОСТЬ			
V1JF	Построечные трудовые затраты	чел.-дн.	59,5	-
V1JR	То же, на I м3 строительного объема	то же	-	2,0
V1JV	То же, на расчетный показатель	"	-	5,0
V1KA	РАСХОДЫ			
V1KB	Расходы строительных материалов			
	Цемент, приведенный к М400	т	3,I2(I,20)	-
	То же, на I м2 общей площади	"	-	0,26
	Сталь	"	2,9I(0,40)	-
	Сталь, приведенная к классам А-I и С38/23	"	3,50(0,53)	-
	То же, на I м2 общей площади	"	-	0,29
	То же, на расчетный показатель	"	-	0,29
	Бетон и железобетон	м3	9,46	-
	в том числе:			
	монолитный	"	4,I0	-
	сборный	"	5,36	-
	То же, на I м2 общей площади	"	-	0,79
	Лесоматериалы	"	3,I0	-
	Лесоматериалы, приведенные к круглому лесу	"	4,34	-

	Наименование		Всего	Удельный показатель
V4KA	ЭКСПЛУАТАЦИОННЫЕ ПОКАЗАТЕЛИ			
V4KN	Расход тепла	ккал/ч кВт	3440 4,0	-
	в том числе:			
	на отопление	то же	3440 4,0	-
	Тепла на отопление I м2 общей площади	"	-	289 0,34
V4KK	Потребная электрическая мощность	кВт	5,94	-
	ТЕХНИЧЕСКИЕ ХАРАКТЕРИСТИКИ			
G3NB	Объем строительный	м3	29,4	-
V1NP	Объем строительный на расчетный показатель	"	-	2,47
G3OC	Площадь застройки	м2	I5,6	-
G3OB	Общая площадь	"	II,9	-
V1OK	Общая площадь на расчетный показатель	"	-	I,00

В скобках указывается потребность строительных материалов без учета расходов на изготовление сборных изделий, конструкций

ДОПОЛНИТЕЛЬНЫЕ ДАННЫЕ

Расчетный показатель - I м2 общей площади. Количество единиц - II,9.

В проекте разработан вариант объемно-планировочного решения поста.

Сметная документация составлена в нормах и ценах I984 года.

ПОСТ УПРАВЛЕНИЯ ЗАМЕДЛИТЕЛЯМИ СЗ-78-86	ТИПОВОЙ ПРОЕКТ 501-5-79.86	Лист 2 Страница 4

В7ЕА СОСТАВ ПРОЕКТНОЙ ДОКУМЕНТАЦИИ

Альбом I – Пояснительная записка. Технологические решения. Архитектурно-строительные решения. Вентиляция и кондиционирование воздуха. Электрическое освещение и силовое электрооборудование

Альбом 2 – Спецификация оборудования

Альбом 3 – Сметы. Ведомости потребности в материалах

Альбом 4 – Показатели результатов применения научно-технических достижений в строительных решениях проекта

Объем проектных материалов, приведенных к формату А4 – 274 форматки

В7ВА АВТОР ПРОЕКТА Гипротранссигналсвязь, I92007, Ленинград, ул. Боровая, 53

В7НА УТВЕРЖДЕНИЕ Утвержден Министерством путей сообщения СССР 20.II.86 указание № Т-4708у и введен в действие . Срок действия – I99I год.

В7КА ПОСТАВЩИК Новосибирский филиал ЦИТП, 630051, г.Новосибирск, 51, пр.Дзержинского, 81/2

Главный инженер института А.П.Гоголев

Главный инженер проекта М.А.Галабурда

Инв. №
Катал.л. № 056633

gost.e-ecolog.ru