СССР	СТРОИТЕЛЬНЫЙ КАТАЛОГ ЧАСТЬ 2 ТИПОВЫЕ ПРОЕКТЫ ПРЕДПРИЯТИЙ, ЗДАНИЙ И СООРУЖЕНИЙ	ТИПОВОЙ ПРОЕКТ 8I4-I-8.87 УДК 728.94:63I.24
ЦИТП	СОРТИРОВАЛЬНЫЙ ПУНКТ ДЛЯ ПОСЛЕУБОРОЧНОЙ ОБРАБОТКИ И ПРЕДПОСАДОЧНОЙ ПОДГОТОВКИ КАРТОФЕЛЯ ПРОИЗВОДИТЕЛЬНОСТЬЮ 50 ТОНН В ЧАС	DDGB
ДЕКАБРЬ 1987		На 3-х листах На 5-и страницах Страница I

ФАСАД I-II

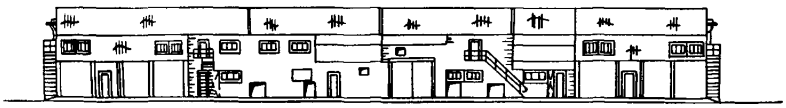

ПЛАН НА ОТМ.0.000

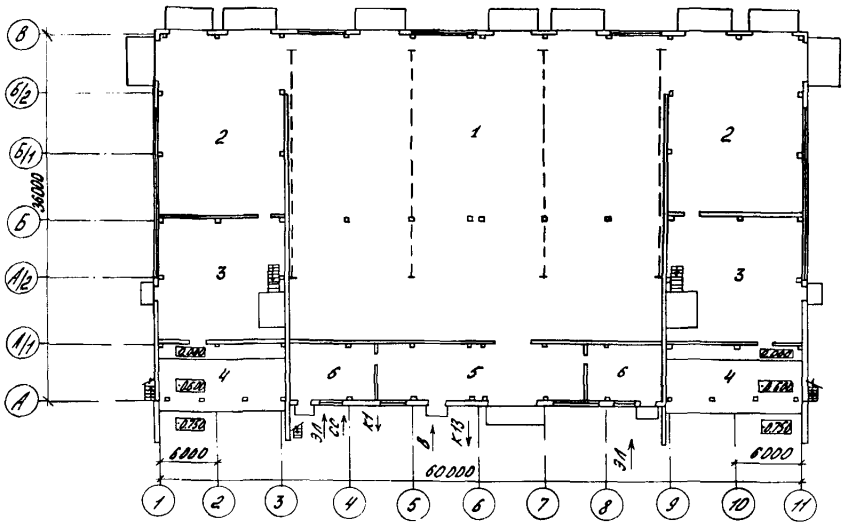

ПЛАН НА ОТМ.3.800

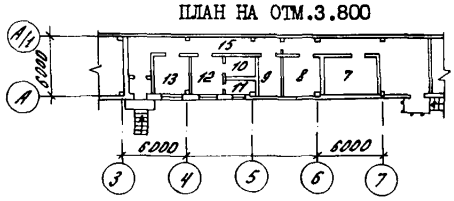

ЭКСПЛИКАЦИЯ ПОМЕЩЕНИЙ

Номер	Наименование	Площадь, м2	Номер	Наименование	Площадь, м2
I	Отделение приемки и обсушки	I037	9	Кладовая хозинвентаря	7
2	Отделение сортировки	424,0	I0	Кладовая	6
3	Отделение переборки	286	II	Разборочная	6
4	Отделение калибровки	3I8	I2	Подготовительное отделение	I3
5	Отделение протравливания	I20	I3	Служебное помещение	I9
6	Отделение вторичного контроля	84	I4	Тамбур	2
7	Венткамера	26	I5	Коридор	65
8	Инвентарная	I5			

gost.e-ecolog.ru

СОРТИРОВАЛЬНЫЙ ПУНКТ ДЛЯ ПОСЛЕУБОРОЧНОЙ ОБРАБОТКИ И ПРЕДПОСАДОЧНОЙ ПОДГОТОВКИ КАРТОФЕЛЯ ПРОИЗВОДИТЕЛЬНОСТЬЮ 50 ТОНН В ЧАС	ТИПОВОЙ ПРОЕКТ 8I4-I-8.87	Лист I Страница 2

ПЛАН РАЗМЕЩЕНИЯ ТЕХНОЛОГИЧЕСКОГО ОБОРУДОВАНИЯ НА ОТМ.0.000

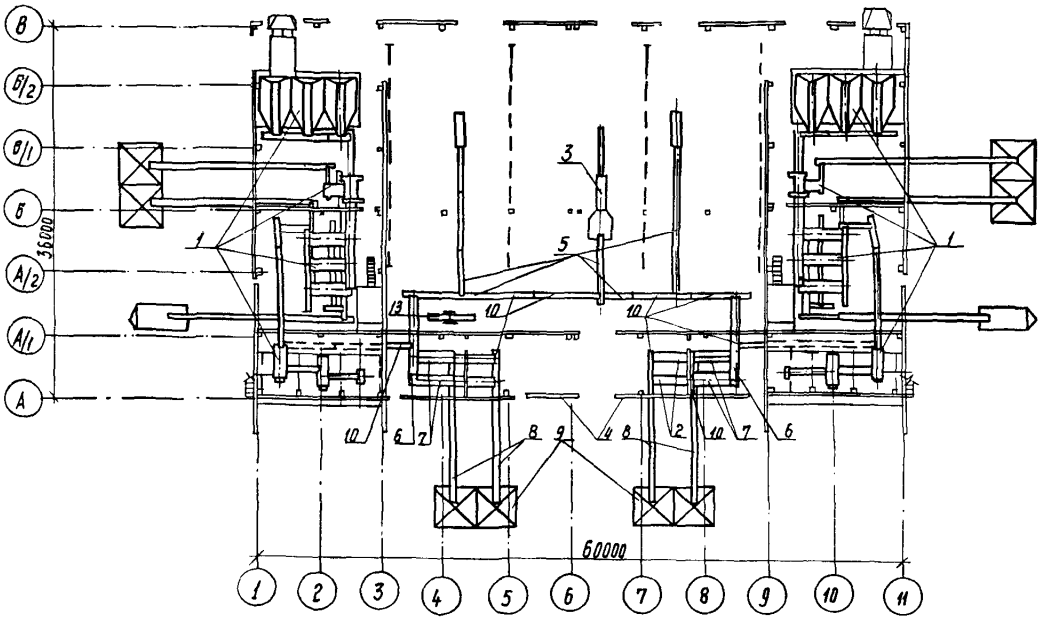

ЭКСПЛУАТАЦИЯ ОБОРУДОВАНИЯ

Поз.	Наименование и марка	Кол.	Поз.	Наименование и марка	Кол.
I	Пункт картофелесортировальный, 36I40I0 (КСП-25)	2	7	Стол переборочный ПСШ.I3.000	4
2	Протравливатель семенного картофеля "Туматокс-С"	4	8	Транспортер загрузочный ПСШ.08.000	4
3	Транспортер-загрузчик картофеля ТЗК-30	2	9	Бункер-накопитель 2-х секционный 36I40I0.I2.000	2
4	Реактор эмалированный Р/250	2	I0	Транспортер основной ПСШ.03.000	I2
5	Комплект транспортеров для хранилищ ТХБ-20	2	II	Конвейер ленточный передвижной универсальный УТ-IМ	2
6	Транспортер распределительный ПСШ.02.000-0I				

СОРТИРОВАЛЬНЫЙ ПУНКТ ДЛЯ ПОСЛЕУБОРОЧНОЙ ОБРАБОТКИ И ПРЕДПОСАДОЧНОЙ ПОДГОТОВКИ КАРТОФЕЛЯ ПРОИЗВОДИТЕЛЬНОСТЬЮ 50 ТОНН В ЧАС	ТИПОВОЙ ПРОЕКТ 8I4-I-8.87	Лист 2 Страница 3

D2BA СТРОИТЕЛЬНЫЕ КОНСТРУКЦИИ И ИЗДЕЛИЯ

Фундаменты – монолитные по серии I.4I2-I/77

Колонны – сборные железобетонные по серии I.823.I-2 (2 типоразмера), I.427.I-3, вып. 2 (I типоразмер)

Прогоны – сборные железобетонные по серии I.462-I4, типоразмеров – I

Перекрытия по серии I.I4I-I, вып.64, типоразмеров – 4

Стены по серии I.432-I5, типоразмеров – 2

Ригели стен по серии I.425.I-I, типоразмеров – I

Перегородки по серии I.030.9-2, типоразмеров – 6

Фермы – по серии I.063.I-I, типоразмеров – I

Покрытия – по серии I.865.I-4/84, типоразмеров – I

Кровля – асбестоцементные волнистые листы унифицированного профиля ГОСТ I6233-77

Лестницы – металлические по серии I.450.3-3

Ограждения – металлические по серии I.450.3-3

Полы – бетонные, керамическая плитка, линолеум

Окна (фонари) – деревянные по ГОСТ I2506--8I, типоразмеров – 2

Двери деревянные по ГОСТ I4624-84, типоразмеров – 3

Ворота – металлические по серии I.435.9-I7, вып. I, типоразмеров – 2

H5UA ОТДЕЛКА

НАРУЖНЯЯ

Силикатная окраска

ВНУТРЕННЯЯ

Затирка швов, штукатурка

Окраска – известковая, водоэмульсионная, эмалью, поливинилацетатные, стеклянная плитка

C3GA ИНЖЕНЕРНОЕ ОБОРУДОВАНИЕ

Водоснабжение – (объединенный: хозяйственно-питьевой и производственный от местной сети водопровода. Напор на вводе – I0 м

Канализация – производственно-бытовая в наружную сеть

Отопление – воздушное

Вентиляция – приточно-вытяжная с механическим побуждением

Электроснабжение – от низковольтных сетей напряжением 380/220 В

Электроосвещение – лампами накаливания и люминесцентное

Слаботочные устройства – телефонная связь, радиотрансляционная сеть, пожарная сигнализация, сигнализация безопасности

J3OB СКОРОТСНОЙ НАПОР ВЕТРА – 27 кгс/м2 (0,265 кПа)

J3NB ВЕС СНЕГОВОГО ПОКРОВА – I00 кгс/м2 (0,98I кПа)

B7EA СТЕПЕНЬ ОГНЕСТОЙКОСТИ – вторая

N1BD РАСЧЕТНАЯ ТЕМПЕРАТУРА НАРУЖНОГО ВОЗДУХА– минус 30°

G2EB ИНЖЕНЕРНО-ГЕОЛОГИЧЕСКИЕ УСЛОВИЯ – – обычные

G2DD КЛИМАТИЧЕСКИЕ РАЙОНЫ СССР – I

СОРТИРОВАЛЬНЫЙ ПУНКТ ДЛЯ ПОСЛЕУБОРОЧНОЙ ОБРАБОТКИ И ПРЕДПОСАДОЧНОЙ ПОДГОТОВКИ КАРТОФЕЛЯ ПРОИЗВОДИТЕЛЬНОСТЬЮ 50 ТОНН В ЧАС	ТИПОВОЙ ПРОЕКТ 8I4-I-8.87	Лист 2 Страница 4

G3DT ТЕХНОЛОГИЧЕСКИЙ ПРОЦЕСС

Сортировальный пункт предназначен для приема, накопления, послеуборочной обработки, предпосадочной подготовки и реализации семенного картофеля.

Производительность пункта 50 т/ч (по готовому продукту). Работа пункта принята в две смены при 5-ти дневной рабочей неделе.

С целью продления сезона работы пункта отделения приемки и обсушки следует использовать для сушки зерновых.

Проектом предусмотрена возможность обработки продовольственного картофеля в осенний период.

Картофель на пункт доставляется в необработанном виде самосвальным транспортом грузоподъемностью до I2 тонн. Для обработки картофеля принято технологическое оборудование из двух комплектов 36I40I0.

Стандартный картофель загружается в секцию бункера, откуда транспортерами подается на мешкодержатель, установленный в отделении приемки и обсушки, для затаривания в мешки. Затаренный картофель конвейером передвижным загружается в автотранспорт и после взвешивания отправляется на реализацию.

Уровень механизации погрузо-разгрузочных работ - 97%.

G3BD ПРОИЗВОДСТВЕННАЯ ПРОГРАММА

Годовая производительность	тонн	24427
Вместимость отделения приемки и обсушки	тонн	800
Себестоимость обработки продукции	тыс. руб.	56,34
Себестоимость обработки продукции на расчетный показатель	тыс. руб.	2,30
Уровень рентабельности	%	I2,7
Срок окупаемости капитальных вложений	год	7,9
Приведенные затраты на единицу товарной продукции	руб.	4,07

ПОТРЕБНОСТЬ В СЫРЬЕ И РЕСУРСАХ (Годовая)

Вода	м3	237,00
Тепло	ГДж	5,66
	Гкал	I,35
Электроэнергия	мВт/ч	I2I,0I

G3DD РЕЖИМ РАБОТЫ И ШТАТЫ

Количество смен	2
Количество рабочих дней	35
Общее количество работающих	77
в том числе:	
рабочих	74
То же, в наиболее многочисленную смену	39
Коэффициент сменности	2
Выработка на одного работающего (годовая)	3I7,2 т

СОРТИРОВАЛЬНЫЙ ПУНКТ ДЛЯ ПОСЛЕУБОРОЧНОЙ ОБРАБОТКИ И ПРЕДПОСАДОЧНОЙ ПОДГОТОВКИ КАРТОФЕЛЯ ПРОИЗВОДИТЕЛЬНОСТЬЮ 50 ТОНН В ЧАС | ТИПОВОЙ ПРОЕКТ 8I4-I-8.87 | Лист 3 Страница 5

	Наименование		Всего	Удельн. показатель
V1IA	СТОИМОСТЬ			
V1IB	Общая сметная стоимость	тыс. руб.	277,9I	
	в том числе:			
V1VL	строительно-монтажных работ	то же	I54,78	
V1IO	оборудования	"	I23,I3	
V1IS	Стоимость строительно-монтажных работ I м2 общей площади здания	руб.		63,75
V1IV	Стоимость строительно-монтажных работ I м3 строительного объема	"		9,09
V1IV	Стоимость общая на расчетный показатель	"		II,38
V1JA	ТРУДОЕМКОСТЬ			
V1JF	Построечные трудовые затраты	чел. дн.	2722,00	
V1JR	То же, на I м3 строительного объема	то же		0,I6
V1JV	То же, на расчетный показатель	"		0,II
V1KA	РАСХОДЫ			
V1KB	Расход строительных материалов			
	Цемент			
	Цемент, приведенный к М400	т	232,77	
	То же, на I м2 общей площади	"		0,I2
	Сталь	"	92,5I	
	Сталь, приведенная к классам А-I и С38/23	"	I25,54	
	То же, на I м2 общей площади	"		0,052
	То же, на расчетный показатель	"		0,005I
	Бетон и железобетон	м3	926,39	
	в том числе:			
	монолитный	"	56I,68	
	сборный	"	364,7I	
	То же, на I м2 общей площади	"		0,38
	Лесоматериалы	"	82,26	
	Лесоматериалы, приведенные к круглому лесу	"	II4,94	
	Кирпич	тыс.шт.	40,95	
	То же, на I м2 общей площади	то же		0,0I6

	Наименование		Всего	Удельн. показатель
V4KA	ЭКСПЛУАТАЦИОННЫЕ ПОКАЗАТЕЛИ			
	Расход			
V4KH	воды	м3/ч	4,60	
	холодной	м3/сут	I0,52	
V4KI	Канализационные стоки	"	8,92	
V4KN	тепла	ккал/ч	268I0	
		кВт	3II00	
	в том числе:			
	на отопление	то же	268I0	
			3II00	
	Тепла на отопление I м2 общей площади	"		II,04
				I2,8I
V4KK	Потребная электрическая мощность	кВт	2I0,64	
	ТЕХНИЧЕСКИЕ ХАРАКТЕРИСТИКИ			
G3NB	Объем строительный	м3	I7029,00	
V1NP	Объем строительный на расчетный показатель	"		0,69
G30C	Площадь застройки	м2	2422,00	
G30B	Общая площадь	"	2428,00	
V1OK	Общая площадь на расчетный показатель	"		0,099

Д О П О Л Н И Т Е Л Ь Н Ы Е Д А Н Н Ы Е

За расчетную единицу принята I тонна вороха картофеля. Количество расчетных единиц-24427. Сметная документация составлена в нормах и ценах I984 года

С О С Т А В П Р О Е К Т Н О Й Д О К У М Е Н Т А Ц И И

Альбом I – Пояснительная записка. Схема генерального плана. Технология производства. Силовое электрооборудование. Связь и сигнализация
Альбом II – Архитектурно-строительные решения. Конструкции железобетонные. Конструкции металлические. Конструкции деревянные. Отопление и вентиляция. Внутренние водопровод и канализация
Альбом III – Строительные изделия
Альбом IУ – Сметы
Альбом У – Спецификации оборудования
Альбом УI – Ведомости потребности в материалах

Объем проектных материалов, приведенных к формату А4 – 806 форматок

B7BA	АВТОР ПРОЕКТА	Институт Гипронисельпром, 302026, г.Орел, ул.Комсомольская, 66
B7HA	УТВЕРЖДЕНИЕ	Утвержден и введен в действие институтом Гипронисельпром, приказ № I06 от I3.07.I987г. Срок действия I992 год
B7KA	ПОСТАВЩИК	ЦИТП, I25878, Москва А-445, Смольная ул., 22

Инв. 22459
Катал.л. 058895

Г.А.Хлобников
Главный инженер проекта
А.Д.Бутенко
Главный инженер института

gost.e-ecolog.ru