СССР	СТРОИТЕЛЬНЫЙ КАТАЛОГ ТИПОВЫЕ ПРОЕКТЫ ПРЕДПРИЯТИЙ, ЗДАНИЙ И СООРУЖЕНИЙ	ТИПОВОЙ ПРОЕКТ 503-3-13с.86 УДК 625.712.63
ЦИТП	ОТКРЫТАЯ ПЛОЩАДКА ДЛЯ ПОСТОВ МОЙКИ И УБОРКИ АВТОБУСОВ В ЛЕТНЕЕ ВРЕМЯ АВТОТРАНСПОРТНОГО ПРЕДПРИЯТИЯ НА 200 АВТОБУСОВ ДЛЯ ЮЖНЫХ РАЙОНОВ	DFUH
НОЯБРЬ 1986		На 2-х листах На 3-х страницах Страница I

ФАСАД I-7

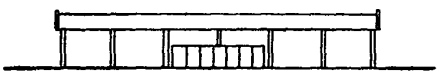

ПЛАН НА ОТМ.0,000

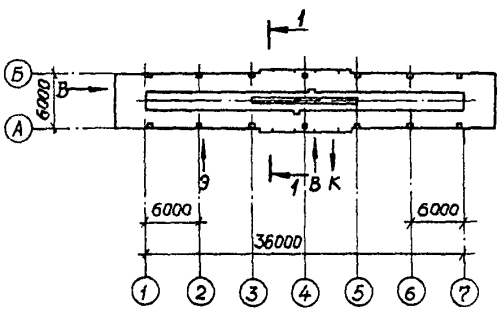

РАЗРЕЗ I-I

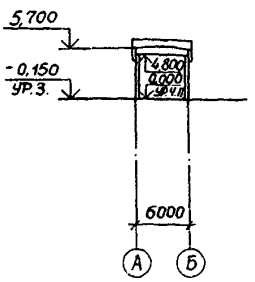

ПЛАН РАЗМЕЩЕНИЯ ТЕХНОЛОГИЧЕСКОГО ОБОРУДОВАНИЯ

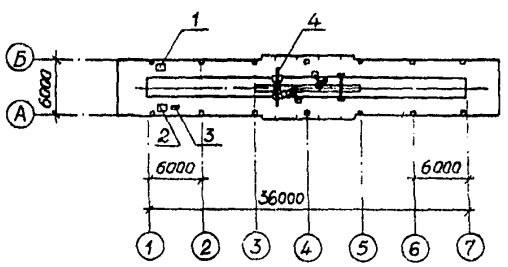

ЭКСПЛИКАЦИЯ ОБОРУДОВАНИЯ

Поз.	Наименование и марка	Кол.	Поз.	Наименование и марка	Кол.
I	Установка для мойки двигателей М211	I	3	Водопылесосная машина КУ-001	I
2	Установка для мойки автомобилей М125	I	4	Установка для мойки автобусов М123	I

gost.e-ecolog.ru

ОТКРЫТАЯ ПЛОЩАДКА ДЛЯ ПОСТОВ МОЙКИ И УБОРКИ АВТОБУСОВ В ЛЕТНЕЕ ВРЕМЯ АВТОТРАНСПОРТНОГО ПРЕДПРИЯТИЯ НА 200 АВТОБУСОВ ДЛЯ ЮЖНЫХ РАЙОНОВ	ТИПОВОЙ ПРОЕКТ 503-3-I3с.86	Лист 2 Страница 2

D1AA ТЕХНИЧЕСКАЯ ХАРАКТЕРИСТИКА

Открытая площадка для постов мойки и уборки автобусов в летнее время предназначается для строительства в составе автотранспортного предприятия на 200 автобусов для южных районов, при продолжительности работы площадки 7 часов в сутки.

Пропускная способность открытой площадки для постов мойки и уборки автобусов в летнее время:

мойка автобусов, не проходящих техническое обслуживание и текущий ремонт - 30 авт/час

мойка автобусов, проходящих техническое обслуживание и текущий ремонт - 6 авт/час

D2BA СТРОИТЕЛЬНЫЕ КОНСТРУКЦИИ И ИЗДЕЛИЯ

Фундаменты - монолитные железобетонные, типоразмеров - I

Колонны - сборные железобетонные по серии I.423-3, вып.I,типоразмеров - I

Балки - сборные железобетонные по серии I.462.I-I0/80,вып.I типоразмеров - I

Покрытие - сборные железобетонные плиты по ГОСТ 22701.I-77, типоразмеров-I

Стены - панельные из асбестоцементных листов в стальной обвязке по серии I.431.9-25, вып.I,2, типоразмеров - 3

Кровля - рулонная плоская, из 4-х слоев рубероида

Полы - бетонные

Наибольшая масса монтажного элемента (плита покрытия) - 2,4 т

H5UA ОТДЕЛКА

НАРУЖНАЯ

Стеновые панели окрашиваются эмалью ХВ-II3

ВНУТРЕННЯЯ

Окраска водостойкими красками

C3GA ИНЖЕНЕРНОЕ ОБОРУДОВАНИЕ

Водопровод - хозяйственно-питьевой от наружных сетей. Напор на вводе 20м

Канализация - производственная в наружную сеть

Электроснабжение - на напряжении 0,4 кВ от щита 0,4 кВ КТП-2, встроенной в производственный корпус

Электроосвещение - лампами накаливания

J3OB СКОРОСТНОЙ НАПОР ВЕТРА - $\frac{45\ кгс/м2}{0,44\ кПа}$

J3NB ВЕС СНЕГОВОГО ПОКРОВА - $\frac{50\ кгс/м2}{0,49\ кПа}$

R2CO СТЕПЕНЬ ОГНЕСТОЙКОСТИ - вторая

N1BD РАСЧЕТНАЯ ТЕМПЕРАТУРА НАРУЖНОГО ВОЗДУХА - I0,20°С

G2DD КЛИМАТИЧЕСКИЕ ПОДРАЙОНЫ СССР - IIВ, IIIБ, IУА.

G2EE ИНЖЕНЕРНО-ГЕОЛОГИЧЕСКИЕ УСЛОВИЯ - обычные

G2MQ СЕЙСМИЧНОСТЬ - 7 баллов

G3DT ТЕХНОЛОГИЧЕСКИЙ ПРОЦЕСС

На открытой площадке, ежедневное обслуживание подвижного состава, производится при температуре воздуха до +5°С. При этом автобусам, которые не проходят техническое обслуживание и текущий ремонт, на линии мойки выполняют следующие работы: уборка салона, обмывка наружных поверхностей кузова щеточной установкой.

Уборка и мойка автобусов производится на 3-х постовой поточной линии.

Передвижение автобусов на постах мойки и уборки - своим ходом.

Технологический расчет выполнен на автобусы ЛиАЗ-5256.

Подвижной состав, направляемый на техническое обслуживание и текущий ремонт или на диагностику (Д-I и Д-2), проходит ежедневное обслуживание в полном объеме со шланговой мойкой двигателя и трансмиссии.

Количество работающих - 9 человек.

ОТКРЫТАЯ ПЛОЩАДКА ДЛЯ ПОСТОВ МОЙКИ И УБОРКИ АВТОБУСОВ В ЛЕТНЕЕ ВРЕМЯ АВТОТРАНСПОРТНОГО ПРЕДПРИЯТИЯ НА 200 АВТОБУСОВ ДЛЯ ЮЖНЫХ РАЙОНОВ	ТИПОВОЙ ПРОЕКТ 503-3-I3с.86	Лист 2 Страница 3

	Наименование		Всего	Удельн. показатель
V1IA	СТОИМОСТЬ			
V1IB	Общая сметная стоимость	тыс. руб.	22,4	-
	в том числе:			
V1IL	строительно-монтажных работ	то же	I5,5	-
V1IO	оборудования	"	6,9	-
V1IS	Стоимость строительно-монтажных работ Iм2 общей площади	руб.	-	7,I
V1IR	Стоимость строительно-монтажных работ Iм3 строительного объема	"	-	I2,4
V1IV	Стоимость общая на расчетный показатель	"	-	II2,I
V1JA	ТРУДОЕМКОСТЬ			
V1JF	Построечные трудовые затраты	чел.-дн	303,6	-
V1SR	То же,на Iм3 строительного объема	то же	-	0,2
V1JV	То же,на расчетный показатель	"	-	I,5
V1KA	РАСХОДЫ			
V1KB	Расход строительных материалов			
	Цемент,приведенный к М 400	т	3I,3(I8,79)	-
	То же,на Iм2 общей площади	"		0,I4
	Сталь	"	9,07(5,26)	-
	Сталь,приведенная к классам А-I и С38/23	"	II,58	-
	То же,на Iм2 общей площади	"	-	0,053
	То же,на расчетный показатель	"	-	0,057
	Бетон и железобетон	м3	67,25	-
	в том числе:			
	монолитный	"	34,98	-
	сборный	"	32,27	-
	Бетон и железобетон на Iм2 общей площади	"	-	0,3I
	Лесоматериалы	"	2,52	-
	Лесоматериалы,приведенные к круглому лесу	"	3,7I(3,7I)	-

	Наименование		Всего	Удельн. показатель
V4KA	ЭКСПЛУАТАЦИОННЫЕ ПОКАЗАТЕЛИ			
	Расход			
V4KH	воды	м3/ч	I,44	-
	холодной	м3/сут	9,06	-
V4KI	Канализационные стоки	то же	6,96	-
V4KK	Потребная электрическая мощность	кВт	I6,4	-
	ТЕХНИЧЕСКИЕ ХАРАКТЕРИСТИКИ			
G3NB	Объем строительный	м3	I250,6	-
V1NP	То же,на расчетный показатель	"	-	6,3
G3OC	Площадь застройки	м2	2I9,4	-
G3OB	Общая площадь	"	2I8,I	-
V1OK	То же,на расчетный показатель	"	-	I,I

В скобках указана потребность строительных материалов без учета расходов на изготовление сборных изделий,конструкций

ДОПОЛНИТЕЛЬНЫЕ ДАННЫЕ

Расчетный показатель - I автобус. Сметная документация составлена в нормах и ценах I984 г.

B7BA СОСТАВ ПРОЕКТНОЙ ДОКУМЕНТАЦИИ

Альбом I - Технология производства, архитектурно-строительные решения,сантехнические и электротехнические чертежи

Альбом II - Строительные изделия. Спецификации оборудования

Альбом III - Ведомости потребности в материалах.Сметная документация

Объем проектных материалов,приведенных к формату А4, -

B7BA АВТОР ПРОЕКТА Гипроавтотранс,Воронежский филиал,394000,Воронеж,ул.25 Октября,45

B7NA УТВЕРЖДЕНИЕ утвержден и введен в действие Минавтотрансом РСФСР,протокол № 8 от I8.03.86г. Срок действия I99I г.

B7KA ПОСТАВЩИК Новосибирский филиал ЦИТП,630051,Новосибирск,пр.Дзержинского,81/2

Инв.№

Катал.л.№ 055202

gost.e-ecolog.ru