СССР	СТРОИТЕЛЬНЫЙ КАТАЛОГ ЧАСТЬ 2 ТИПОВЫЕ ПРОЕКТЫ ПРЕДПРИЯТИЙ, ЗДАНИЙ И СООРУЖЕНИЙ	ТИПОВОЙ ПРОЕКТ 816-1-79.86 УДК 725.383:629.119
ЦИТП	ПРОФИЛАКТОРИЙ ДЛЯ ГАРАЖА НА 60 АВТОМОБИЛЕЙ С ТЕПЛОЙ СТОЯНКОЙ НА 22 АВТОМОБИЛЯ (ПАНЕЛЬНЫЕ СТЕНЫ)	DEDB
АПРЕЛЬ 1986		На 3-х листах На 5-и страницах Страница 1

ФАСАД 13-1

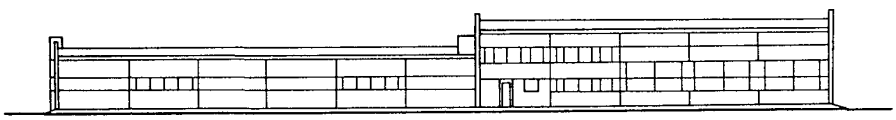

ПЛАН НА ОТМ. 0.000

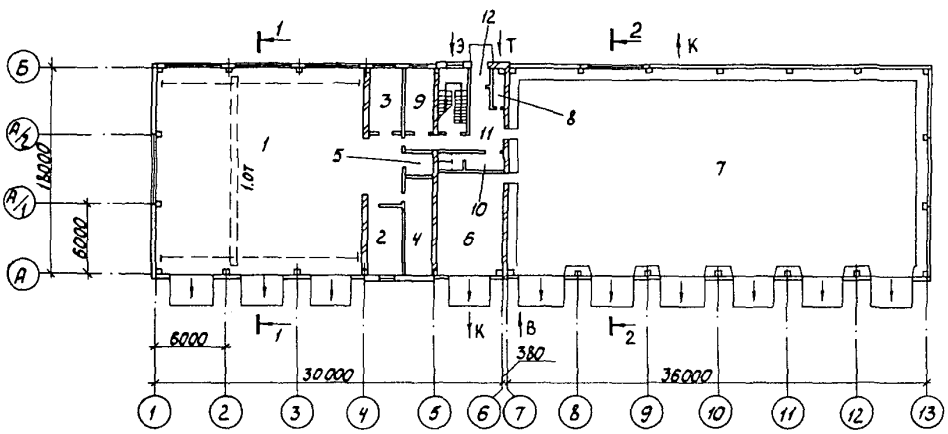

ПЛАН НА ОТМ. 3.200; 4.000

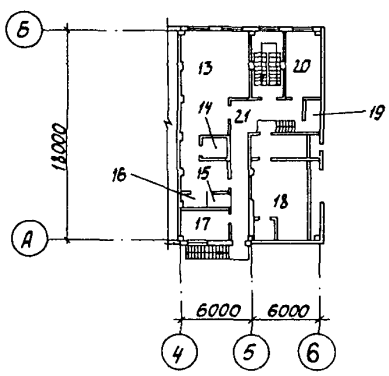

РАЗРЕЗ 1-1

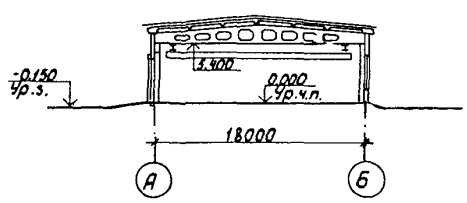

РАЗРЕЗ 2-2

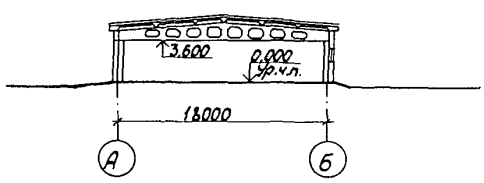

gost.e-ecolog.ru

ПРОФИЛАКТОРИЙ ДЛЯ ГАРАЖА НА 60 АВТОМОБИЛЕЙ С ТЕПЛОЙ СТОЯНКОЙ НА 22 АВТОМОБИЛЯ (ПАНЕЛЬНЫЕ СТЕНЫ)	ТИПОВОЙ ПРОЕКТ 8I6-I-79.86	Лист I Страница 2

ЭКСПЛИКАЦИЯ ПОМЕЩЕНИЙ

Номер	Наименование	Площадь, м2	Номер	Наименование	Площадь, м2
I	Участок технического обслуживания и ремонта автомобилей	338	I0	Уборная	9
			II	Коридор	26
2	Сварочный участок	I6	I2	Тамбур	2
3	Участок технического обслуживания электрооборудования и приборов питания	I6	I3	Гардероб улично-домашней и специальной одежды	6I
			I4	Душевая	5
4	Кладовая запасных частей и инструмента	23	I5	Кладовая грязной специальной одежды	3
5	Компрессорная	5	I6	Кладовая чистой специальной одежды	3
6	Участок мойки и уборки	5I	I7	Комната приема пищи	I3
7	Помещение хранения автомобилей	647	I8	Венткамера	5I
			I9	Электрощитовая	6
8	Индивидуальный тепловой пункт	6	20	Кабинет по безопасности движения	I8
9	Кабинет зав.гаражом и диспетчера	I6	2I	Коридор	3I

ПЛАН РАЗМЕЩЕНИЯ ТЕХНОЛОГИЧЕСКОГО ОБОРУДОВАНИЯ НА ОТМ. 0.000

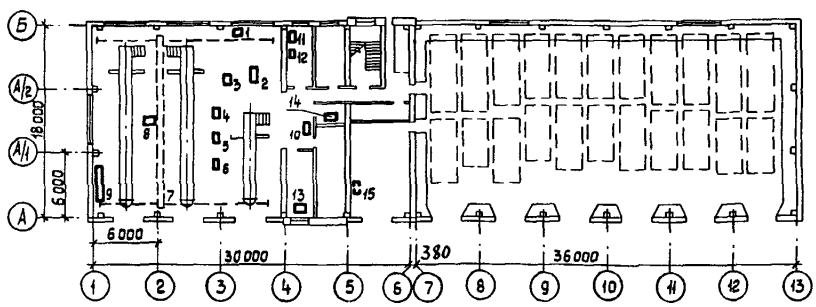

ЭКСПЛИКАЦИЯ ОБОРУДОВАНИЯ

Поз.	Наименование и марка	Кол.	Поз.	Наименование и марка	Кол.
I	Пресс Р-335	I	8	Станок настольно-сверлильный 2МII2	I
2	Стенд для разборки и сборки автомобильных колес ОШ 7004	I	9	Установка для смазки и заправки 03-4967М	I
3	Стенд для разборки и сборки двигателей ОР-5023	I	I0	Станок точильно-шлифовальный 3К634	I
4	Стенд для ремонта передних и задних мостов грузовых автомобилей ОПР-689	I	II	Шкаф для зарядки аккумуляторов Ш3.00.000	I
			I2	Выпрямитель селеновый ВАКС-I-30	I
5	Стенд для разборки, сборки и регулировки сцеплений Р-207	I	I3	Стол для электросварочных работ ОКС 7523	I
6	Пресс гидравлический 2I53М2	I	I4	Компрессор ГСВ-0,6/I2	I
7	Кран подвесной ГОСТ 7890-73	I	I5	Мониторная моечная машина ОМ-5359	I

ПРОФИЛАКТОРИЙ ДЛЯ ГАРАЖА НА 60 АВТОМОБИЛЕЙ С ТЕПЛОЙ СТОЯНКОЙ НА 22 АВТОМОБИЛЯ (ПАНЕЛЬНЫЕ СТЕНЫ)	ТИПОВОЙ ПРОЕКТ 8I6-I-79.86	Лист 2 Страница 3

D2BA СТРОИТЕЛЬНЫЕ КОНСТРУКЦИИ, ИЗДЕЛИЯ

Фундаменты - монолитные ж.-б. по серии I.4I2-I/77 вып.I, типоразмеров - 5

Колонны - сборные ж.-б. по серии I.423-3 вып.I, типоразмеров - 4

Стены - панельные из легкого бетона по серии I.030.I-I.I-I, типоразмеров - 26

Перегородки - кирпичные, гипсовые

Балки - сборные ж.-б. по серии I.462.I-3/80 вып.I, типоразмеров - I

Перекрытие - сборные ж.-б. плиты по серии I.I4I-I вып.57, типоразмеров - I; вып.59, типоразмеров - 5; вып.60, типоразмеров - 2

Покрытие - сборные ж.-б. плиты по серии I.465-7 вып.3, типоразмеров - 4; по ГОСТ 22701.I-77, типоразмеров - 2; по ГОСТ 22701.2-77, типоразмеров - 2

Лестница - сборная ж.-б. по серии ИИ-65

Кровля - 3-х слойная рулонная на битумной мастике

Утеплитель - пенобетон γ=400 кг/м3

Полы - бетонные, цементные, линолеумные, из керамической плитки

Окна - деревянные по ГОСТ II2I4-78, типоразмеров - 2; по ГОСТ I2506-8I, типоразмеров - 5

Двери - деревянные по ГОСТ 6629-74, типоразмеров - 6, по ГОСТ I4624-84, типоразмеров - 3, по ГОСТ II2I4-78, типоразмеров - I

Ворота - металлические по серии I.435.9-I7 вып. 2, типоразмеров - I

Наибольшая масса монтажного элемента (балка покрытия) - I0,4т

H5VA ОТДЕЛКА

НАРУЖНАЯ

Кирпичные стены с расшивкой швов

ВНУТРЕННЯЯ

Затирка и подрезка швов; известковая, клеевая и масляная окраска; облицовка керамической плиткой

C3GA ИНЖЕНЕРНОЕ ОБОРУДОВАНИЕ

Водопровод - хозяйственно-питьевой, производственно-противопожарный от наружных сетей. Напор на вводе H=I2м

Канализация - производственная и бытовая в наружную сеть

Отопление - водяное от внешней сети.

Теплоноситель - вода с параметрами 95-70°С

Вентиляция - приточно-вытяжная с механическим и естественным побуждением

Горячее водоснабжение - централизованное от внешних сетей

Электроснабжение - от низковольтных сетей напряжением 380/220В

Слаботочные устройства - телефонная и радиотрансляционная связь; пожарная сигнализация

J3OB СКОРОСТНОЙ НАПОР ВЕТРА - 27 кгс/м2 (0,26 кПа)

J3NB ВЕС СНЕГОВОГО ПОКРОВА - I00 кгс/м2 (0,98 кПа)

R2CO СТЕПЕНЬ ОГНЕСТОЙКОСТИ - вторая

G2DD КЛИМАТИЧЕСКИЕ РАЙОНЫ СССР И ПОДРАЙОН СССР - IB, II, III

N1BD РАСЧЕТНАЯ ТЕМПЕРАТУРА НАРУЖНОГО ВОЗДУХА -минус 30°С

G2EE ИНЖЕНЕРНО-ГЕОЛОГИЧЕСКИЕ УСЛОВИЯ - обычные

G3DT ТЕХНОЛОГИЧЕСКИЙ ПРОЦЕСС

Профилакторий предназначен для проведения технического обслуживания, диагностики, устранения неисправностей и межсменного хранения 60 автомобилей и I5 прицепов. Межсменное хранение автомобилей осуществляется: в помещении хранения - 22 автомобиля, на открытой площадке с воздухоподогревом, входящей в состав производственной базы - 33 автомобиля. Хранение прицепов осуществляется на открытой площадке.

Технические обслуживания (ТО-I и ТО-2) проводятся на постах технического обслуживания по графику, устранение неисправностей - по потребности.

Текущий ремонт (ТР) автомобилей предусматривается проводить агрегатным методом. Трудоемкость этих работ принята в размере 30% от общей трудоемкости ТР. Остальные 70% работ проводятся в центральной ремонтной мастерской хозяйства.

Все работы по диагностике, техническим обслуживаниям и текущему ремонту производятся с помощью современного технологического оборудования, приборов и инструмента.

Работы по техническим обслуживаниям и ремонту выполняются с привлечением водителей обслуживаемых машин.

ПРОФИЛАКТОРИЙ ДЛЯ ГАРАЖА НА 60 АВТОМОБИЛЕЙ С ТЕПЛОЙ СТОЯНКОЙ НА 22 АВТОМОБИЛЯ (ПАНЕЛЬНЫЕ СТЕНЫ)	ТИПОВОЙ ПРОЕКТ 8I6-I-79.86	Лист 2 Страница 4

Капитальный ремонт автомобилей производится на специализированных предприятиях Госкомсельхозтехники.

Для снабжения профилактория сжатым воздухом предусмотрена разводка трубопроводов от стационарного компрессора.

Сбор отработанного масла и заправка автомобилей свежими маслами производится установкой 03-4967М.

Заправка автомобилей топливом производится при выезде автомобилей на линию на топливозаправочном пункте производственной базы.

G3BD ПРОИЗВОДСТВЕННАЯ ПРОГРАММА

Годовой пробег списочного автомобиля, км	40000
Годовой объем работ по техническому обслуживанию и ремонту, чел -ч	2I457

G3DD РЕЖИМ РАБОТЫ И ШТАТЫ

Общее количество работающих	78
в т.ч. рабочих	9
водителей	66
Количество смен в сутки	I

ПОТРЕБНОСТЬ В СЫРЬЕ И РЕСУРСАХ

Вода, м3/ч	0,I77
Тепло, ккал/ч	558450
кВт	649,48
Потребная электрическая мощность, кВт	48,0

	Наименование		Всего	Удельн. показатель
V1IA	СТОИМОСТЬ			
V1IB	Общая сметная стоимость	тыс. руб.	I55,60	-
	в том числе:			
V1IL	строительно-монтажных работ	то же	I34,86	-
V1IO	оборудования	"	20,74	-
V1IS	Стоимость строительно-монтажных работ I м2 общей площади здания	руб.	-	I00,I5
V1IR	Стоимость строительно-монтажных работ на I м3 строительного объема	то же	-	I7,84
V1IV	Стоимость общая на расчетный показатель	"	-	2593,33
V1JA	ТРУДОЕМКОСТЬ			
V1JF	Построечные трудовые затраты	чел.-дн.	2426,75	-
V1IR	То же, на I м3 строительного объема	то же	-	0,32
V1JV	То же, на расчетный показатель	"	-	40,44
V1KA	РАСХОДЫ			
V1KB	Расход строительных материалов			
	Цемент	т	200,I6	-

Наименование		Всего	Удельн. показатель
Цемент, приведенный к М400	т	200,3(78,46)	-
То же, на I м2 общей площади	"	-	0,I5
Сталь	"	44,I(I6,67)	-
Сталь, приведенная к классам А-I и С38/23	"	60,42	-
То же, на I м2 общей площади	"	-	0,04
То же, на расчетный показатель	"	-	I,0I
Бетон и железобетон	м3	650,6I	-
в том числе:			
монолитный	"	297,7I	-
сборный	"	352,9	-
То же, на I м2 общей площади	"	-	0,26
Лесоматериалы	"	28,43	-
Лесоматериалы, приведенные к круглому лесу	"	45,38	-
Кирпич	тыс.шт.	84,80	-

ПРОФИЛАКТОРИЙ ДЛЯ ГАРАЖА НА 60 АВТОМОБИЛЕЙ С ТЕПЛОЙ СТОЯНКОЙ НА 22 АВТОМОБИЛЯ (ПАНЕЛЬНЫЕ СТЕНЫ)	ТИПОВОЙ ПРОЕКТ 8I6-I-79.86	Лист 3 Страница 5

	Наименование		Всего	Удельн. показатель
V4KA	ЭКСПЛУАТАЦИОННЫЕ ПОКАЗАТЕЛИ			
	Расход			
V4KH	воды	м3/ч	I,77	-
	холодной	м3/сут.	3,08	-
	горячей	то же	I,48	-
V4KI	Канализационные стоки	"	4,76	-
V4KN	Тепла	ккал/ч	558450	-
		кВт	649,48	
	в том числе:			
	на отопление	то же	I66450	-
			I93,58	
	на вентиляцию	"	346500	-
			402,98	
	на горячее водоснабжение	"	45500	-
			52,92	

	Наименование		Всего	Удельн. показатель
	Тепла, на отопление I м2 общей площади	ккал/ч	-	I23,60
		кВт		0,I4
V4KK	Потребная электрическая мощность	кВт	48,0	-
	ТЕХНИЧЕСКИЕ ХАРАКТЕРИСТИКИ			
G3NB	Объем строительный	м3	7557,I2	-
V1NP	Объем строительный на расчетный показатель	"	-	I25,95
G3OC	Площадь застройки	м2	I236,35	-
G3OB	Общая площадь	"	I346,64	-
V1OK	Общая площадь на расчетный показатель	"	-	22,43

В скобках указывается потребность строительных материалов без учета расходов на изготовление сборных изделий, конструкций

Д О П О Л Н И Т Е Л Ь Н Ы Е Д А Н Н Ы Е

Типовой проект разработан взамен Т.П. 503-290.

Сметная документация составлена в нормах и ценах I984 года.

За расчетный показатель принят I автомобиль, всего расчетных показателей - 60 автомобилей.

B7EA **С О С Т А В П Р О Е К Т Н О Й Д О К У М Е Н Т А Ц И И**

Альбом I - Общая пояснительная записка. Технология производства. Архитектурные решения. Конструкции железобетонные. Конструкции металлические

Альбом 2 - Строительные изделия

Альбом 3 - Внутренние водопровод и канализация. Отопление и вентиляция. Силовое электрооборудование. Автоматизация отопления и вентиляции. Связь и сигнализация

Альбом 4 - Задание заводу на изготовление щитов

Альбом 5 - Нестандартизированное оборудование

Альбом 6 - Спецификации оборудования

Альбом 7 - Ведомости потребности в материалах

Альбом 8 - Сметы

Объем проектных материалов, приведенных к формату А4, - I03I форматка

B7BA АВТОР ПРОЕКТА — ЦИТЭПсельхозпром, I53648, г.Иваново, пер.Семеновского, I0

B7HA УТВЕРЖДЕНИЕ — Утвержден Министерством сельского хозяйства СССР, приказ № 62-ЭГ от II.09.85. Введен в действие институтом "ЦИТЭПсельхозпром" приказ № 6 от I4.0I.86
Срок действия I990 г.

Киевский филиал ЦИТП
252057,Киев,57, ул. Экена Потье,I2

Инв. № 2I0I3
Катал.л.№ 053277

gost.e-ecolog.ru