К-2	СТРОИТЕЛЬНЫЙ КАТАЛОГ Часть 2 ТИПОВЫЕ ПРОЕКТЫ ПРЕДПРИЯТИЙ, ЗДАНИЙ И СООРУЖЕНИЙ	90I-3-252.88
СССР ЦИТП	БЛОК ДОПОЛНИТЕЛЬНЫХ РЕАГЕНТОВ ДЛЯ СТАНЦИИ ОЧИСТКИ ВОДЫ ПОВЕРХНОСТНЫХ ИСТОЧНИКОВ МУТНОСТЬЮ ДО I500 МГ/Л ПРОИЗВОДИТЕЛЬНОСТЬЮ 20 ТЫС.М3/СУТКИ	УДК 628.32
АПРЕЛЬ 1989	ТИПОВОЙ ПРОЕКТ	На 6 страницах Страница 1

ФАСАД I8-23

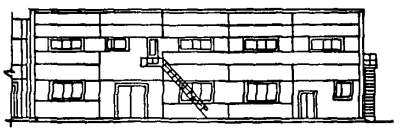

РАЗРЕЗ I-I

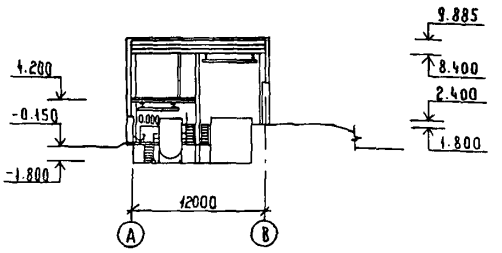

ПЛАН НА ОТМ. -I.800, 0.000, I.800

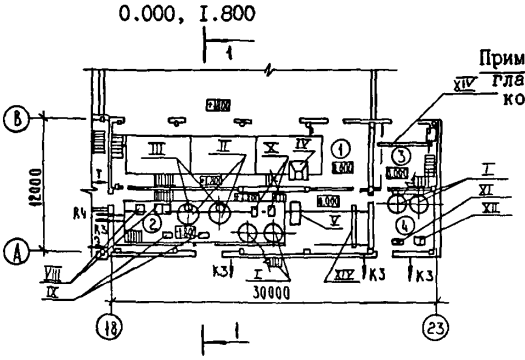

ПЛАН НА ОТМ. 4.200

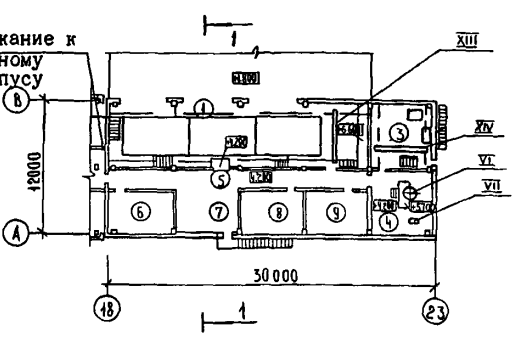

ЭКСПЛИКАЦИЯ ПОМЕЩЕНИЙ

Номер	Наименование	Площадь м2
I	Отделение баков известкового теста	I37,7
2	Отделение извести	I38
3	Склад угля	66,9
4	Отделение угля	65,6
5	Коридор	35,8
6	Венткамера	24,6
7	Служебное помещение	24,3
8	Комната дежурного персонала	24,3
9	Венткамера	23,7

ЭКСПЛИКАЦИЯ ОБОРУДОВАНИЯ

Поз	Наименование	Кол.
I	Гидравлическая мешалка М-2	3
П	Гидравлическая мешалка МГИ-8	2
Ш	Гидроциклон ГЦР	2
IУ	Приемный бункер	I
У	Известегасилка	I
УI	Вакуум-бункер V = I000 л	I
УП	Вакуум-насос ВВН-I-3	I
УШ	Насос НД 2,5 I000/I6 Д I4А	3
IХ	Насос СД 50/I0	2
Х	Насос ПР I2,5/I2,5	2
ХI	Насос НД 2,5 I60/25	2
ХП	Насос СД I6/I0	2
ХШ	Кран подвесной 2-4,8-4,2-I2-220	I
ХIУ	Кран ручной г.п. I т	3

gost.e-ecolog.ru

БЛОК ДОПОЛНИТЕЛЬНЫХ РЕАГЕНТОВ ДЛЯ СТАНЦИИ ОЧИСТКИ ВОДЫ ПОВЕРХНОСТНЫХ ИСТОЧНИКОВ С СОДЕРЖАНИЕМ ВЗВЕШЕННЫХ ВЕЩЕСТВ ДО 1500 МГ/Л ПРОИЗВОДИТЕЛЬНОСТЬЮ 20,0 ТЫС.М3/СУТКИ

ТИПОВОЙ ПРОЕКТ 901-3-252.88

Лист I
Страница 2

V1MA

ТЕХНИКО-ЭКОНОМИЧЕСКИЕ ДАННЫЕ И ПОКАЗАТЕЛИ

Наименование показателей						Код	Типовая проектная документация				Примечание*
							Всего	Удельные показатели			
								на 1 м² общей площади на 1 м³ строительного объема	на расчетную единицу	на 1 млн. руб. СМР	
Производственная программа	Мощность предприятия	Расчетные единицы	Единица мощности ,м3/сутки			ЕА05	1000				
G3DB			Единица годового объема товарной продукции	в натуральном выражении		ЕА07	1000				
				в оптовых ценах, тыс. руб.		ЕА08					
		Количество расчетных единиц	Мощность			ЕД06	20				
			Годовой объем товарной продукции	в натуральном выражении		ЕД09	7300				
				в оптовых ценах, тыс. руб.		ЕД10					
	Затраты производства (себестоимость), тыс. руб. (удельные показатели на 1 руб. товарной продукции, коп.)					СП02	31,02				
	Прибыль (годовая), тыс. руб. (удельные показатели на 1 руб. товарной продукции, коп.)					СП07					
	Уровень рентабельности (прибыль к себестоимости), %					СП03					
	Срок окупаемости капиталовложений (сметной стоимости), год					СП04					
	Приведенные затраты, тыс. руб. (удельные показатели, руб.)					СП06	49,93		2496		
	Уровень механизации и автоматизации производственных процессов, %					ШТ11	92,0				
	Удельный вес рабочих, занятых ручным трудом, %					Ю062	8,0				
	Трудоемкость изготовления продукции (годовая), чел.-ч.					ТР07	8150		407,5		
	Производительность труда		годовой выпуск продукции на одного работающего, тыс. руб.			ШТ06	7,76				
			то же, в натуральном выражении			ШТ07	1825				
Режим работы и штаты	Численность работающих чел.		общая			ШТ02	4				
G3DD		в том числе		рабочих		ШТ03	4				
				в наиболее многочисленную смену		ШТ04	2				
	количество рабочих дней в году					ШТ08	365				
	количество смен в сутки					ШТ01	3				
	продолжительность смены, ч.					ШТ09	8				
	коэффициент сменности по рабочим					ШТ05	2				
	коэффициент загрузки оборудования					ШТ10	0,65				
Техническая характеристика	площадь, м²		застройки			ХП01	383,8		19,19		
G3OC			общая			ХП02	620		31,0		
G3OB		в том числе		подземной части		ХП03	104,0				
				встроенных (бытовых) помещений		ХП09					
G3NB	объем строительный, м³		общий			ХБ01	3795,6		189,78		
		в том числе		подземной части		ХБ02	187,6				
				встроенных (бытовых) помещений		ХБ03					

* для заполнения данных проекта привязки

БЛОК ДОПОЛНИТЕЛЬНЫХ РЕАГЕНТОВ ДЛЯ СТАНЦИИ ОЧИСТКИ ВОДЫ ПОВЕРХНОСТНЫХ ИСТОЧНИКОВ С СОДЕРЖАНИЕМ ВЗВЕШЕННЫХ ВЕЩЕСТВ ДО 1500 МГ/Л ПРОИЗВОДИТЕЛЬНОСТЬЮ 20 ТЫС.М3/СУТКИ

ТИПОВОЙ ПРОЕКТ 901- 3-252.88

Лист 2

Страница 3

	Наименование показателей	Код	Типовая проектная документация				Примечание
			Всего	Удельные показатели			
				на 1 м² общей площади / на 1 м³ строительного объема	на расчетную единицу	на 1 млн. руб. СМР	
V1IA	Стоимость. Сметная стоимость, тыс. руб. (удельные показатели, руб.). общая	CC01	126,09		6304,5		
V1IB	в том числе: строительно-монтажных работ	CC02	106,16	171,2 / 27,96			
V1IL	в том числе: оборудования	CC03	19,93				
V1IO	общая с учетом условной привязки	CC10	163,92		8196,0		
	Трудоемкость. нормативная трудоемкость, чел.-ч	TP08	17370		868,5		
V1JF	трудозатраты построечные, чел.-ч	TP06	14325	23,1 / 3,77	716,25	1349382	
V1KB	Материалоемкость. Цемент, т (удельные показатели, кг). всего	PЦ01	233,30	376,29 / 61,46	11665	21976262	
	приведенный к М400	PЦ02	222,3	358,55 / 58,57	1115	2094009	
	в том числе на индустриальные изделия	PЦ03	80,15	129,27 / 21,12	4007,5	7549246	
	Сталь, т (удельные показатели, кг). всего	PC01	36,46	58,81 / 9,61	1823	3434385	
	приведенная к классу А-1 и Ст3	PC02	43,92	70,84 / 11,57	2196	413715,14	
	в том числе на индустриальные изделия	PC03	13,72	22,13 / 3,61	686	1292388	
	Бетон и железобетон, м³. всего	PБ01	710,03	1,15 / 0,187	35,5	6688,30	
	в том числе: монолитный	PБ02	463,89	0,75 / 0,122	23,2		
	сборный тяжелый	PБ04	147,24	0,24 / 0,038	7,36	1386,96	
	сборный легкий	PБ05	98,9	0,16 / 0,026	4,94	931,61	
	Лесоматериалы, м³. всего	PЛ01	31,9	0,05 / 0,008	1,6	300,49	
	приведенные к круглому лесу	PЛ02	42,39	0,07 / 0,011	2,12	399,30	
	Кирпич, тыс. шт.	PK01	80,98	0,13 / 0,021	4,05	762,81	
	Стекло строительное, м²	PД01	69,53	0,11 / 0,018	3,5	654,95	
	Асбестоцемент, м²	PД02					
	Рулонные кровельные и гидроизоляционные материалы, м²	PГ03	1818,57	2,93 / 0,479	90,93	17130,46	
	Трубы пластмассовые, м	PД04	533	0,86 / 0,14	26,65	5020,72	
	Трубы пластмассовые, т	PД05	0,083	0,0001 / 0,00002	0,004	0,78	
	Трубы стеклянные, м	PД06					
V1LH	Ресурсы на производственные и эксплуатационные нужды. Расход воды. холодной. расчетный, м³/сут	ЭВ13					
	расчетный, л/с	ЭВ11					
	годовой, м³	ЭВ14					
	горячей. расчетный, м³/сут	ЭВ23					
	расчетный, л/с	ЭВ21					
	годовой м³	ЭВ24					

БЛОК ДОПОЛНИТЕЛЬНЫХ РЕАГЕНТОВ ДЛЯ СТАНЦИИ ОЧИСТКИ ВОДЫ ПОВЕРХНОСТНЫХ ИСТОЧНИКОВ С СОДЕРЖАНИЕМ ВЗВЕШЕННЫХ ВЕЩЕСТВ ДО 1500 МГ/Л ПРОИЗВОДИТЕЛЬНОСТЬЮ 20 ТЫС.М3/СУТКИ

ТИПОВОЙ ПРОЕКТ 901-3-252.88

Лист 2

Страница 4

	Наименование показателей				Код	Типовая проектная документация: Всего	Удельные показатели: на 1 м² общей площади на 1 м³ строительного объема	Удельные показатели: на расчетную единицу	Удельные показатели: на 1 млн. руб. СМР	Примечание
V1LS	Ресурсы на производственные и эксплуатационные нужды — Расход пара — расчетный, кг/ч				ПС09					
	Расход пара — годовой, т				ПС07					
	Расход сжатого воздуха — расчетный, м³/ч				ЭС02					
V1LA	Расход сжатого воздуха — годовой, м³				ЭС03					
	Расход тепла — всего — расчетный,		кВт		ЭТ01	206,707	0,333 0,054	10,33		
			ккал/ч		ЭТ14	178443	287,8 47,01	8922,15		
		годовой, (удельные показатели, ГДж)			ЭТ21	1944,8	3,14 0,512	97,24		
			Гкал		ЭТ25	464,12				
	в том числе — на отопление — расчетный,		кВт		ЭТ02	82,044	0,132 0,02	4,1		
			ккал/ч		ЭТ15	70730	114,08 18,63	3536,5		
		годовой, (удельные показатели, ГДж)			ЭТ22	868,20	1,4 0,23	43,41		
V1LN			Гкал		ЭТ26	207,20				
	на вентиляцию — расчетный,		кВт		ЭТ03	124,663	0,2 0,03	6,23		
			ккал/ч		ЭТ16	107713	173,73 28,38	5385,65		
		годовой, (удельные показатели, ГДж)			ЭТ23	1076,6	1,74 0,284	53,83		
			Гкал		ЭТ27	256,92				
	на горячее водоснабжение — расчетный,		кВт		ЭТ04					
			ккал/ч		ЭТ17					
		годовой, (удельные показатели, ГДж)			ЭТ24					
			Гкал		ЭТ28					
V1LI	Канализационные стоки, расчетный, м³/сут.				ЭК01					
	Расход газа — расчетный, м³/ч				ЭГ01					
V1LJ	Расход газа — годовой, м³				ЭГ02					
V1LL	Расход электроэнергии, годовой, МВт·ч (удельные показатели, кВт·ч)				ПС08	491,1	792,1 129,39	24555		
V1LK	Потребная электрическая мощность, кВт				ЭМ01	47,1		2,35		
V1GB	Продолжительность строительства, мес.				ПС01	8,5				

БЛОК ДОПОЛНИТЕЛЬНЫХ РЕАГЕНТОВ ДЛЯ СТАНЦИИ ОЧИСТКИ ВОДЫ ПОВЕРХНОСТНЫХ ИСТОЧНИКОВ МУТНОСТЬЮ ДО 1500 МГ/ЛИТР ПРОИЗВОДИТЕЛЬНОСТЬЮ 20 ТЫС.М3/СУТКИ	ТИПОВОЙ ПРОЕКТ 901-3- 252.88	Лист 3 Страница 5

D1AA ТЕХНИЧЕСКАЯ ХАРАКТЕРИСТИКА

Блок дополнительных реагентов предназначен для обработки воды источников, требующих удаления из нее привкусов, запахов и стабилизации.

В проекте принята схема мокрого хранения известкового теста и сухого хранения угля. Приготовляются известковое молоко, угольная пульпа в гидравлических мешалках и дозируются насосами-дозаторами к точкам ввода реагентов.

D2BA СТРОИТЕЛЬНЫЕ КОНСТРУКЦИИ И ИЗДЕЛИЯ

Фундаменты	- монолитные ж.б. по серии I.412-1/77 вып.3 из бетона класса В15 типоразмеров-5
Фундаментные балки	- сборные ж.б. по серии I.415.1-2 вып.1÷3, типоразмеров-7
Блоки бетонные	- блоки бетонные для стен подвалов ГОСТ 13579-78, типоразмеров-8
Плиты фундаментные	- плиты ленточных фундаментов железобетонные по ГОСТ 13580-85, типоразмеров-2
Колонны	- сборные ж.б. по серии I.423-3, вып.0-1÷2-0, типоразмеров-2
Балки покрытия	- сборные ж.б. по серии I.462.1-10/80, вып.1,2, типоразмеров - 1
Покрытие, перекрытие	- сборные ж.б. по серии I.465.1-10/82, вып.0;1, типоразмеров-3; по серии I.141-1 вып.64, типоразмеров-3
Стаканы	- сборные ж.б. по серии I.494-24, вып.1, типоразмеров-2
Стены наружные	- сборные ж.б. по серии I.030.1-1 вып.1-1, типоразмеров-9
Перегородки	- кирпичные
Кровля	- из 1 слоя рубероида РКП-350А на битумной мастике и комплексных ж.б.плит
Полы	- из цементно-песчаного раствора, линолеума
Окна	- по ГОСТу 12506-81, типоразмеров-4
Двери	- по серии 2.435-6 вып.1, типоразмеров-2, по серии I.136-10, типоразмеров-2, по серии I.136.5-16 часть I, типоразмеров-1
Ворота	- по серии I.435.9-17, вып.1, типоразмеров-2
Перемычки	- сборные железобетонные по серии I.038.1-1, вып.1, типоразмеров-6
Наибольшая масса монтажного элемента	- колонна - 4700 кг

H5VA ОТДЕЛКА

НАРУЖНАЯ	- расшивка швов кирпичных стен; окраска цементно-перхлорвиниловыми красками панельных стен
ВНУТРЕННЯЯ	- окраска поливинилацетатными красками, известковая побелка

C3GA ИНЖЕНЕРНОЕ ОБОРУДОВАНИЕ

Водопровод	- производственный от насосной станции II подъема, напор на вводе 60 м вод.ст.
Канализация	- производственная, присоединение к местной сети площадки. Водосток внутренний
Отопление	- водяное с параметрами 150-70°С от наружных тепловых сетей и 95-70°С (как вариант)
Вентиляция	- приточно-вытяжная с механическим побуждением
Электроснабжение	- от сети напряжением 380/220В
Освещение	- лампы накаливания, люминесцентные лампы
Связь и сигнализация	- телефонизация, радиофикация, пожарная сигнализация
Кран	- электрический, ручной
Таль	- ручная

J30B НОРМАТИВНОЕ ЗНАЧЕНИЕ СКОРОСТНОГО НАПОРА ВЕТРА - 23 кгс/м2 (0,23 кПа)

J3NB НОРМАТИВНОЕ ЗНАЧЕНИЕ ВЕСА СНЕГОВОГО ПОКРОВА - 100 кгс/м2 (1,00 кПа)

R2C0 СТЕПЕНЬ ОГНЕСТОЙКОСТИ - II

N1B0 РАСЧЕТНАЯ ТЕМПЕРАТУРА НАРУЖНОГО ВОЗДУХА - минус 30°С

G2EE ИНЖЕНЕРНО-ГЕОЛОГИЧЕСКИЕ УСЛОВИЯ - обычные

G2D0 КЛИМАТИЧЕСКИЙ РАЙОН СССР - II

БЛОК ДОПОЛНИТЕЛЬНЫХ РЕАГЕНТОВ ДЛЯ СТАНЦИИ ОЧИСТКИ ВОДЫ ПОВЕРХНОСТНЫХ ИСТОЧНИКОВ МУТНОСТЬЮ ДО 1500 МГ/Л ПРОИЗВОДИТЕЛЬНОСТЬЮ 20 ТЫС.М3/СУТКИ	ТИПОВОЙ ПРОЕКТ 901-3-252.88	Лист 3 Страница 6

ДОПОЛНИТЕЛЬНЫЕ ДАННЫЕ

Расчетный показатель – 1,0 тыс.м3/сутки обрабатываемой воды (всего 20 единиц). Настоящий проект разработан взамен Т.П.901-3-136. Смета составлена в ценах 1984 г.

СОСТАВ ПРОЕКТА:

Альбом 1	ПЗ	Пояснительная записка
Альбом 2	АР	Архитектурные решения
	КЖ	Конструкции железобетонные
	КМ	Конструкции металлические
	ОС	Организация строительства
Альбом 3	ТХ	Технология производства
	ОВ	Отопление и вентиляция
	ЭМ	Силовое электрооборудование
	АТХ	Автоматизация
	СС	Связь и сигнализация
Альбом 4	КЖИ	Строительные изделия
Альбом 5	ВМ	Ведомости потребности в материалах
Альбом 6	СО	Спецификации оборудования
Альбом 7	С	Сметы

Объем проектных материалов, приведенных к формату А4 – 821 форматка.

В7ВА АВТОР ПРОЕКТА ЦНИИЭП инженерного оборудования, Москва, 117279, ул.Профсоюзная, 93а

В7НА УТВЕРЖДЕНИЕ Утвержден Госграждастроем. Приказ № 242 от 29 июля 1986 г. Срок действия 1993 г.

В7КА ПОСТАВЩИК Свердловский филиал ЦИТП, 620062 г.Свердловск, ул.Чебышева, 4

gost.e-ecolog.ru

Инв.№ 23532 Катал.л.№ 063232

Подписано в печать 03.02.89. Тираж 8510 экз. Заказ 228. ЦИТП Госстроя СССР