СССР	СТРОИТЕЛЬНЫЙ КАТАЛОГ ЧАСТЬ 2 ТИПОВЫЕ ПРОЕКТЫ ПРЕДПРИЯТИЙ, ЗДАНИЙ И СООРУЖЕНИЙ	ТИПОВЫЕ ПРОЕКТНЫЕ РЕШЕНИЯ 901-I-0101.89
ЦИТП	ВОДОЗАБОРНЫЕ СООРУЖЕНИЯ ПРОИЗВОДИТЕЛЬНОСТЬЮ ОТ 0,02 ДО ДО I,5 м³/с ДЛЯ АМПЛИТУД КОЛЕБАНИЙ УРОВНЕЙ ВОДЫ ДО 6 м. НАСОСНАЯ СТАНЦИЯ ПРОИЗВОДИТЕЛЬНОСТЬЮ ОТ 0,02 ДО 0,I6м³/с В КОМПЛЕКТНО-БЛОЧНОМ ИСПОЛНЕНИИ	УДК 628.II
ОКТЯБРЬ 1990		На I-м листе На 2-х страницах Страница I

I-I

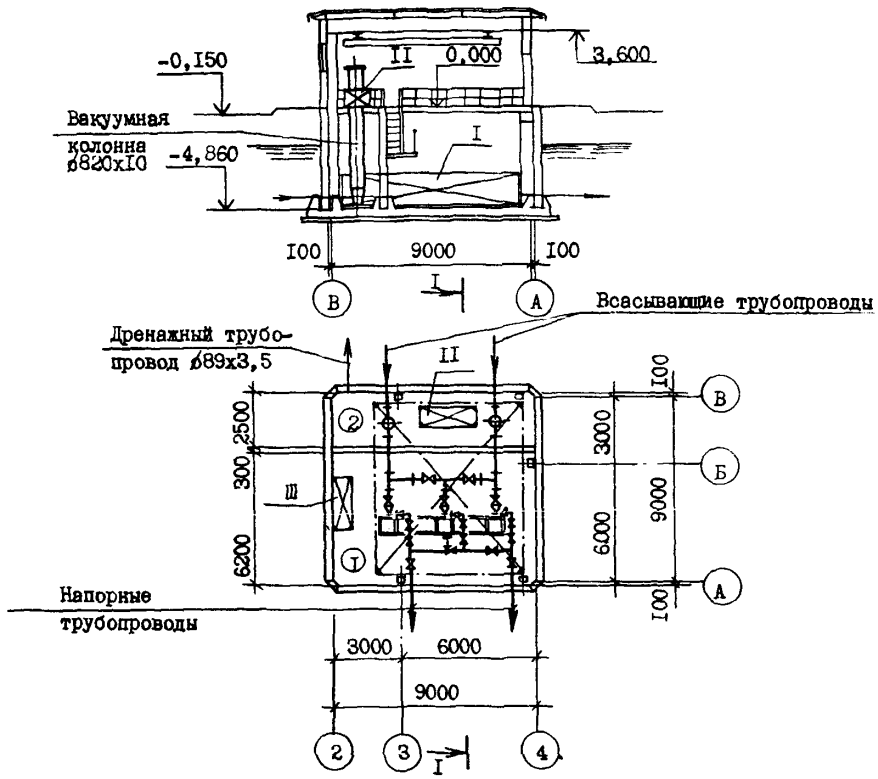

ЭКСПЛИКАЦИЯ ПОМЕЩЕНИЙ

№№ пп	Наименование помещений	Площадь, м2
I	Машзал насосной станции	38,2
2	Помещение вакуумного оборудования	24,2

ЭКСПЛИКАЦИЯ ОБОРУДОВАНИЯ

Поз	Наименование и марка оборудования	Кол.
I	Блок нагнетания ТХI.И-БНI00	I
II	Блок вакуумирования ТХ2.И-БВакШ.I03	I
Ш	Блок нагнетания ТХ3.И-БН.I02	I

gost.e-ecolog.ru

ВОДОЗАБОРНЫЕ СООРУЖЕНИЯ ПРОИЗВОДИТЕЛЬНОСТЬЮ ОТ 0,02 ДО I,5 м³/с ДЛЯ АМПЛИТУД КОЛЕБАНИЙ УРОВНЕЙ ВОДЫ ДО 6 м.
НАСОСНАЯ СТАНЦИЯ ПРОИЗВОДИТЕЛЬНОСТЬЮ ОТ 0,02 ДО 0,I6 м³/с В КОМПЛЕКТНО-БЛОЧНОМ ИСПОЛНЕНИИ

ТИПОВЫЕ ПРОЕКТНЫЕ РЕШЕНИЯ 90I-I-0I0I.89

Лист I Страница 2

D1IA ТЕХНИЧЕСКАЯ ХАРАКТЕРИСТИКА

Типовые проектные решения разработаны для насосных станций, оборудованных технологическими блоками, в комплектно-блочном исполнении. В насосной станции расположены три технологических блока, из которых блок ТХI.И-БНI00 является основным, а два других - ТХ2.И-БВакШ.I03 и и ТХ3.И-БНI02 - вспомагательными.

Основной блок нагнетания состоит из трех насосов марки "К" или "КМ" /два рабочих и I резервный/, напорных и всасывающих трубопроводов и соответствующей арматуры.

Вспомагательные блоки - вакуумный блок ТХ2.И-БВакШ-I03 состоит из вакуумных насосов и циркуляционного бачка, обеспечивает залив насосов и создвние вакуума в колонне, предназначенной для импульсной промывки всасывающих трубопроводов;блок нагнетания ТХ3.И-БНI02 обеспечивает откачку дренажных вод из машзала насосной станции.

Поставка технологических блоков на объект строительства должна осуществляться в максимальной заводской готовности. В зависимости от производительности насосной станции основной блок нагнетания ТХI.И-БНI00 комплектуется насосами следующих марок:

Марка насоса	Расход, л/с	Напор, м	Марка насоса	Расход, л/с	Напор, м
КМ 45/55	I2,5	55	К I60/20а	42	I5
КМ 45/55а	II	4I,5	КМ I60/20	45	20
К 90/20	25	20	КМ I60/20а	42	I5
К 90/35	25	35	К I60/30	45	30
К 90/35а	25	27	К I60/30а	39	28,6
К 90/55	25	55	К I60/30б	39	22
К 90/55а	25	43	К 290/30	80,6	30
К 90/85	25	85	К 290/30а	69,4	24
К 90/85а	25	70	К 290/I8	80,6	I7,[illegible]
К I60/20	45	20	К 290/I8а	72	I5,[illegible]

Наименование		Всего
V1IA СТОИМОСТЬ ТЕХНОЛОГИЧЕСКИХ БЛОКОВ		
V1IB Общая сметная стоимость в том числе:	тыс.руб.	I6,4I
V1IL строительно-монтажных работ	"	4,I2
V1IO оборудования	"	I2,29
V1IV Стоимость общая на расчетный показатель	"	I,I9
V1JA Построечные трудозатраты	чел.-дн.	5I,30
V1JF То же, на расчетный показатель	"	0,04

ДОПОЛНИТЕЛЬНЫЕ ДАННЫЕ

Для решения вопросов строительства насосной станции в КБИ необходимо иметь полный комплект типовых проектов от 90I-I-8I.87 до 90I-I-83.87 в зависимости от требуемой производительности и глубины насосной станции, т.к. строительная, сантехническая и электротехнические части проекта остаются без изменений. Показатели приведены для оборудования машзала технологическими блоками нагнетания с насосами марки К 290/30.

Расчетный показатель - м³/сут. Расчетных единиц I3830.

Сметная документация составлена только на монтаж и установку технологических блоков в нормах и ценах I984 г.

B7EA СОСТАВ ПРОЕКТНОЙ ДОКУМЕНТАЦИИ

Альбом I	Пояснительная записка /из т.п.р. 90I-I-0I00.89/
Альбом II	Технологические, электротехнические и строительные решения.
Альбом Ш	Задание заводам на изготовление технологических блоков.
Альбом IУ	Спецификация оборудования.
Альбом У	Ведомость потребности материалов.
Альбом УI	Сметы.

Объем проектных материалов, приведенных к формату А4 - 294 форматки.

B7BA АВТОР ПРОЕКТА ГПИ "Укрводоканалпроект", 252I00, г.Киев, проспект Освободителей, I

B7HA УТВЕРЖДЕНИЕ Утвержден и введен в действие В/О "СоюзводоканалНИИпроект". Приказ от 0I.08.I989г. №74. Срок действия I994г.

B7KA ПОСТАВЩИК ГПИ "Укрводоканалпроект", 252I00, г.Киев, проспект Освободителей, I

Инв. №

Катал.л. №0644I2

gost.e-ecolog.ru

Подписано в печать 06.08.90. Тираж 8430 экз. Заказ №I706. ЦИТП Госстроя СССР