СК-2	СТРОИТЕЛЬНЫЙ КАТАЛОГ Часть 2 ТИПОВЫЕ ПРОЕКТЫ ПРЕДПРИЯТИЙ, ЗДАНИЙ И СООРУЖЕНИЙ	903-9-22 см.88
СССР ЦИТП	БАК-АККУМУЛЯТОР СТАЛЬНОЙ ДЛЯ ГОРЯЧЕЙ ВОДЫ ЕМКОСТЬЮ 5 ТЫС.КУБ.М ДЛЯ СООРУЖЕНИЯ В РАЙОНАХ КРАЙНЕГО СЕВЕРА С ТЕМПЕРАТУРОЙ НАРУЖНОГО ВОЗДУХА НИЖЕ МИНУС 40°С	УДК 658.264
ИЮНЬ 1990	ТИПОВОЙ ПРОЕКТ	На 3 страницах Страница 1

1-1

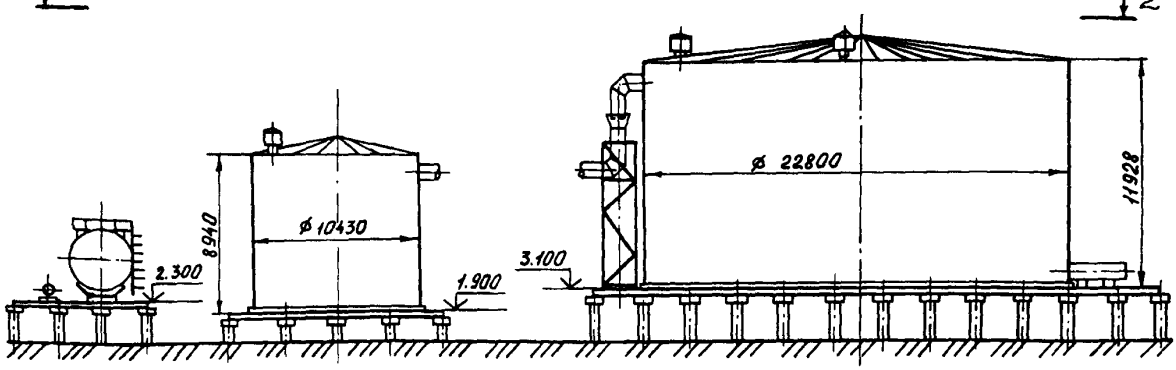

2-2

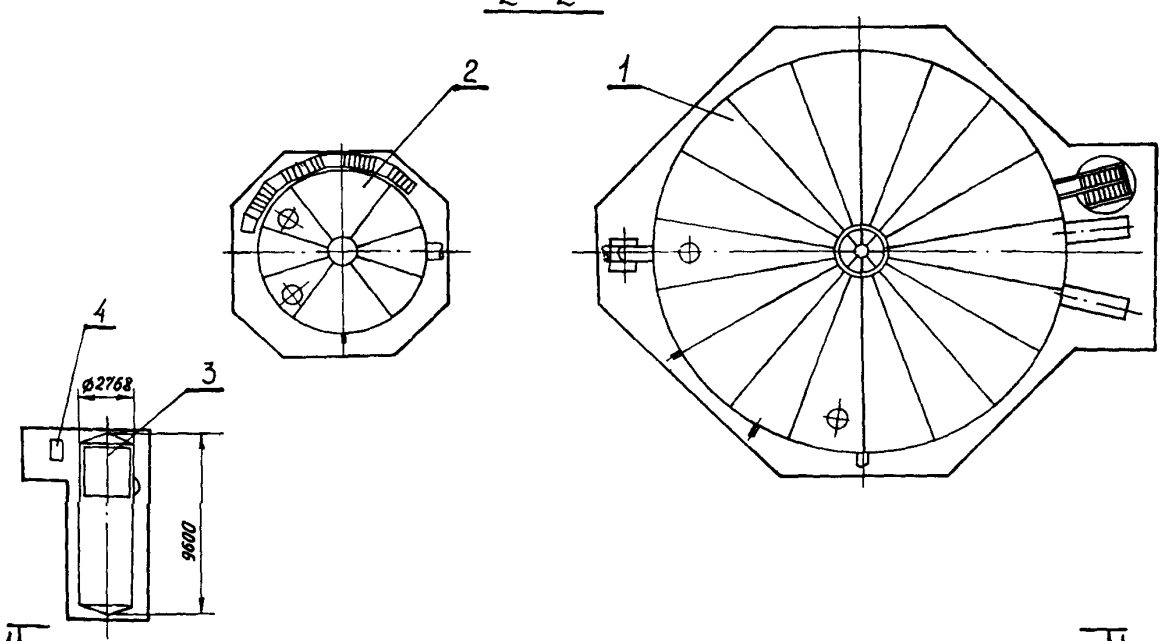

ЭКСПЛИКАЦИЯ ОБОРУДОВАНИЯ

Поз.	Наименование	Кол.	Поз.	Наименование	Кол.
I	Бак-аккумулятор	I	3	Резервуар для хранения герметизирующей жидкости (ТП 704-I-I62.83)	I
2	Бак перелива				
			4	Насос герметизирующей жидкости	I

gost.e-ecolog.ru

БАК-АККУМУЛЯТОР СТАЛЬНОЙ ДЛЯ ГОРЯЧЕЙ ВОДЫ ЕМКОСТЬЮ 5 ТЫС.КУБ.М ДЛЯ СООРУЖЕНИЯ В РАЙОНАХ КРАЙНЕГО СЕВЕРА С ТЕМПЕРАТУРОЙ НАРУЖНОГО ВОЗДУХА НИЖЕ МИНУС 40°С	ТИПОВОЙ ПРОЕКТ 903-9-22 см.88	Страница 2

D1AA ТЕХНИЧЕСКАЯ ХАРАКТЕРИСТИКА

Бак-аккумулятор предназначен для сбора и хранения воды с температурой до 95°С в системах централизованного теплоснабжения

Бак перелива емкостью 700 куб.м предназначен для приема горячей воды из бака-аккумулятора

D2BA СТРОИТЕЛЬНЫЕ КОНСТРУКЦИИ И ИЗДЕЛИЯ

Днища и стенки - стальные, рулонные, заводского изготовления

Крыша - коническая из отдельных сборных щитов

Наружная лестница - шахтная, стальная, многомаршевая

Стремянка стальная передвижная для осмотра внутренней поверхности бака-аккумулятора

Резервуар стальной горизонтальный цилиндрический емкостью 50 куб.м для хранения герметизирующей жидкости

Насос типа АХ45/31-К-СД для перекачки герметизирующей жидкости

Изоляция стенок баков - из полносборных конструкций

Изоляция крыш баков - из минераловатных прошивных матов с покрытием из алюминиевого листа

Фундаменты баков- свайные. Сваи железобетонные серии I.0II.I-8М. Способ погружения свай - буроопускной. Фундаменты - с проветриваемым подпольем высотой I,8м. Ростверк под днищем бака - из железобетонных плит. По верху ростверка укладывается теплоизоляционный материал высотой 300 мм с защитным слоем из бетона толщиной 70 мм

Наибольшая масса монтажного элемента (рулон стенки) 37 т

H5UA ОТДЕЛКА

Наружная поверхность бака грунтуется двумя слоями ФЛ-03К ГОСТ 9I09-8I

Внутренняя - покрывается герметизирующей жидкостью АГ-4 по ТУ 26-02-592-83

R2CC СТЕПЕНЬ ОГНЕСТОЙКОСТИ - вторая

G1MD СЕЙСМОСТОЙКОСТЬ - 9 баллов

G2DD КЛИМАТИЧЕСКИЕ РАЙОНЫ И ПОДРАЙОНЫ СССР

Район I, подрайоны IA и IБ

G2EE ИНЖЕНЕРНО-ГЕОЛОГИЧЕСКИЕ УСЛОВИЯ

Грунты - вечномерзлые суглинки или пески типа А,Б,В,Г или Д

N1BD РАСЧЕТНАЯ ТЕМПЕРАТУРА НАРУЖНОГО ВОЗДУХА

ниже минус 40°С

J30D НОРМАТИВНОЕ ЗНАЧЕНИЕ ВЕТРОВОГО ДАВЛЕНИЯ

0,38; 0,48; 0,6 кПа
38; 48; 60 кгс/м^2

J3NB НОРМАТИВНОЕ ЗНАЧЕНИЕ ВЕСА СНЕГОВОГО ПОКРОВА

I,0; I,5; 2,0 кПа
I00; I50; 200 кгс/м^2

	Наименование	Ед. изм.	Всего	Удельный показатель
V1IA	СТОИМОСТЬ			
V1IB	Общая сметная стоимость	тыс. руб.	52I,23	
	в том числе:			
V1IL	строительно-монтажных работ	"	500,38	
V1IO	оборудования	"	I5,I4	
V1IV	То же, на I куб.м рабочей емкости	руб.		I30,32
V1JA	ТРУДОЕМКОСТЬ			
V1JF	Построечные трудовые затраты	чел.ч	2I0I4	
V1JV	То же, на I куб.м рабочей емкости	"		5,25
V1KA	РАСХОДЫ			
V1KB	Расход строительных материалов			
	Цемент	т	2I3	
	Цемент, приведенный к М400	"	209,6	
	То же, на I куб.м рабочей емкости	"		0,052
	Сталь	т	22I,7	
	Сталь, приведенная к классам А-I и Ст3	"	277,I	
	То же, на I куб.м рабочей емкости	"		0,069
	Бетон и железобетон	м^3	744	
	в том числе:			
	монолитный	"	I68	
	сборный	"	576	
	То же, на I куб.м рабочей емкости	"		0,I86
	Теплоизоляционные конструкции			
	полносборные панельные	м^3	I22,3	
	То же, на I куб.м рабочей емкости	"		0,0305
	Маты минераловатные прошивные	"	56,4	
	То же, на I куб.м рабочей емкости	"		0,0I4I
	Алюминиевый лист конструкционный	т	2,3I3	
	То же, на I куб.м рабочей емкости	"		0,0005
	Герметизирующая жидкость АГ-4	"	I5,0	
	То же, на I куб.м рабочей емкости	"		0,004
G3OC	ПЛОЩАДЬ ЗАСТРОЙКИ	м^2	840	

БАК-АККУМУЛЯТОР СТАЛЬНОЙ ДЛЯ ГОРЯЧЕЙ ВОДЫ ЕМКОСТЬЮ 5 ТЫС.КУБ.М ДЛЯ СООРУЖЕНИЯ В РАЙОНАХ КРАЙНЕГО СЕВЕРА С ТЕМПЕРАТУРОЙ НАРУЖНОГО ВОЗДУХА НИЖЕ МИНУС 40°С	ТИПОВОЙ ПРОЕКТ 903-9-22 см.88	Страница 3

ДОПОЛНИТЕЛЬНЫЕ ДАННЫЕ

Рабочая емкость бака-аккумулятора 4000 куб.м
Расчетный показатель - I куб.м рабочей емкости

В7ЕА СОСТАВ ПРОЕКТНОЙ ДОКУМЕНТАЦИИ

Альбом I	ПЗ	Пояснительная записка
	ТХI	Технологическая часть
	ТХ2	Противокоррозионная защита
Альбом 2	КМI	Конструкции металлические
	КМ2	Стальная конструкция защиты бака
Альбом 3	КМ	Бак перелива емкостью 700 куб.м
Альбом 4	КЖ	Основания и фундаменты
Альбом 5	ТИ	Тепловая изоляция. Производство теплоизоляционных работ
Альбом 6.I	ПМ	Основные положения по производству монтажных работ
Альбом 6.2	ПМ	Основные положения по производству монтажных работ
Альбом 7.I	МП	Монтажные приспособления
Альбом 7.2	МП	Монтажные приспособления
Альбом 8	КМ3	Металлоконструкции противокоррозионной защиты
	КМ4	Опоры переливных трубопроводов
	КМ5	Контуры заземления баков
Альбом 9	СО	Спецификации оборудования
Альбом I0	ВМ	Ведомости потребности в материалах
Альбом II	С	Сметы

ПРИМЕНЕННАЯ ТИПОВАЯ ДОКУМЕНТАЦИЯ

Типовой проект 704-I-I62.83	Резервуар стальной горизонтальный цилиндрический для хранения нефтепродуктов емкостью 50 куб.м (распространяет Казахский филиал ЦИТП)
Типовой проект 903-9-I2 сп.86 Альбом IУ	Передвижная стремянка (распространяет ЦИТП г.Москва)

Объем проектных материалов, приведенных к формату А4, - I67I форматка.

В7ВА АВТОР ПРОЕКТА — ВНИПИэнергопром, I05266, Москва, Семеновская наб., 2/I

В7НА УТВЕРЖДЕНИЕ — Утверждено Минэнерго СССР протоколом от 28.II.88
Срок действия I994 г.

В7КА ПОСТАВЩИК — ЦИТП, I25878, ГСП, Москва, А-445, Смольная, 22

gost.e-ecolog.ru

Инв. № 23994
Катал.л. № 064526