К-2	СТРОИТЕЛЬНЫЙ КАТАЛОГ Часть 2 ТИПОВЫЕ ПРОЕКТЫ ПРЕДПРИЯТИЙ, ЗДАНИЙ И СООРУЖЕНИЙ	90I-3-275.89
СССР ЦИТП	СТАНЦИЯ ОЧИСТКИ ВОДЫ С УСТАНОВКОЙ "СТРУЯ" ПРОИЗВОДИТЕЛЬНОСТЬЮ 800 $м^3$/СУТ (в комплектно-блочном исполнении)	УДК 628.32
АПРЕЛЬ 1990	ТИПОВОЙ ПРОЕКТ	На 8 страницах Страница 1

ФАСАД I-7

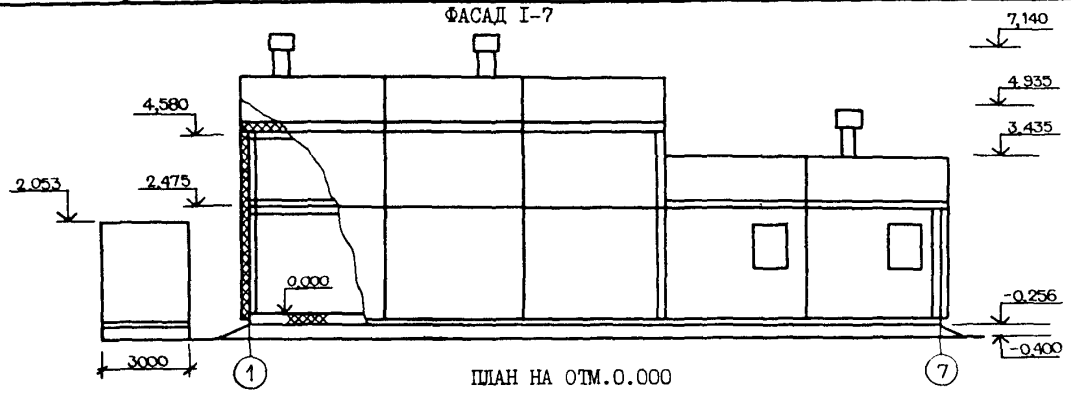

ПЛАН НА ОТМ.0.000
с размещением технологического оборудования

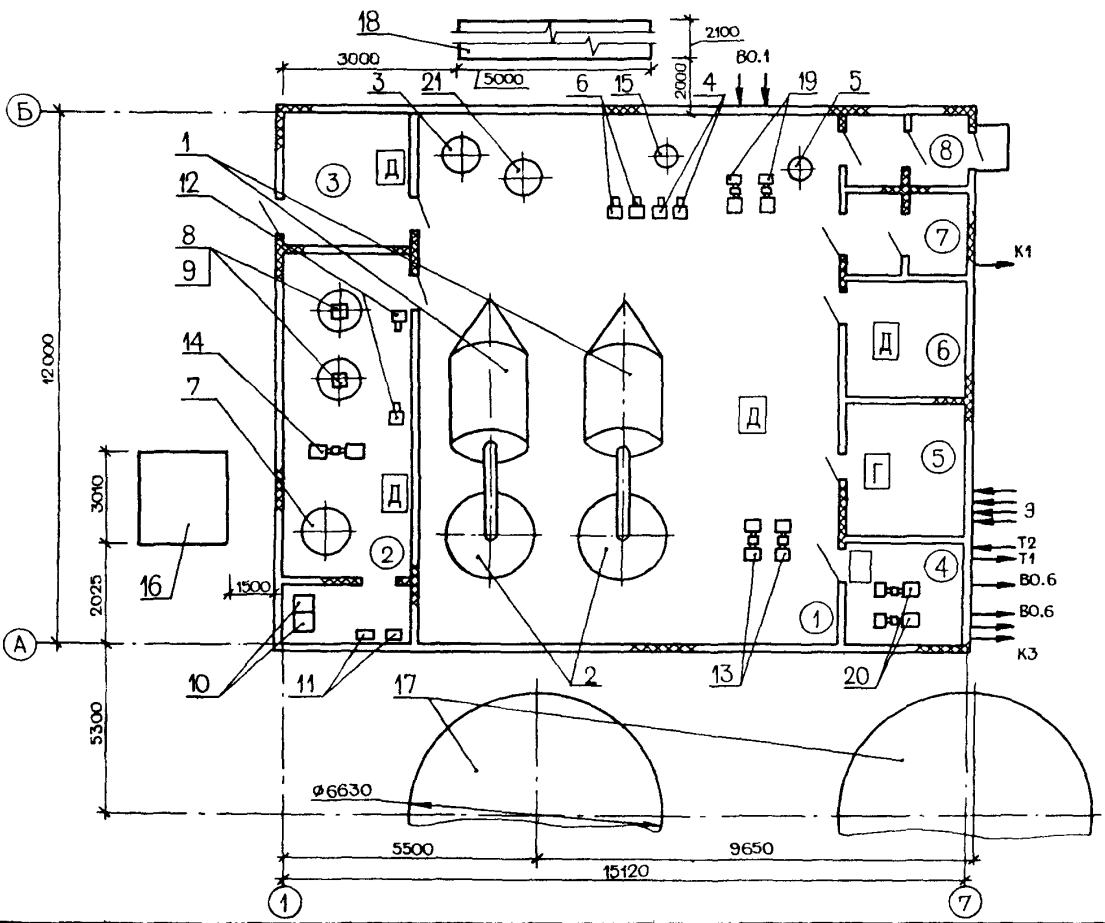

gost.e-ecolog.ru

СТАНЦИЯ ОЧИСТКИ ВОДЫ С УСТАНОВКОЙ "СТРУЯ" ПРОИЗВОДИТЕЛЬНОСТЬЮ 800 м³/СУТ (в комплектно-блочном исполнении)	ТИПОВОЙ ПРОЕКТ 901-3-275.89	Страница 2

СХЕМА ОЧИСТКИ ВОДЫ

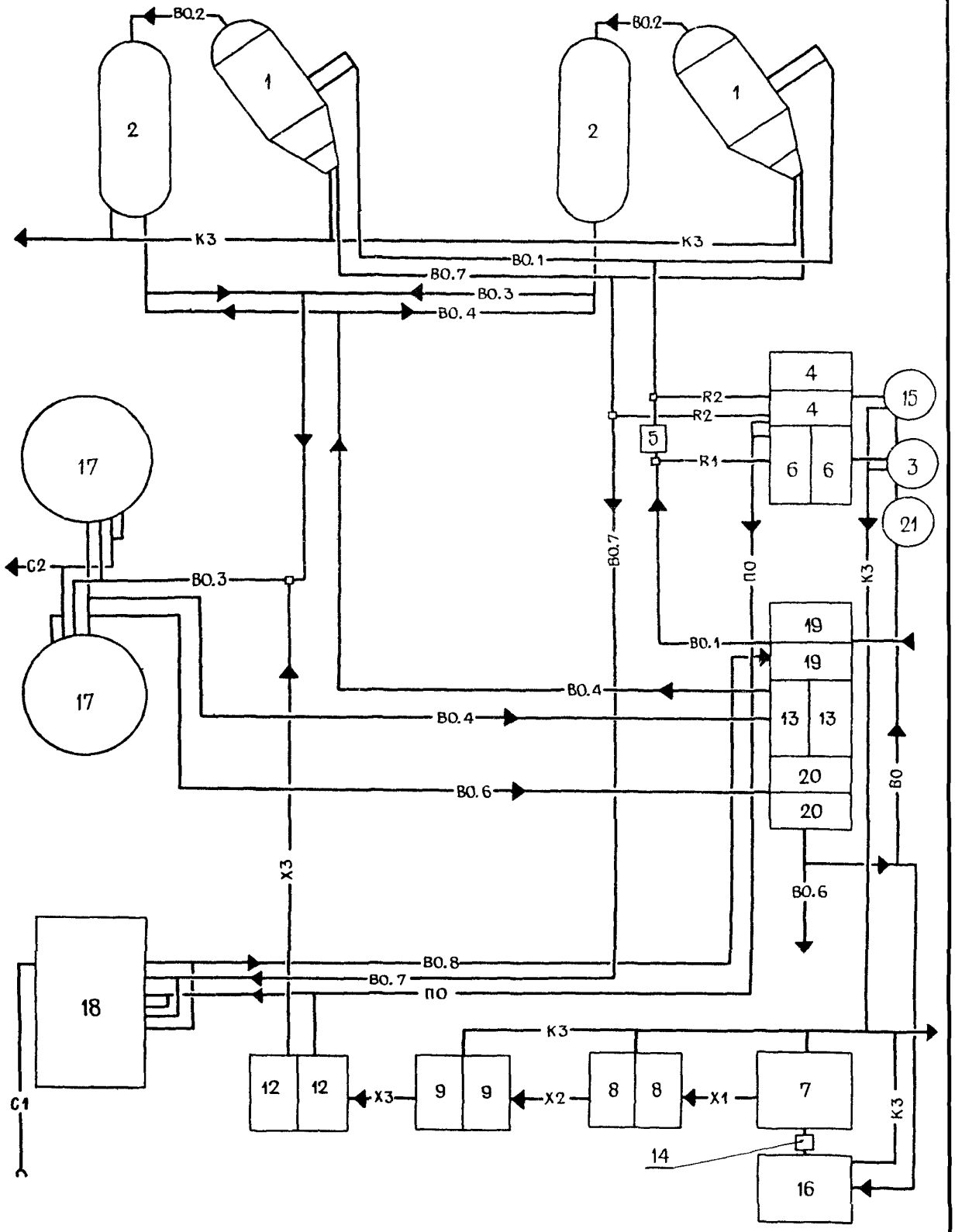

СТАНЦИЯ ОЧИСТКИ ВОДЫ С УСТАНОВКОЙ "СТРУЯ" ПРОИЗВОДИТЕЛЬНОСТЬЮ 800 м³/СУТ (в комплектно-блочном исполнении)	ТИПОВОЙ ПРОЕКТ 90I-3-275.89	Страница 3

ЭКСПЛИКАЦИЯ ПОМЕЩЕНИЙ

Номер	Наименование	Площадь м2
I	Помещение фильтров	I08,0
2	Помещение электролизной	26,88
3	Склад реагентов	9,I
4	Насосная	8,8
5	Щитовая	8,8
6	Химлаборатория	8,8
7	Санузел	4,4
8	Тамбур	4,4

ЭКСПЛИКАЦИЯ ОБОРУДОВАНИЯ

Поз	Наименование	Кол
I	Отстойник трубчатый	2
2	Фильтр скорый	2
3	Бак коагулянта	I
4	Агрегат насосный дозировочный полиакриламида НД-2,5 63/I6	2
5	Фильтр сетчатый	I
6	Агрегат насосный дозировочный коагулянта НД 2,5/I00/I0	2
7	Бак растворный	I
8	Электролизер ЭН 5-0I	2
9	Бак накопитель	2
I0	Агрегат выпрямительный	2
II	Шкаф управления	2
I2	Агрегат насосный дозировочный гипохлорита натрия НД 2,5 63/I6	2
I3	Агрегат насосный центробежный промывной воды К150-I25-250	2
I4	Агрегат насосный раствора соли Х-50-32-I25К	I
I5	Бак полиакриламида	I
I6	Блок мокрого хранения соли	I
I7	Резервуар чистой воды	2
I8	Резервуар промывной воды	I
I9	Агрегат исходной воды К100-80-I60	2
20	Агрегат воды потребителю К100-80-I60	2
2I	Бак коагулянта	I

ЭКСПЛИКАЦИЯ ТРУБОПРОВОДОВ

Обозначен	Наименование	Обозначен	Наименование
В0	Трубопровод на собственные нужды	П1	Трубопровод переливной
В01	Трубопровод исходной воды	С1	Трубопровод выпуска осадка
В02	Трубопровод воды от отстойника	С2	Спускной трубопровод
	на фильтр	Р1	Трубопровод коагулянта
В03	Трубопровод отфильтрованной воды	Р2	Трубопровод полиакриламида
В04	Трубопровод промывной воды	Х1	Трубопровод раствора соли в растворный
В06	Трубопровод чистой воды потребителю		бак
В07	Трубопровод грязной промывной воды	Х2	Трубопровод раствора соли в
В08	Трубопровод отстоенной промывной воды		электролизер
П0	Трубопровод промывной воды	Х3	Трубопровод гипохлорита натрия
		К3	Канализация производственная

СТАНЦИЯ ОЧИСТКИ ВОДЫ С УСТАНОВКОЙ "СТРУЯ" ПРОИЗВОДИТЕЛЬНОСТЬЮ 800 $м^3$/СУТ (в комплектно-блочном исполнении)	ТИПОВОЙ ПРОЕКТ 901-3-275.89	Страница 4

D2BA СТРОИТЕЛЬНЫЕ КОНСТРУКЦИИ И ИЗДЕЛИЯ

Фундаменты - монолитные из бетона В15, типоразмеров 4

Каркас - металлический из профиля квадратного сечения 100х100х4 мм по ГОСТ 25577-83

Стены - трехслойные металлические панели толщиной 11 см, утеплитель пенопласт ФРП-1, γ = 80 кг/$м^3$ по ТУ 6-05-221-304-77, индивидуальные

Перегородки - панели, индивидуальные

Покрытие - двухслойные металлические панели толщиной 10 см, утеплитель пенопласт ФРП-1, γ = 80 кг/$м^3$ по ТУ 6-05-221-304-77, индивидуальные

Кровля - стальной оцинкованный гофрированный профиль по ГОСТ 24045-86.

Полы - керамические плитки, линолеумные, металлические

Двери - металлические с утеплителем ФРП-1, γ = 80 кг/$м^3$ индивидуальные типоразмеров I

Наибольшая масса монтажного элемента - 14,37 т (блок-бокс)

H5UA ОТДЕЛКА

ВНУТРЕННЯЯ - окраска эмалями ПФ элементов каркаса в заводских условиях

C3GA ИНЖЕНЕРНОЕ ОБОРУДОВАНИЕ

Водопровод - объединенный: хозяйственно-питьевой и производственный от внутренних сетей
Напор на вводе - 10 м.

Канализация - хоз-бытовая к наружным сетям

Отопление - водяное, система двухтрубная тупиковая, теплоноситель перегретая вода 115-70°С.

Вентиляция - приточная с механическим побуждением, естественная, вытяжная

Электроснабжение - от электросети 380/220В.

J3OB НОРМАТИВНОЕ ЗНАЧЕНИЕ

ветрового давления $\frac{2,0\ кПа}{200\ кгс/м^2}$

J3NB НОРМАТИВНОЕ ЗНАЧЕНИЕ

веса снегового покрова $\frac{0,6\ кПа}{60\ кгс/м^2}$

R2CO СТЕПЕНЬ ОГНЕСТОЙКОСТИ - IIа

N1BD РАСЧЕТНАЯ ТЕМПЕРАТУРА наружного воздуха - минус 50°С

G2DD КЛИМАТИЧЕСКИЕ РАЙОНЫ СССР - I,II

G2EE ИНЖЕНЕРНО-ГЕОЛОГИЧЕСКИЕ УСЛОВИЯ - обычные

G3DT ТЕХНОЛОГИЧЕСКИЙ ПРОЦЕСС

Станция очистки воды предназначена для реагентного осветления и обеззараживания воды из поверхностных источников.

Станция разработана в комплектно-блочном исполнении, предусматривающем изготовление блок-боксов в заводских условиях.

Вода, подлежащая осветлению и обеззараживанию, под напором насосов первого подъема проходит последовательно через фильтр сетчатый, где задерживаются крупные механические примеси, отстойник трубчатый, с камерой хлопьеобразования, фильтр осветлительный, электролизную установку "ЭН 5-01" и поступает в резервуар чистой воды.

Для ускорения процесса хлопьеобразования и отстаивания, вводится раствор реагентов : полиакриламида и сернокислого алюминия.

Обеззараживание воды осуществляется посредством ввода в очищенную воду 1% раствора гипохлорита натрия, получаемого на электролизерах непроточного типа ЭН-5-01 методом электролиза насыщенного раствора технической поваренной соли.

СТАНЦИЯ ОЧИСТКИ ВОДЫ С УСТАНОВКОЙ "СТРУЯ" ПРОИЗВОДИТЕЛЬНОСТЬЮ 800 м³/СУТ (в комплектно-блочном исполнении)	ТИПОВОЙ ПРОЕКТ 901-3-275.89	Страница 5

V1MA

ТЕХНИКО-ЭКОНОМИЧЕСКИЕ ДАННЫЕ И ПОКАЗАТЕЛИ

	Наименование показателей	Код	Типовая проектная документация				Примечание*
			Всего	Удельные показатели			
				на 1 м² общей площади	на расчетную единицу	на 1 млн. руб. СМР	
	Производственная программа. Мощность предприятия. Расчетные единицы. Единица мощности	ЕА05	м³/сут				
G3DB	Производственная программа. Мощность предприятия. Расчетные единицы. Единица годового объема товарной продукции. в натуральном выражении	ЕА07	тыс.м³				
	Производственная программа. Мощность предприятия. Расчетные единицы. Единица годового объема товарной продукции. в оптовых ценах, тыс. руб.	ЕА08					
	Производственная программа. Мощность предприятия. Количество расчетных единиц. Мощность	ЕД06	800				
	Производственная программа. Мощность предприятия. Количество расчетных единиц. Годовой объем товарной продукции. в натуральном выражении	ЕД09	292,0				
	Производственная программа. Мощность предприятия. Количество расчетных единиц. Годовой объем товарной продукции. в оптовых ценах, тыс. руб.	ЕД10					
	Производственная программа. Затраты производства (себестоимость), тыс. руб. (удельные показатели на 1 руб. товарной продукции, коп.)	СП02	67,109				
	Производственная программа. Прибыль (годовая), тыс. руб. (удельные показатели на 1 руб. товарной продукции, коп.)	СП07					
	Производственная программа. Уровень рентабельности (прибыль к себестоимости), %	СП03					
	Производственная программа. Срок окупаемости капиталовложений (сметной стоимости), год	СП04					
	Производственная программа. Приведенные затраты, тыс. руб. (удельные показатели, руб.)	СП06	92,91		116,138		
	Производственная программа. Уровень механизации и автоматизации производственных процессов, %	ИТ11	100				
	Производственная программа. Удельный вес рабочих, занятых ручным трудом, %	ЮА62					
	Производственная программа. Трудоемкость изготовления продукции (годовая), чел.-ч.	ТР07	61320		76,650		
	Производственная программа. Производительность труда. годовой выпуск продукции на одного работающего, тыс. руб.	ПТ06					
	Производственная программа. Производительность труда. то же, в натуральном выражении	ПТ07	41,714				
G3DD	Режим работы и штаты. Численность работающих. общая	ПТ02	7				
	Режим работы и штаты. Численность работающих. в том числе. рабочих	ПТ03	7				
	Режим работы и штаты. Численность работающих. в том числе. в наиболее многочисленную смену	ПТ04	4				
	Режим работы и штаты. количество рабочих дней в году	ПТ08	365				
	Режим работы и штаты. количество смен в сутки	ПТ01	3				
	Режим работы и штаты. продолжительность смены, ч.	ПТ09	8				
	Режим работы и штаты. коэффициент сменности по рабочим	ПТ05	1,8				
	Режим работы и штаты. коэффициент загрузки оборудования	ПТ10	1				
G3OC	Технические характеристики. площадь, м². застройки	ХП01	188,01		0,235		
G3OB	Технические характеристики. площадь, м². общая	ХП02	189,74		0,237		
	Технические характеристики. площадь, м². в том числе. подземной части	ХП03					
	Технические характеристики. площадь, м². в том числе. встроенных (бытовых) помещений	ХП09					
G3NB	Технические характеристики. объем строительный, м³. общий	ХБ01	797,04		0,996		
	Технические характеристики. объем строительный, м³. в том числе. подземной части	ХБ02					
	Технические характеристики. объем строительный, м³. в том числе. встроенных (бытовых) помещений	ХБ03					

* для заполнения данных проекта привязки

СТАНЦИЯ ОЧИСТКИ ВОДЫ С УСТАНОВКОЙ "СТРУЯ" ПРОИЗВОДИТЕЛЬНОСТЬЮ 800 м³/СУТ (в комплектно-блочном исполнении)	ТИПОВОЙ ПРОЕКТ 901-3-275.89	Страница 6

	Наименование показателей	Код	Типовая проектная документация				Примечание
			Всего	Удельные показатели			
				на 1 м² общей площади	на расчетную единицу	на 1 млн. руб. СМР	
V1IA	Стоимость. Сметная стоимость, тыс. руб. (удельные показатели, руб.)						
V1IB	общая	СС01	215,04		268,8		
V1IL	в том числе строительно-монтажных работ	СС02	168,85	890			
V1IO	в том числе оборудования	СС03	46,19				
	общая с учетом условной привязки	СС10					
	Трудоемкость. нормативная трудоемкость, чел.-ч	ТР08	6410		8,01		
V1JF	трудозатраты построечные, чел.-ч	ТР06	5908	3114	7,39	34990	
V1KB	Материалоемкость. Цемент, т (удельные показатели, кг) всего	РЦ01	3,672	19,35	4,59	21747	
	приведенный к М400	РЦ02	3,672	19,35	4,59	21747	
	в том числе на индустриальные изделия	РЦ03					
	Сталь, т (удельные показатели, кг) всего	РС01	44,239	233,16	55,30	262001	
	приведенная к классу А-1 и Ст3	РС02	54,690	288,24	68,36	323897	
	в том числе на индустриальные изделия	РС03					
	Бетон и железобетон, м³. всего	РБ01	8,1	0,043	0,01	47,97	
	в том числе монолитный	РБ02	8,1	0,043	0,01	47,97	
	в том числе сборный тяжелый	РБ04					
	в том числе сборный легкий	РБ05					
	Лесоматериалы, м³. всего	РЛ01	4,88	0,026	0,006	28,90	
	приведенные к круглому лесу	РЛ02	7,17	0,038	0,009	42,46	
	Кирпич, тыс. шт.	РК01					
	Стекло строительное, м²	РД01	15,06	0,079	0,019	89,19	
	Асбестоцемент, м²	РД02	5,2	0,027	0,007	30,80	
	Рулонные кровельные и гидроизоляционные материалы, м²	РГ03	140	0,738	0,175	829,14	
	Трубы пластмассовые, м	РД04					
	Трубы пластмассовые, т	РД05					
	Трубы стеклянные, м	РД06					
V1LH	Ресурсы на производственные и эксплуатационные нужды. Расход воды. холодной. расчетный, м³/сут	ЭВ13	1,375	0,007	0,0017		
	расчетный, л/с	ЭВ11	0,2	0,001	0,0003		
	годовой, м³	ЭВ14	489,5	2,58	0,612		
	горячей. расчетный, м³/сут	ЭВ23	0,077	0,0004	0,0001		
	расчетный, л/с	ЭВ21	0,135	0,0007	0,00017		
	годовой м³	ЭВ24	27,4	0,144	0,034		

СТАНЦИЯ ОЧИСТКИ ВОДЫ С УСТАНОВКОЙ "СТРУЯ" ПРОИЗВОДИТЕЛЬНОСТЬЮ 800 м³/СУТ (в комплектно-блочном исполнении) | ТИПОВОЙ ПРОЕКТ 90I-3-275.89 | Страница 7

	Наименование показателей				Код	Типовая проектная документация: Всего	Удельные показатели: на 1 м² общей площади	Удельные показатели: на расчетную единицу	Удельные показатели: на 1 млн. руб. СМР	Примечание
V1LS	Ресурсы на производственные и эксплуатационные нужды. Расход пара	расчетный, кг/ч			ПС09					
		годовой, т			ПС07					
V1LA	Расход сжатого воздуха	расчетный, м³/ч			ЭС02					
		годовой, м³			ЭС03					
	Расход тепла, всего	расчетный,		кВт	ЭТ01	II6,67	0,6I5	0,I46		
				ккал/ч	ЭТ14	I00580	530,I	I25,73		
		годовой, (удельные показатели, ГДж)		ГДж	ЭТ21	I505	7,93	I,88		
				Гкал	ЭТ25	359				
	в том числе на отопление	расчетный,		кВт	ЭТ02	56,255	0,297	0,07		
				ккал/ч	ЭТ15	48500	255,6I	60,63		
		годовой, (удельные показатели, ГДж)		ГДж	ЭТ22	6I0	3,22	0,76		
V1LN				Гкал	ЭТ26	I45,5				
	на вентиляцию	расчетный,		кВт	ЭТ03	45,4I5	0,239	0,057		
				ккал/ч	ЭТ16	39I50	206,34	48,94		
		годовой, (удельные показатели, ГДж)		ГДж	ЭТ23	457	2,4I	0,57		
				Гкал	ЭТ27	I09				
	на горячее водоснабжение	расчетный,		кВт	ЭТ04	I5,0	0,079	0,0I9		
				ккал/ч	ЭТ17	I2930	68,I5	I6,I6		
		годовой, (удельные показатели, ГДж)		ГДж	ЭТ24	438	2,3I			
				Гкал	ЭТ28	I04,5				
V1LI	Канализационные стоки, расчетный, м³/сут.				ЭК01	0,I75	0,0009	0,0002		
	Расход газа	расчетный, м³/ч			ЭГ01					
V1LJ		годовой, м³			ЭГ02					
V1LL	Расход электроэнергии, годовой, МВт·ч (удельные показатели, кВт·ч)				ПС08	443,52	2337,5	554,4		
V1LK	Потребная электрическая мощность, кВт				ЭМ01	I37,9		0,I7		
V1GB	Продолжительность строительства, мес				ПС01					

СТАНЦИЯ ОЧИСТКИ ВОДЫ С УСТАНОВКОЙ "СТРУЯ" ПРОИЗВОДИТЕЛЬНОСТЬЮ 800 $м^3$/СУТ (в комплектно-блочном исполнении)	ТИПОВОЙ ПРОЕКТ 90I-3-275.89	Страница 8

ДОПОЛНИТЕЛЬНЫЕ ДАННЫЕ

Показатели приведены для условий строительства при расчетной температуре наружного воздуха минус 50°С. В проекте предусмотрено два варианта отопления - на расчетную температуру наружного воздуха минус 40 и 20...30°С и вариант несущих конструкций блок-боксов на расчетную температуру наружного воздуха 20...30°С.

Сметная документация составлена в нормах и ценах, введенных с I.OI.84г

Альбом УШ - Рабочие чертежи и документация для изготовления БКУ в заводских условиях выдан предприятию-изготовителю - ССО Сибкомплектмонтаж

В7БА

СОСТАВ ПРОЕКТНОЙ ДОКУМЕНТАЦИИ

АЛЬБОМ I	Пояснительная записка
АЛЬБОМ П	Рабочие чертежи и документация для производства работ на строительной площадке
АЛЬБОМ Ш	Сборник спецификаций оборудования
АЛЬБОМ IУ	Задание заводу-изготовителю на щит НКУ
АЛЬБОМ У	Задание заводу-изготовителю на щиты КИПиА
АЛЬБОМ УI	Сводная ведомость потребности в материалах
АЛЬБОМ УП	Сметная документация
АЛЬБОМ УШ	Рабочие чертежи и документация для изготовления БКУ в заводских условиях
АЛЬБОМ IX	Задание на разработку нестандартизированного оборудования

Объем проектных материалов, приведенных к формату А4 - 6I2 форматок.

В7ВА АВТОР ПРОЕКТА НИПИ по комплектно-блочному строительству, 625OI6, г.Тюмень, ул.Мельникайте,II7

В7НА УТВЕРЖДЕНИЕ Утвержден Главным техническим управлением Миннефтегазстроя, протокол от 05.I2.88г. Введен в действие институтом НИПИКБС, приказ от 24.07.89г № I47
Срок действия типового проекта - I995г

В7КА ПОСТАВЩИК НИПИ по комплектно-блочному строительству, 625OI6, г.Тюмень, ул.Мельникайте,II7

gost.e-ecolog.ru

Инв.№ Катал.л.№ 064277

Подписано в печать I5.02.90. Тираж 8360 экз. Заказ IOI6. ЦИТП Госстроя СССР