К-2	СТРОИТЕЛЬНЫЙ КАТАЛОГ Часть 2 ТИПОВЫЕ ПРОЕКТЫ ПРЕДПРИЯТИЙ, ЗДАНИЙ И СООРУЖЕНИЙ	901-3-272.89
СССР ЦИТП	СТАНЦИЯ ОЧИСТКИ ВОДЫ С УСТАНОВКОЙ "СТРУЯ" ПРОИЗВОДИТЕЛЬНОСТЬЮ 100 м³/СУТ (в комплектно-блочном исполнении)	УДК 628.32
АПРЕЛЬ 1990	ТИПОВОЙ ПРОЕКТ	На 8 страницах Страница 1

ФАСАД 1-7

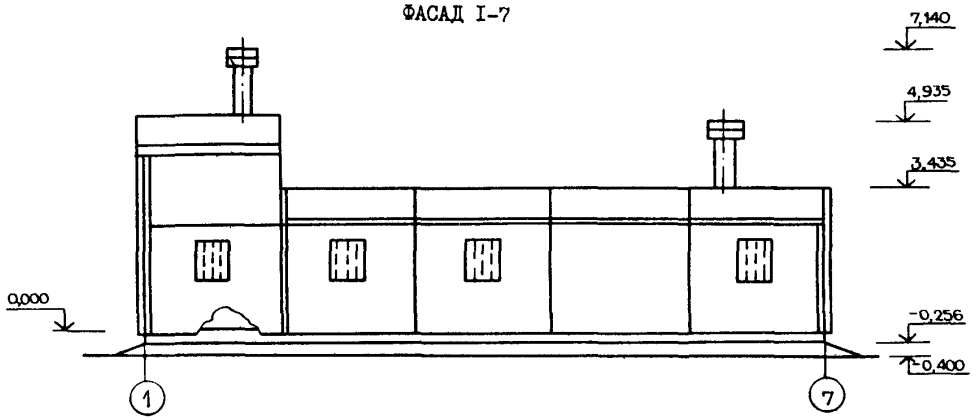

ПЛАН НА ОТМ.0.000
с размещением технологического оборудования

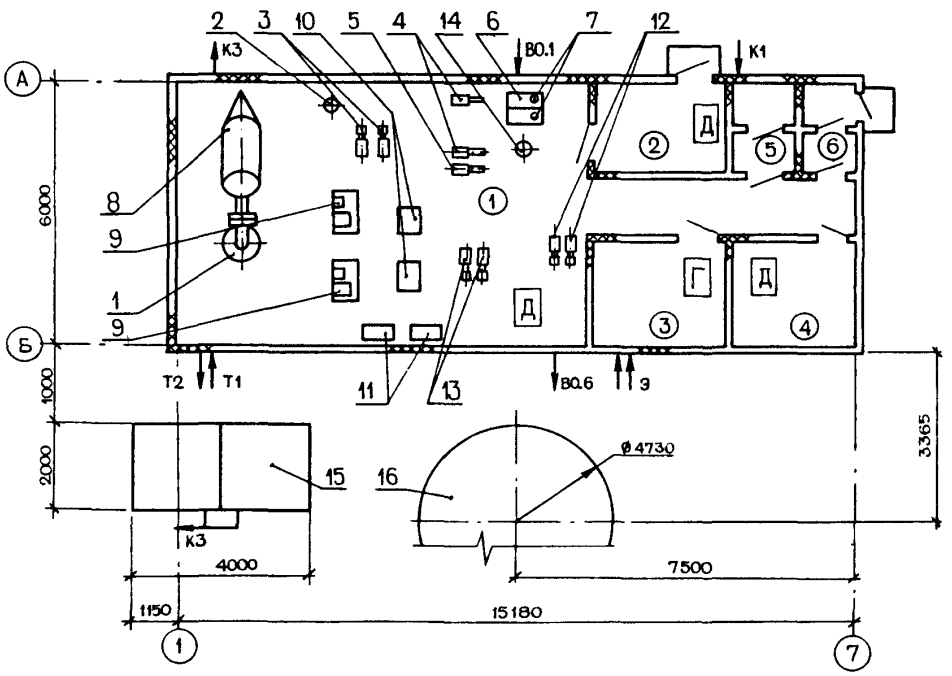

gost.e-ecolog.ru

СТАНЦИЯ ОЧИСТКИ ВОДЫ С УСТАНОВКОЙ "СТРУЯ" ПРОИЗВОДИТЕЛЬНОСТЬЮ 100 м³/СУТ (в комплектно-блочном исполнении)	ТИПОВОЙ ПРОЕКТ 901-3-272.89	Страница 2

СХЕМА ОЧИСТКИ ВОДЫ

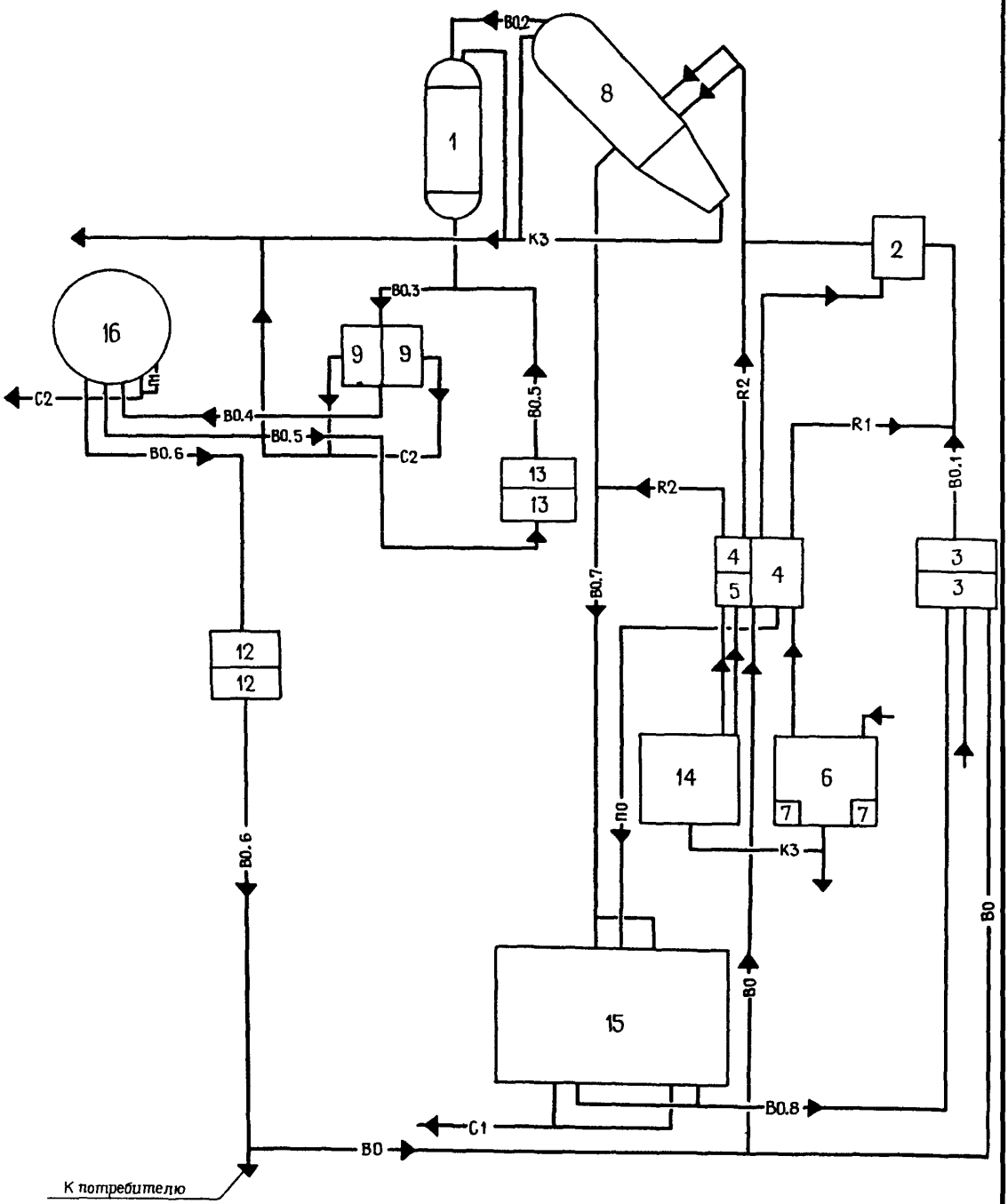

СТАНЦИЯ ОЧИСТКИ ВОДЫ С УСТАНОВКОЙ "СТРУЯ" ПРОИЗВОДИТЕЛЬНОСТЬЮ 100 м³/СУТ (в комплектно-блочном исполнении)	ТИПОВОЙ ПРОЕКТ 901-3-272.89	Страница 3

ЭКСПЛИКАЦИЯ ПОМЕЩЕНИЙ

Номер	Наименование	Площадь м2
I	Помещение фильтра	36
2	Склад реагента	5,5
3	Электрощитовая	7,2
4	Служебное помещение,	7,2
	операторная	
5	Санузел	2,8
6	Тамбур	II,6

ЭКСПЛИКАЦИЯ ОБОРУДОВАНИЯ

Поз	Наименование и марка	Кол.
I	Фильтр скорый	I
2	Фильтр сетчатый	I
3	Агрегат электронасосный центробежный исходной воды К20/30	2
4	Агрегат электронасосный центробежный коагулянта НД 2,5 25/40Д-I4А	2
5	Агрегат электронасосный дозировочный полиакриламида НД 2,5 25/40Д-I4А	I
6	Бак коагулянта	I
7	Мешалка	2
8	Отстойник трубчатый	I
9	Блок обеззараживания	2
I0	Выпрямительный агрегат ВАК-630-I2У4	2
II	Шкаф управления	2
I2	Агрегат электронасосный центробежный чистой воды К20/30	2
I3	Агрегат электронасосный центробежный промывной воды К45/30	2
I4	Бак полиакриламида	I
I5	Отстойник промывной воды	I
I6	Резервуар чистой воды	I

ЭКСПЛИКАЦИЯ ТРУБОПРОВОДОВ

Обозначен.	Наименование	Обозначен.	Наименование
В0I	Трубопровод исходной воды	ТЗ	Трубопровод горячей воды
В02	Трубопровод воды из отстойника на фильтр	П0	Трубопровод промывной воды насосов-
В03	Трубопровод отфильтрованной воды на		дозаторов
	обеззараживание	П1	Переливной трубопровод резервуара
В04	Трубопровод обеззараженной воды в		чистой воды
	резервуар чистой воды	С1	Трубопровод выпуска осадка из
В05	Трубопровод промывной воды		отстойника промывных вод
В06	Трубопровод чистой воды к потребителю	С2	Спускной трубопровод
В0	Трубопровод воды на собственные	Р1	Трубопровод коагулянта
	нужды	Р2	Трубопровод полиакриламида
В07	Трубопровод грязной промывной воды	К3	Производственная канализация
В08	Трубопровод отстоенной промывной		
	воды		

СТАНЦИЯ ОЧИСТКИ ВОДЫ С УСТАНОВКОЙ "СТРУЯ" ПРОИЗВОДИТЕЛЬНОСТЬЮ 100 м³/СУТ (в комплектно-блочном исполнении)	ТИПОВОЙ ПРОЕКТ 90I-3-272.89	Страница 4

D2BA СТРОИТЕЛЬНЫЕ КОНСТРУКЦИИ И ИЗДЕЛИЯ

Фундаменты - монолитные из бетона BI5, типоразмеров 4

Каркас - металлический из профиля квадратного сечения I00xI00x4 по ГОСТ 25577-83

Стены - трехслойные металлические панели толщиной II см, утеплитель пенопласт ФРП-I, γ = 80 кг/м³ по ТУ 6-05-22I-304-77, индивидуальные

Перегородки - панели, индивидуальные

Покрытие - двухслойные металлические панели толщиной I0 см, утеплитель пенопласт ФРП-I, γ = 80 кг/м³ по ТУ 6-05-22I-304-77, индивидуальные

Кровля - стальной оцинкованный гофрированный профиль по ГОСТ 24045-86

Полы - керамические плитки, линолеум, металлические

Двери - металлические с утеплителем ФРП-I, γ = 80кг/м³, индивидуальные типоразмеров I

Наибольшая масса монтажного элемента - 8,5 т (блок-бокс)

H5UA ОТДЕЛКА

ВНУТРЕННЯЯ - окраска эмалями ПФ элементов каркаса в заводских условиях

C3GA ИНЖЕНЕРНОЕ ОБОРУДОВАНИЕ

Водопровод - объединенный: хозяйственно-питьевой и производственный от внутренних сетей. Напор на вводе - I0 м.

Канализация - хоз-бытовая к наружным сетям

Отопление - водяное, система двухтрубная, тупиковая, теплоноситель перегретая вода II5-70°

Вентиляция - естественная

Электроснабжение - от электросети 380/220В

J3OB НОРМАТИВНОЕ ЗНАЧЕНИЕ ветрового давления 2,0 кПа / 200 кгс/м²

J3NB НОРМАТИВНОЕ ЗНАЧЕНИЕ веса снегового покрова 0,6 кПа / 60 кгс/м²

R2CO СТЕПЕНЬ ОГНЕСТОЙКОСТИ - Ша

N1BD РАСЧЕТНАЯ ТЕМПЕРАТУРА наружного воздуха - минус 50°С

G2DD КЛИМАТИЧЕСКИЕ РАЙОНЫ - I,П

G2EE ИНЖЕНЕРНО-ГЕОЛОГИЧЕСКИЕ УСЛОВИЯ - обычные

G3DT ТЕХНОЛОГИЧЕСКИЙ ПРОЦЕСС

Станция очистки воды предназначена для реагентного осветления и обеззараживания воды из поверхностных источников.

Станция разработана в комплектно-блочном исполнении, предусматривающем изготовление блок-боксов в заводских условиях.

Вода, подлежащая осветлению и обеззараживанию, под напором насосов первого подъема проходит последовательно через фильтр сетчатый, где задерживаются крупные механические примеси, отстойник трубчатый, с камерой хлопьеобразования, фильтр осветлительный, электролизную установку "Поток" и поступает в резервуар чистой воды.

Для ускорения процесса хлопьеобразования и отстаивания, вводится раствор реагентов: полиакриламида и сернокислого алюминия.

Обеззараживание воды осуществляется методом прямого электролиза.

СТАНЦИЯ ОЧИСТКИ ВОДЫ С УСТАНОВКОЙ "СТРУЯ" ПРОИЗВОДИТЕЛЬНОСТЬЮ 100 м³/СУТ (в комплектно-блочном исполнении)	ТИПОВОЙ ПРОЕКТ 901-3-272.89	Страница 5

V1MA

ТЕХНИКО-ЭКОНОМИЧЕСКИЕ ДАННЫЕ И ПОКАЗАТЕЛИ

							Наименование показателей	Код	Типовая проектная документация: Всего	Удельные показатели: на 1 м² общей площади	Удельные показатели: на расчетную единицу	Удельные показатели: на 1 млн. руб. СМР	Примечание*
G3DB	Производственная программа	Мощность предприятия	Расчетные единицы	Единица годового объема товарной продукции			Единица мощности	EA05	м³/сут				
							в натуральном выражении	EA07	тыс.м³				
							в оптовых ценах, тыс. руб.	EA08					
			Количество расчетных единиц				Мощность	ЕД06	100				
				Годовой объем товарной продукции			в натуральном выражении	ЕД09	36,5				
							в оптовых ценах, тыс. руб.	ЕД10					
							Затраты производства (себестоимость), тыс. руб. (удельные показатели на 1 руб. товарной продукции, коп.)	СП02	26,251				
							Прибыль (годовая), тыс. руб. (удельные показатели на 1 руб. товарной продукции, коп.)	СП07					
							Уровень рентабельности (прибыль к себестоимости), %	СП03					
							Срок окупаемости капиталовложений (сметной стоимости), год	СП04					
							Приведенные затраты, тыс. руб. (удельные показатели, руб.)	СП06	34,85		348,50		
							Уровень механизации и автоматизации производственных процессов, %	МТ11	100				
							Удельный вес рабочих, занятых ручным трудом, %	Ю062					
							Трудоемкость изготовления продукции (годовая), чел.-ч.	ТР07	35040		350,40		
			Производительность труда				годовой выпуск продукции на одного работающего, тыс. руб.	ШТ06					
							то же, в натуральном выражении	ШТ07	9,12				
G3DD		Режим работы и штаты	Численность работающих, чел.				общая	ШТ02	4				
				в том числе			рабочих	ШТ03	4				
							в наиболее многочисленную смену	ШТ04					
							количество рабочих дней в году	ШТ08	365				
							количество смен в сутки	ШТ01	3				
							продолжительность смены, ч.	ШТ09	8				
							коэффициент сменности по рабочим	ШТ05	2				
							коэффициент загрузки оборудования	ШТ10					
G3OC		Технические характеристики	Площадь, м²				застройки	ХП01	95,85		0,96		
G3OB							общая	ХП02	87,98		0,88		
				в том числе			подземной части	ХП03					
							встроенных (бытовых) помещений	ХП09					
G3NB			Объем строительный, м³				общий	ХБ01	318,72		3,19		
				в том числе			подземной части	ХБ02					
							встроенных (бытовых) помещений	ХБ03					

* для заполнения данных проекта привязки

СТАНЦИЯ ОЧИСТКИ ВОДЫ С УСТАНОВКОЙ "СТРУЯ" ПРОИЗВОДИТЕЛЬНОСТЬ 100 м³/сут (в комплектно-блочном исполнении)	ТИПОВОЙ ПРОЕКТ 901-3-272.89	Страница 6

	Наименование показателей	Код	Типовая проектная документация				Примечание
			Всего	Удельные показатели			
				на 1 м² общей площади	на расчетную единицу	на 1 млн. руб. СМР	
V1IA							
V1IB	Стоимость. Сметная стоимость, тыс. руб. (удельные показатели, руб.) — общая	CC01	71,70		717		
V1IL	в том числе — строительно-монтажных работ	CC02	48,96	556,49			
V1IO	в том числе — оборудования	CC03	22,74				
	общая с учетом условной привязки	CC10					
	Трудоемкость. нормативная трудоемкость, чел.-ч	TP08	1980		19,8		
V1JF	трудозатраты построечные, чел.-ч	TP06	1825	20,74	18,2	37275	
V1KB	Материалоемкость. Цемент, т (удельные показатели, кг) — всего	РЦ01	2,051	23,31	20,51	4189	
	приведенный к М400	РЦ02	2,051	23,31	20,51	4189	
	в том числе на индустриальные изделия	РЦ03					
	Сталь, т (удельные показатели, кг) — всего	РС01	20,635	234,54	206,35	42167	
	приведенная к классу А-1 и Ст3	РС02	25,210	286,54	252,10	51490	
	в том числе на индустриальные изделия	РС03	25,210	286,54	252,10	51490	
	Бетон и железобетон, м³ — всего	РБ01					
	в том числе — монолитный	РБ02					
	сборный тяжелый	РБ04					
	сборный легкий	РБ05					
	Лесоматериалы, м³ — всего	РЛ01	4,89	0,056	0,049	99,88	
	приведенные к круглому лесу	РЛ02	7,34	0,083	0,073	149,92	
	Кирпич, тыс. шт.	РК01					
	Стекло строительное, м²	РД01	9,5	0,108	0,095	194	
	Асбестоцемент, м²	РД02	197	2,24	1,97	4024	
	Рулонные кровельные и гидроизоляционные материалы, м²	РГ03	34,5	0,39	0,35	705	
	Трубы пластмассовые, м	РД04					
	Трубы пластмассовые, т	РД05					
	Трубы стеклянные, м	РД06					
V1LH	Ресурсы на производственные и эксплуатационные нужды. Расход воды. холодной. расчетный, м³/сут	ЭВ13	0,34	0,0039	0,0034		
	расчетный, л/с	ЭВ11	0,22	0,0025	0,0022		
	годовой, м³	ЭВ14	124,1	1,41	1,24		
	горячей. расчетный, м³/сут	ЭВ23	0,044	0,0005	0,0004		
	расчетный, л/с	ЭВ21	0,104	0,0012	0,001		
	годовой м³	ЭВ24	16,06	0,18	0,16		

СТАНЦИЯ ОЧИСТКИ ВОДЫ С УСТАНОВКОЙ "СТРУЯ" ПРОИЗВОДИТЕЛЬНОСТЬЮ 100 м³/СУТ (в комплектно-блочном исполнении)	ТИПОВОЙ ПРОЕКТ 901-3-272.89	Страница 7

	Наименование показателей				Код	Типовая проектная документация				Примечание
						Всего	Удельные показатели			
							на 1 м² общей площади	на расчетную единицу	на 1 млн. руб. СМР	
V1LS	Ресурсы на производственные и эксплуатационные нужды — Расход пара			расчетный, кг/ч	ПС09					
				годовой, т	ПС07					
V1LA		Расход сжатого воздуха		расчетный, м³/ч	ЭС02					
				годовой, м³	ЭС03					
		Расход тепла	всего	расчетный, кВт	ЭТ01	48,34	0,55	0,483		
				ккал/ч	ЭТ14	41670	473,63	416,7		
				годовой, (удельные показатели, ГДж) ГДж	ЭТ21	784	8,91	7,84		
				Гкал	ЭТ25	190,3				
			в том числе на отопление	расчетный, кВт	ЭТ02	33,34	0,379	0,333		
				ккал/ч	ЭТ15	28740	326,67	287,40		
V1LN				годовой, (удельные показатели, ГДж) ГДж	ЭТ22	346	3,93	3,46		
				Гкал	ЭТ26	85,8				
			на вентиляцию	расчетный, кВт	ЭТ03					
				ккал/ч	ЭТ16					
				годовой, (удельные показатели, ГДж) ГДж	ЭТ23					
				Гкал	ЭТ27					
			на горячее водоснабжение	расчетный, кВт	ЭТ04	15,0	0,171	0,15		
				ккал/ч	ЭТ17	12930	146,97	129,30		
				годовой, (удельные показатели, ГДж) ГДж	ЭТ24	438	4,98	4,38		
				Гкал	ЭТ28	104,5				
V1LI	Канализационные стоки, расчетный, м³/сут.				ЭК01	0,344	0,0039	0,0034		
	Расход газа			расчетный, м³/ч	ЭГ01					
V1LJ				годовой, м³	ЭГ02					
V1LL	Расход электроэнергии, годовой, МВт·ч (удельные показатели, кВт·ч)				ПС08	156,8	1782,2	1568		
V1LK	Потребная электрическая мощность, кВт				ЭМ01	27,8		0,278		
V1GB	Продолжительность строительства, мес.				ПС01					

СТАНЦИЯ ОЧИСТКИ ВОДЫ С УСТАНОВКОЙ "СТРУЯ" ПРОИЗВОДИТЕЛЬНОСТЬЮ I00 $м^3$/СУТ (в комплектно-блочном исполнении)	ТИПОВОЙ ПРОЕКТ 90I-3-272.89	Страница 8

ДОПОЛНИТЕЛЬНЫЕ ДАННЫЕ

Показатели приведены для условий строительства при расчетной температуре наружного воздуха минус 50°С. В проекте предусмотрено два варианта отопления - на расчетную температуру наружного воздуха минус 40 и 20...30°С и вариант несущих конструкций блок-боксов на расчетную температуру наружного воздуха 20...30°С.

Сметная документация составлена в нормах и ценах, введенных с I.0I.84г

Альбом УШ - Рабочие чертежи и документация для изготовления БКУ в заводских условиях выдан предприятию-изготовителю - ССО Сибкомплектмонтаж.

B7EA

СОСТАВ ПРОЕКТНОЙ ДОКУМЕНТАЦИИ

АЛЬБОМ I	Пояснительная записка
АЛЬБОМ П	Рабочие чертежи и документация для производства работ на строительной площадке
АЛЬБОМ Ш	Сборник спецификаций оборудования
АЛЬБОМ IУ	Задание заводу-изготовителю на щит НКУ
АЛЬБОМ У	Задание заводу-изготовителю на щиты КИПиА
АЛЬБОМ УI	Сводная ведомость потребности в материалах
АЛЬБОМ УП	Сметная документация
АЛЬБОМ УШ	Рабочие чертежи и документация для изготовления БКУ в заводских условиях.
АЛЬБОМ IX	Задание на разработку нестандартизированного оборудования

Объем проектных материалов, приведенных к формату А4 - 585 форматок.

B7BA АВТОР ПРОЕКТА НИПИ по комплектно-блочному строительству, 625016, г.Тюмень, ул.Мельникайте,117

B7HA УТВЕРЖДЕНИЕ Утвержден Главным техническим управлением Миннефтегазстроя, протокол от 05.12.88г Введен в действие институтом НИПИКБС, приказ от 24.07.89г № 147
Срок действия типового проекта - 1995г

B7KA ПОСТАВЩИК НИПИ по комплектно-блочному строительству, 625016, г.Тюмень, ул.Мельникайте,117

gost.e-ecolog.ru

Инв.№ Катал.л.№ 064274

Подписано в печать I5.02.90. Тираж 8360 экз. Заказ I0I6. ЦИТП Госстроя СССР