СК-2	СТРОИТЕЛЬНЫЙ КАТАЛОГ Часть 2 ТИПОВЫЕ ПРОЕКТЫ ПРЕДПРИЯТИЙ, ЗДАНИЙ И СООРУЖЕНИЙ	90I-3-277.89
СССР ЦИТП	БЛОК МИКРОФИЛЬТРОВ ДЛЯ СТАНЦИИ ОЧИСТКИ ВОДЫ ПОВЕРХНОСТНЫХ ИСТОЧНИКОВ МУТНОСТЬЮ ДО I20 МГ/Л ПРОИЗВОДИТЕЛЬНОСТЬЮ 32,0 ТЫС.М3/СУТКИ	УДК 628.32
МАРТ 1990	ТИПОВОЙ ПРОЕКТ	На 6 страницах Страница 1

ФАСАД К-М

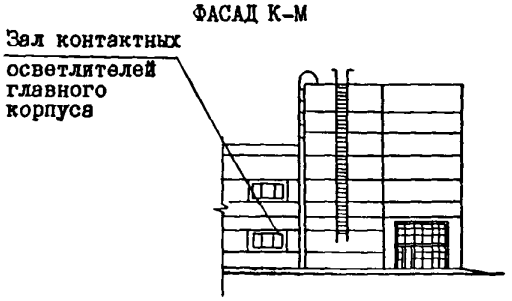

РАЗРЕЗ I-I

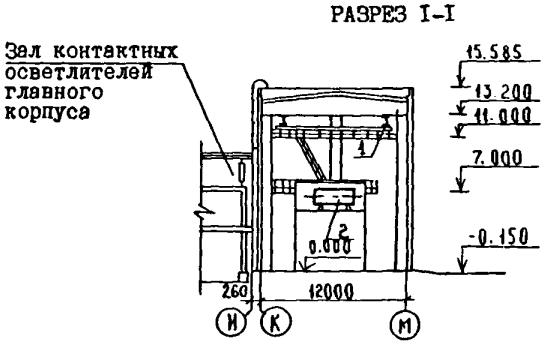

ПЛАН НА ОТМ. 5.200

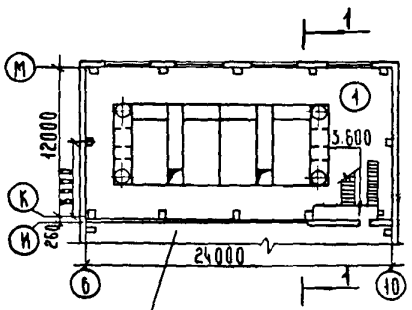

ПЛАН НА ОТМ. 7.000 и II.000

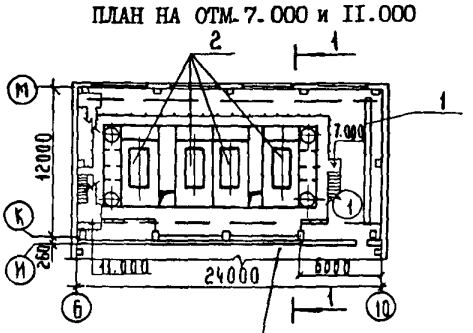

ПЛАН НА ОТМ.0.000

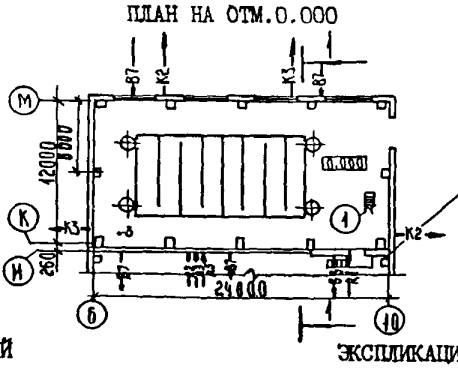

ЭКСПЛИКАЦИЯ ПОМЕЩЕНИЙ

Номер	Наименование	Площадь м2
I	Помещение микрофильтров	290,0

ЭКСПЛИКАЦИЯ ОБОРУДОВАНИЯ

Поз.	Наименование и марка	Количество
I	Кран подвесной однопролетный 3,2-I0,2-9-I2	I
2	Микрофильтр МФМ I,5х2,8	4
3	ГНОМ I6-I5	I

DIAA ТЕХНИЧЕСКАЯ ХАРАКТЕРИСТИКА

Сооружение предназначено для предварительной обработки воды на микрофильтрах с целью выделения из нее планктона и защиты дырчатых систем и трубопроводов от засорения грубодисперсными частицами.

gost.e-ecolog.ru

БЛОК МИКРОФИЛЬТРОВ ДЛЯ СТАНЦИИ ОЧИСТКИ ВОДЫ ПОВЕРХНОСТНЫХ ИСТОЧНИКОВ МУТНОСТЬЮ ДО 120 МГ/Л ПРОИЗВОДИТЕЛЬНОСТЬЮ 32,0 ТЫС.М3/СУТКИ	ТИПОВОЙ ПРОЕКТ 901-3-277.89	Страница 2

D28A СТРОИТЕЛЬНЫЕ КОНСТРУКЦИИ И ИЗДЕЛИЯ

Фундаменты - монолитные ж.б. по серии I.412-I/77, вып.I÷3 из бетона класса В15 типоразмеров-5

Фундаментные балки - сборные ж.б. по серии I.415.I-2, вып.I, типоразмеров-3

Стены наружные - сборные керамзитобетонные стеновые панели по серии I.030.I-I, вып.0-I; 0-3; I-I; 2-I; 3-I; 3-2; 4-I; 4-2, типоразмеров-6

Колонны - по серии I.423-5, вып.I, типразмеров-I; по серии I.427.I-3, вып.I/87; 2/87, типоразмеров-I

Плиты покрытия - по серии I.465.I-I0/82 вып.0; I; 2, типоразмеров-2

Балки покрытия - по серии I.462.I-3/80, вып.I,3; типоразмеров-I

Кровля - из 2-х слоев рубероида РКП-350А на битумной мастике по комплексным плитам

Полы - цементно-песчаного раствора

Окна - по ГОСТ I2506-8I типоразмеров-2

Ворота - по серии I.435.9-I7, вып.I, типоразмеров-I

Перемычки - сборные ж.б. по серии I.038.I-I, вып.I, типоразмеров-2

Наибольшая масса монтажного элемента (колонна) - II,4 т

J30B НОРМАТИВНОЕ ЗНАЧЕНИЕ ВЕТРОВОГО ДАВЛЕНИЯ - 23 кгс/м2 0,23 кПа

R2C0 СТЕПЕНЬ ОГНЕСТОЙКОСТИ - II

N18D РАСЧЕТНАЯ ТЕМПЕРАТУРА НАРУЖНОГО ВОЗДУХА - минус 30°С

H5UA ОТДЕЛКА НАРУЖНАЯ - штукатурка кирпичных стен, окраска цементно-перхлорвиниловыми красками

ВНУТРЕННЯЯ - штукатурка кирпичных стен, затирка швов панельных стен, окраска поливинилацетатная

C3GA ИНЖЕНЕРНОЕ ОБОРУДОВАНИЕ

Водопровод - хозяйственно-питьевой от насосной станции II подъема, напор на вводе 60 м вод.ст.

Канализация - производственная, присоединение к местной сети площадки, водосток внутренний с выпуском на отмостку

Отопление - водяное с параметрами I50-70°С от наружных тепловых сетей

Вентиляция - приточно-вытяжная с механическим побуждением

Электроснабжение - от сети напряжением 380/220В

Освещение - лампы накаливания и люминесцентные лампы

Связь и сигнализация - телефонизация, электрофикация

Кран - электрический

G2DD КЛИМАТИЧЕСКИЙ РАЙОН СССР - II

J3NB НОРМАТИВНОЕ ЗНАЧЕНИЕ ВЕСА СНЕГОВОГО ПОКРОВА - 100 кгс/м2 I,0 кПа

G2EE ИНЖЕНЕРНО-ГЕОЛОГИЧЕСКИЕ УСЛОВИЯ - обычные

БЛОК МИКРОФИЛЬТРОВ ДЛЯ СТАНЦИИ ОЧИСТКИ ВОДЫ ПОВЕРХНОСТНЫХ ИСТОЧНИКОВ МУТНОСТЬЮ ДО 120 МГ/Л ПРОИЗВОДИТЕЛЬНОСТЬЮ 32,0 ТЫС.М3/СУТКИ | ТИПОВОЙ ПРОЕКТ 901-3-277.89 | Страница 3

V1MA

ТЕХНИКО-ЭКОНОМИЧЕСКИЕ ДАННЫЕ И ПОКАЗАТЕЛИ

Наименование показателей	Код	Типовая проектная документация: Всего	Удельные показатели: на 1 м² общей площади / на 1 м³ строительного объема	Удельные показатели: на расчетную единицу	Удельные показатели: на 1 млн. руб СМР	Примечание*
G3DB — Производственная программа. Мощность предприятия. Расчетные единицы. Единица мощности: м3/сутки	EA05	1000				
Единица годового объема товарной продукции. в натуральном выражении: м3/год	EA07	1000				
в оптовых ценах, тыс. руб.	EA08					
Количество расчетных единиц. Мощность, тыс м³/сутки	ЕД06	32				
Годовой объем товарной продукции. в натуральном выражении: тыс м3	ЕД09	11680				
в оптовых ценах, тыс. руб.	ЕД10					
Затраты производства (себестоимость), тыс. руб. (удельные показатели на 1 руб. товарной продукции, коп.)	СП02	32,06		0,005		
Прибыль (годовая), тыс. руб. (удельные показатели на 1 руб. товарной продукции, коп.)	СП07					
Уровень рентабельности (прибыль к себестоимости), %	СП03					
Срок окупаемости капиталовложений (сметной стоимости), год	СП04					
Приведенные затраты, тыс. руб. (удельные показатели, руб.)	СП06	56,03		1704,4		
Уровень механизации и автоматизации производственных процессов, %	ШТ11	97				
Удельный вес рабочих, занятых ручным трудом, %	ЮА62	3				
Трудоемкость изготовления продукции (годовая), чел.-ч.	ТР07	8778		274,3		
Производительность труда: годовой выпуск продукции на одного работающего, тыс. руб.	ШТ06	13,64				
то же, в натуральном выражении	ШТ07	2920				
G3DD — Режим работы и штаты. Численность работающих чел.: общая	ШТ02	4				
в том числе: рабочих	ШТ03	4				
в наиболее многочисленную смену	ШТ04	2				
количество рабочих дней в году	ШТ08	365				
количество смен в сутки	ШТ01	3				
продолжительность смены, ч.	ШТ09	8				
коэффициент сменности по рабочим	ШТ05	2				
коэффициент загрузки оборудования	ШТ10	0,91				
G3OC — Техническая характеристика. Площадь, м²: застройки	ХП01	304,8		9,525		
G3OB — общая	ХП02	390,0		12,19		
в том числе: подземной части	ХП03	-				
встроенных (бытовых) помещений	ХП09	-				
G3NB — Объем строительный, м³: общий	ХБ01	4495,4		140,48		
в том числе: подземной части	ХБ02	-				
встроенных (бытовых) помещений	ХБ03	-				

* для заполнения данных проекта привязки

БЛОК МИКРОФИЛЬТРОВ ДЛЯ СТАНЦИИ ОЧИСТКИ ВОДЫ ПОВЕРХНОСТНЫХ ИСТОЧНИКОВ МУТНОСТЬЮ ДО 120 МГ/Л ПРОИЗВОДИТЕЛЬНОСТЬЮ 32,0 ТЫС.М3/СУТКИ | ТИПОВОЙ ПРОЕКТ 901-3-277.89 | Страница 4

	Наименование показателей	Код	Типовая проектная документация: Всего	Удельные показатели: на 1 м² общей площади / на 1 м³ строительного объема	Удельные показатели: на расчетную единицу	Удельные показатели: на 1 млн. руб СМР	Примечание
V1IA							
V1IB	Стоимость. Сметная стоимость, тыс. руб. (удельные показатели, руб.) — общая	CC01	149,9		4684,38		
V1IL	в том числе — строительно-монтажных работ	CC02	111,66	286,31 / 24,84			
V1IO	в том числе — оборудования	CC03	38,24				
	общая с учетом условной привязки	CC10	194,87		6089,69		
	Трудоемкость. нормативная трудоемкость, чел.-ч	TP08	15590		408,44		
V1JF	трудозатраты построечные, чел.-ч	TP06	13070	39,97 / 3,47	487,19	139620	
V1KB	Материалоемкость. Цемент, т (удельные показатели, кг) — всего	PЦ01	270,1	692,56 / 60,08	8440,6	2418950	
	приведенный к М400	PЦ02	269,85	691,92 / 60,028	8432,8	2416711	
	в том числе на индустриальные изделия	PЦ03	68,85	176,54 / 15,316	2151,56	616604	
	Сталь, т (удельные показатели, кг) — всего	PC01	50,441	129,08 / 11,198	1573,16	450842	
	приведенная к классу А-I и Ст3	PC02	66,01	169,26 / 14,684	2062,81	591170	
	в том числе на индустриальные изделия	PC03	26,962	69,31 / 5,998	842,56	241465	
	Бетон и железобетон, м³. всего	PБ01	395,75	1,0147 / 0,08803	12,367	3544,2	
	в том числе — монолитный	PБ02	232,69	0,5966 / 0,0518	7,272		
	в том числе — сборный тяжелый	PБ04	86,24	0,2211 / 0,01918	2,695	772,34	
	в том числе — сборный легкий	PБ05	76,82	0,197 / 0,0171	2,401	687,98	
	Лесоматериалы, м³. всего	PЛ01	25,63	0,066 / 0,0057	0,8	229,54	
	приведенные к круглому лесу	PЛ02	38,52	0,099 / 0,0086	1,2	344,98	
	Кирпич, тыс. шт.	PK01	6,82	0,017 / 0,0015	0,213	61,08	
	Стекло строительное, м²	PД01	81,15	0,208 / 0,018	2,54	726,76	
	Асбестоцемент, м²	PД02					
	Рулонные кровельные и гидроизоляционные материалы, м²	PГ03	1217,7	3,122 / 0,271	38,05	10905,4	
	Трубы пластмассовые, м	PД04	136	0,349 / 0,0302	4,25	1217,98	
	Трубы пластмассовые, т	PД05	0,085	0,0002 / 0,00002	0,0026	0,7612	
	Трубы стеклянные, м	PД06					
V1LH	Ресурсы на производственные и эксплуатационные нужды. Расход воды. холодной — расчетный, м³/сут	ЭВ13					
	расчетный, л/с	ЭВ11					
	годовой, м³	ЭВ14					
	горячей — расчетный, м³/сут	ЭВ23					
	расчетный, л/с	ЭВ21					
	годовой м³	ЭВ24					

БЛОК МИКРОФИЛЬТРОВ ДЛЯ СТАНЦИИ ОЧИСТКИ ВОДЫ ПОВЕРХНОСТНЫХ ИСТОЧНИКОВ МУТНОСТЬЮ ДО 120 МГ/Л ПРОИЗВОДИТЕЛЬНОСТЬЮ 32,0 ТЫС.М3/СУТКИ

ТИПОВОЙ ПРОЕКТ 901-3-277.89

Страница 5

	Наименование показателей		Код	Типовая проектная документация				Примечание
				Всего	Удельные показатели			
					на 1 м² общей площади на 1 м³ строительного объема	на расчетную единицу	на 1 млн руб СМР	
V1LS	Ресурсы на производственные и эксплуатационные нужды. Расход пара. расчетный, кг/ч		ПС09					
	Расход пара. годовой, т		ПС07					
V1LA	Расход сжатого воздуха. расчетный, м³/ч		ЭС02					
	Расход сжатого воздуха. годовой, м³		ЭС03					
	Расход тепла. всего. расчетный,	кВт	ЭТ01	105,0	0,2692 0,02336	3,281		
		ккал/ч	ЭТ14	90310	231,56 20,089	2822,19		
	Расход тепла. всего. годовой, (удельные показатели, ГДж)	ГДж	ЭТ21	959,34	2,46 0,2134	29,98		
		Гкал	ЭТ25	229,0				
	Расход тепла. в том числе. на отопление. расчетный,	кВт	ЭТ02	105,0	0,2692 0,02336	3,281		
		ккал/ч	ЭТ15	90310	231,56 20,089	2822,19		
	на отопление. годовой, (удельные показатели, ГДж)	ГДж	ЭТ22	959,34	2,46 0,2134	29,98		
		Гкал	ЭТ26	229,0				
V1LN	на вентиляцию. расчетный,	кВт	ЭТ03					
		ккал/ч	ЭТ16					
	на вентиляцию. годовой, (удельные показатели, ГДж)	ГДж	ЭТ23					
		Гкал	ЭТ27					
	на горячее водоснабжение. расчетный,	кВт	ЭТ04					
		ккал/ч	ЭТ17					
	на горячее водоснабжение. годовой, (удельные показатели, ГДж)	ГДж	ЭТ24					
		Гкал	ЭТ28					
V1LI	Канализационные стоки, расчетный, м³/сут.		ЭК01					
	Расход газа. расчетный, м³/ч		ЭГ01					
V1LJ	Расход газа. годовой, м³		ЭГ02					
V1LL	Расход электроэнергии, годовой, МВт·ч (удельные показатели, кВт·ч)		ПС08	179,58	460,46 39,95	5611,88		
V1LK	Потребная электрическая мощность, кВт		ЭМ01	20,5		0,64		
V1GB	Продолжительность строительства, мес.		ПС01	8,5				

БЛОК МИКРОФИЛЬТРОВ ДЛЯ СТАНЦИИ ОЧИСТКИ ВОДЫ ПОВЕРХНОСТНЫХ ИСТОЧНИКОВ МУТНОСТЬЮ ДО 120 МГ/Л ПРОИЗВОДИТЕЛЬНОСТЬЮ 32,0 ТЫС.М3/СУТКИ	ТИПОВОЙ ПРОЕКТ 901-3-277.89	Страница 6

G3DT ТЕХНОЛОГИЧЕСКИЙ ПРОЦЕСС

Вода подается на микрофильтры, пройдя через водосливы, поступает в канал и далее по трубопроводу, в который подается хлор для первичного хлорирования, поступает в контактную камеру, обеспечивающую возможность ввода активированного угля. Далее вода поступает в смеситель, где вводятся коагулянт и полиакриламид. После чего она подается для дальнейшей обработки.

ДОПОЛНИТЕЛЬНЫЕ ДАННЫЕ

Расчетный показатель - 1,0 тыс.м3/сутки обрабатываемой воды (всего 32 единицы).

Настоящий проект разработан взамен ТПР 901-3-163.

Смета составлена в ценах 1984 г.

B7EA СОСТАВ ПРОЕКТНОЙ ДОКУМЕНТАЦИИ

Альбом 1	ПЗ	Пояснительная записка
Альбом 2	ТХ	Технология производства
	ОВ	Отопление и вентиляция
	ЭМ	Силовое электрооборудование
	ЭО	Электрическое освещение
	АТХ	Автоматизация
	СС	Связь и сигнализация
	АР	Архитектурные решения
	КЖ	Конструкции железобетонные
	КМ	Конструкции металлические
	КЖИ	Строительные изделия
	ОС	Организация строительства
Альбом 3	СО	Спецификации оборудования
Альбом 4	ВМ	Ведомость потребности в материалах
Альбом 5	С	Сметы

Объем проектных материалов, приведенных к формату А4-532 - форматок.

B7BA АВТОР ПРОЕКТА

ЦНИИЭП инженерного оборудования
Москва, 117279, ул.Профсоюзная, 93а

B7HA УТВЕРЖДЕНИЕ

Утвержден Госгражданстроем. Приказ № 242 от 29 июля 1986 г.
Введен в действие Управлением инженерного оборудования Госкомархитектуры письмом № 5-444 от 19.09.89 г.
Срок действия 1994 г.

B7KA ПОСТАВЩИК

Свердловский филиал ЦИТП
620062, г.Свердловск, ул.Чебышева, 4

gost.e-ecolog.ru

Инв.№ 24066 Катал.л.№ 064773

Подписано в печать 29.01.90. Тираж 8360 экз. Заказ 805. ЦИТП Госстроя СССР