К-2	СТРОИТЕЛЬНЫЙ КАТАЛОГ Часть 2 ТИПОВЫЕ ПРОЕКТЫ ПРЕДПРИЯТИЙ, ЗДАНИЙ И СООРУЖЕНИЙ	90I-2-I67с.I3.89
СССР ЦИТП	ВОДОПРОВОДНАЯ НАСОСНАЯ СТАНЦИЯ ПРОИЗВОДИТЕЛЬНОСТЬЮ ОТ 50 ДО 200 М3/ЧАС (ДЛЯ ТАДЖИКСКОЙ ССР)	УДК 628.I2
МАРТ 1990	ЗОНАЛЬНЫЙ ТИПОВОЙ ПРОЕКТ	На 6 страницах Страница 1

Фасад I-2

Разрез I-I

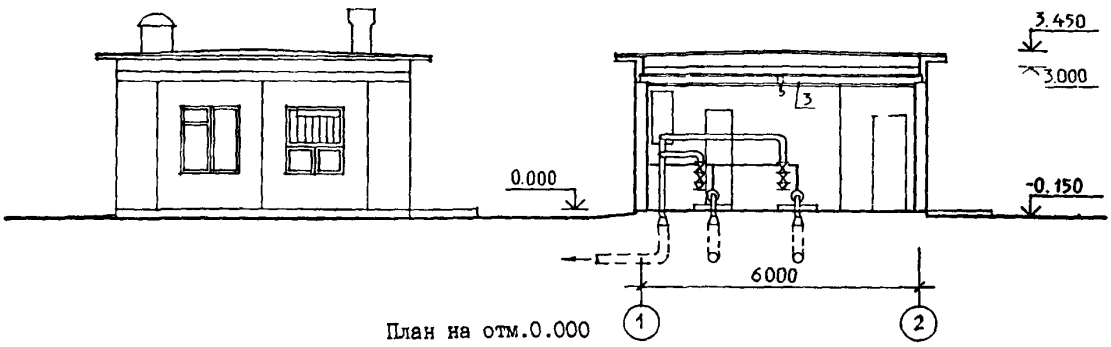

План на отм.0.000

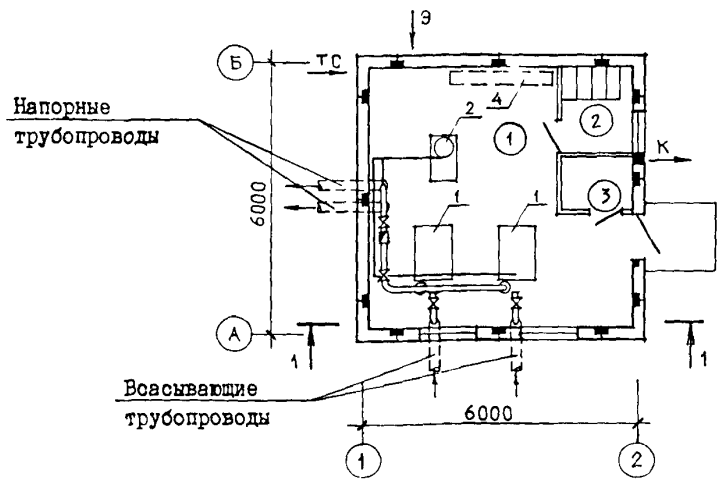

ЭКСПЛИКАЦИЯ ПОМЕЩЕНИЙ

Номер	Наименование	Площадь м2
I	Машинный зал	27.2
2	Помещение ремонтников	2.6
3	Санузел	I.7

ЭКСПЛИКАЦИЯ ОБОРУДОВАНИЯ

Поз	Наименование и марка	Количество
I	Насос центробежный	2
2	Установка с двумя вакуум-насосами ВВН-I-0.75	I
3	Таль передвижная червячная ручная грузоподъемностью I тс	I
4	Электрошкафы	I

gost.e-ecolog.ru

ВОДОПРОВОДНАЯ НАСОСНАЯ СТАНЦИЯ ПРОИЗВОДИТЕЛЬНОСТЬЮ ОТ 50 ДО 200 М3/ЧАС (ДЛЯ ТАДЖИКСКОЙ ССР)	ЗОНАЛЬНЫЙ ТИПОВОЙ ПРОЕКТ 901-2-167с.13.89	Страница 2

D1AA ТЕХНИЧЕСКАЯ ХАРАКТЕРИСТИКА

Водопроводная насосная станция предназначена для целей хозяйственно-питьевого и производственного водоснабжения при требуемой производительности от 50 до 200 м3/ч

D2BA СТРОИТЕЛЬНЫЕ КОНСТРУКЦИИ И ИЗДЕЛИЯ

Фундаменты - ленточные монолитные из бетона класса В7,5

Стены - сборные керамзитобетонные панели толщиной 300 мм по серии 55
Типоразмеров-2

Перегородки - армокирпичные

Покрытие - сборные железобетонные плиты по серии I.865.I-4/84 вып.I.
Типоразмеров-2

Кровля - рулонная, трехслойная

Полы - из керамической плитки, линолеума

Окна - деревянные по серии I.I36.5-I6 ч.I.
Типоразмеров-2

Двери - деревянные по серии I.I36-I0, по ГОСТ I4624-84.
Типоразмеров-2

Наибольшая масса монтажного элемента (плита покрытия) - 2,9 т

H5UA ОТДЕЛКА

НАРУЖНАЯ

Затирка швов, побелка известью

ВНУТРЕННЯЯ

Затирка, клеевая побелка, окраска силикатной и влагостойкой красками

G3GA ИНЖЕНЕРНОЕ ОБОРУДОВАНИЕ

Водопровод - от напорных водоводов насосной станции, напор I0,0 м

Канализация - хозяйственно-бытовая в наружную сеть

Отопление - водяное центральное, система однотрубная с конвекторами типа "Универсал". Температура теплоносителя 95-70°С. Вариант - электроотопление

Вентиляция - приточно-вытяжная с механическим побуждением и естественная

Электроснабжение - от внешних сетей напряжением 380/220В

J3OB НОРМАТИВНОЕ ЗНАЧЕНИЕ ВЕТРОВОГО ДАВЛЕНИЯ - 0,38 кПа / 38 кгс/м2

J3NB НОРМАТИВНОЕ ЗНАЧЕНИЕ ВЕСА СНЕГОВОГО ПОКРОВА - 0,70 кПа / 70 кгс/м2

R2CO СТЕПЕНЬ ОГНЕСТОЙКОСТИ - вторая

N1BD РАСЧЕТНАЯ ТЕМПЕРАТУРА НАРУЖНОГО ВОЗДУХА - минус I3°С

G2DD КЛИМАТИЧЕСКИЙ ПОДРАЙОН СССР - IУА (ДЛЯ ТАДЖИКСКОЙ ССР)

G2EE ИНЖЕНЕРНО-ГЕОЛОГИЧЕСКИЕ УСЛОВИЯ - обычные

G2MQ СЕЙСМИЧНОСТЬ - 7,8,9 баллов (основное решение)

G3DT ТЕХНОЛОГИЧЕСКИЙ ПРОЦЕСС

По степени обеспеченности воды насосная станция может относиться ко II или III категории надежности действия. Работа насосной станции предусматривается без постоянного дежурного персонала. Управление насосами автоматическое. Для подачи воды потребителям в насосной станции устанавливаются два насоса, из которых один рабочий, один резервный.

Пуск насосов производится при открытой задвижке на напорном водоводе. Для удаления воздуха из насосов и всасывающих линий предусматривается установка с вакуум-насосами.

Для защиты от землетрясений предусмотрены гибкие вставки (компенсаторы) на напорных и всасывающих трубопроводах у насосов.

ВОДОПРОВОДНАЯ НАСОСНАЯ СТАНЦИЯ ПРОИЗВОДИТЕЛЬНОСТЬЮ ОТ 50 ДО 200 М3/ЧАС (ДЛЯ ТАДЖИКСКОЙ ССР)

ЗОНАЛЬНЫЙ ТИПОВОЙ ПРОЕКТ 901-2-167с.13.89

Страница 3

V1MA

ТЕХНИКО-ЭКОНОМИЧЕСКИЕ ДАННЫЕ И ПОКАЗАТЕЛИ

Наименование показателей					Код	Типовая проектная документация: Всего	Удельные показатели: на 1 м² общей площади / на 1 м³ строительного объема	Удельные показатели: на расчетную единицу	Удельные показатели: на 1 млн. руб. СМР	Примечание*
Производственная программа	Мощность предприятия	Расчетные единицы	Единица мощности		ЕА05	м3/ч				
G3DB			Единица годового объема товарной продукции	в натуральном выражении	ЕА07	тыс.м3				
				в оптовых ценах	ЕА08	тыс.руб.				
		Количество расчетных единиц	Мощность		ЕД06	90				
			Годовой объем товарной продукции	в натуральном выражении	ЕД09	788,4				
				в оптовых ценах, тыс. руб.	ЕД10	8,672				
	Затраты производства (себестоимость), тыс. руб. (удельные показатели на 1 руб. товарной продукции, коп.)				СП02	3,96		45,66		
	Прибыль (годовая), тыс. руб. (удельные показатели на 1 руб. товарной продукции, коп.)				СП07	4,537		52,32		
	Уровень рентабельности (прибыль к себестоимости), %				СП03	114,57				
	Срок окупаемости капиталовложений (сметной стоимости), год				СП04	3,31				
	Приведенные затраты, тыс. руб. (удельные показатели, руб.)				СП06	5,099		56,66		
	Уровень механизации и автоматизации производственных процессов, %				ШТ11	100				
	Удельный вес рабочих, занятых ручным трудом, %				ЮА62					
	Трудоемкость изготовления продукции (годовая), чел.-ч.				ТР07	110		1,22		
	Производительность труда	годовой выпуск продукции на одного работающего, тыс. руб.			ШТ06					
		то же, в натуральном выражении			ШТ07					
G3DD	Режим работы и штаты	Численность работающих чел.	общая		ШТ02	0,1				
			в том числе	рабочих	ШТ03	0,1				
				в наиболее многочисленную смену	ШТ04					
		количество рабочих дней в году			ШТ08	365				
		количество смен в сутки			ШТ01	3				
		продолжительность смены, ч.			ШТ09	8				
		коэффициент сменности по рабочим			ШТ05					
		коэффициент загрузки оборудования			ШТ10	0,5				
G3OC	Техническая характеристика	площадь, м²	застройки		ХП01	39,7		0,44		
G3OB			общая		ХП02	31,5		0,35		
			в том числе	подземной части	ХП03					
				встроенных (бытовых) помещений	ХП09					
G3NB		объем строительный, м³	общий		ХБ01	135,4		1,50		
			в том числе	подземной части	ХБ02					
				встроенных (бытовых) помещений	ХБ03					

* для заполнения данных проекта привязки

ВОДОПРОВОДНАЯ НАСОСНАЯ СТАНЦИЯ ПРОИЗВОДИТЕЛЬНОСТЬЮ ОТ 50 ДО 200 М3/ЧАС (ДЛЯ ТАДЖИКСКОЙ ССР)	ЗОНАЛЬНЫЙ ТИПОВОЙ ПРОЕКТ 90I-2-I67с.I3.89	Страница 4

	Наименование показателей				Код	Типовая проектная документация				Примечание
						Всего	Удельные показатели			
							на 1 м² общей площади на 1 м³ строительного объема	на расчетную единицу	на 1 млн. руб. СМР	
V1IA	Стоимость	Сметная стоимость, тыс. руб. (удельные показатели, руб.)		общая	CC01	I5,02		I66,89		
V1IB			в том числе	строительно-монтажных работ	CC02	8,3	263,5			
V1IL				оборудования	CC03	6,72				
V1IO				общая с учетом условной привязки	CC10	I8,78		208,67		
	Трудоемкость	нормативная трудоемкость, чел.-ч			TP08	I727		I9,2		
V1JF		трудозатраты построечные, чел.-ч			TP06	I546	49,08	I7,I8	I86265	
V1KB	Материалоемкость	Цемент, т (удельные показатели, кг)		всего	PЦ01	II,7I	37I,7	I30,II	I4I0843	
				приведенный к М400	PЦ02	II,5I	365,4	I27,89	I386747	
				в том числе на индустриальные изделия	PЦ03	7,07	224,4	78,56	85I807,2	
		Сталь, т (удельные показатели, кг)		всего	PC01	I,28	40,63	I4,22	I542I6,9	
				приведенная к классу А-I и Ст3	PC02	I,59	50,48	I7,67	I9I566,3	
				в том числе на индустриальные изделия	PC03	0,87	27,62	9,67	I048I9,3	
		Бетон и железобетон, м³		всего	PБ01	33,5	I,06	0,37	4036	
			в том числе	монолитный	PБ02	I7,59	0,56	0,I95		
				сборный тяжелый	PБ04	2,34	0,07	0,026	28I,9	
				сборный легкий	PБ05	I3,57	0,43	0,I5I	I635	
		Лесоматериалы, м³		всего	PЛ01	I,57	0,05	0,0I7	I89,I6	
				приведенные к круглому лесу	PЛ02	2,6	0,083	0,029	3I3,25	
		Кирпич, тыс. шт.			PK01	0,83	0,026	0,009	I00	
		Стекло строительное, м²			PД01	5,7I	0,I8	0,063	688	
		Асбестоцемент, м²			PД02					
		Рулонные кровельные и гидроизоляционные материалы, м²			PГ03	27I,0	8,6	3,0I	32650	
		Трубы пластмассовые		м	PД04	47,4	I,50	0,53	57I0,8	
				т	PД05	0,I0I	0,003	0,00II	I2,I7	
		Трубы стеклянные, м			PД06					
V1LH	Ресурсы на производственные и эксплуатационные нужды	Расход воды	холодной	расчетный	м³/сут	ЭВ13	0,025	0,0008	0,00028	
					л/с	ЭВ11	0,I3	0,004	0,00I	
				годовой, м³		ЭВ14	9,I3	0,29	0,I0I	
			горячей	расчетный	м³/сут	ЭВ23				
					л/с	ЭВ21				
				годовой м³		ЭВ24				

ВОДОПРОВОДНАЯ НАСОСНАЯ СТАНЦИЯ ПРОИЗВОДИТЕЛЬНОСТЬЮ ОТ 50 ДО 200 М3/ЧАС (ДЛЯ ТАДЖИКСКОЙ ССР)	ЗОНАЛЬНЫЙ ТИПОВОЙ ПРОЕКТ 901-2-167с.13.89	Страница 5

	Наименование показателей			Код	Типовая проектная документация: Всего	Удельные показатели: на 1 м² общей площади / на 1 м³ строительного объема	Удельные показатели: на расчетную единицу	Удельные показатели: на 1 млн. руб. СМР	Примечание
V1LS	Ресурсы на производственные и эксплуатационные нужды — Расход пара — расчетный, кг/ч			ПС09					
	Расход пара — годовой, т			ПС07					
V1LA	Расход сжатого воздуха — расчетный, м³/ч			ЭС02					
	Расход сжатого воздуха — годовой, м³			ЭС03					
	Расход тепла — всего — расчетный,		кВт	ЭТ01	3,22	0,102	0,036		
			ккал/ч	ЭТ14	2770	87,94	30,78		
		годовой, (удельные показатели, ГДж)	ГДж	ЭТ21	8,53	0,27	0,095		
			Гкал	ЭТ25	2,036				
V1LN	в том числе — на отопление — расчетный,		кВт	ЭТ02	3,22	0,102	0,036		
			ккал/ч	ЭТ15	2770	87,94	30,78		
		годовой, (удельные показатели, ГДж)	ГДж	ЭТ22	8,53	0,27	0,095		
			Гкал	ЭТ26	2,036				
	на вентиляцию — расчетный,		кВт	ЭТ03					
			ккал/ч	ЭТ16					
		годовой, (удельные показатели, ГДж)	ГДж	ЭТ23					
			Гкал	ЭТ27					
	на горячее водоснабжение — расчетный,		кВт	ЭТ04					
			ккал/ч	ЭТ17					
		годовой, (удельные показатели, ГДж)	ГДж	ЭТ24					
			Гкал	ЭТ28					
V1LJ	Канализационные стоки, расчетный, м³/сут.			ЭК01	0,025	0,0008	0,00028		
	Расход газа — расчетный, м³/ч			ЭГ01					
	Расход газа — годовой, м³			ЭГ02					
V1LL	Расход электроэнергии, годовой, МВт·ч (удельные показатели, кВт·ч)			ПС08	394,2	125,4	4380		
V1LK	Потребная электрическая мощность, кВт			ЭМ01	45,0		0,50		
V1GB	Продолжительность строительства, мес.			ПС01	6				

ВОДОПРОВОДНАЯ НАСОСНАЯ СТАНЦИЯ ПРОИЗВОДИТЕЛЬНОСТЬЮ ОТ 50 ДО 200 М3/ЧАС (ДЛЯ ТАДЖИКСКОЙ ССР)	ЗОНАЛЬНЫЙ ТИПОВОЙ ПРОЕКТ 90I-2-I67с.I3.89	Страница 6

Д О П О Л Н И Т Е Л Ь Н Ы Е Д А Н Н Ы Е

Зональный типовой проект разработан на основе типовых проектных решений 90I-2-0I54.87. Стоимость определена в нормах и ценах I984 года для Гиссарской группы районов Таджикской ССР.

Разработан вариант для грунтов II типа просадочности.

В насосной станции предусмотрена установка I8-ти типов насосов в зависимости от требуемого напора и производительности. Технико-экономические показатели приведены для насоса типа К 90/85.

Расчетный показатель - I м3/ч подаваемой воды (количество расчетных единиц 90)

В7ЕА С О С Т А В П Р О Е К Т Н О Й Д О К У М Е Н Т А Ц И И

Альбом I - Пояснительная записка. Технологические решения. Архитектурно-строительные решения. Конструкции железобетонные. Конструкции металлические. Отопление и вентиляция. Внутренние водопровод и канализация. Электротехническая часть. Технологический контроль

Альбом II - Строительные изделия

Альбом III - Спецификации оборудования

Альбом IУ- Ведомости потребности в материалах

Альбом У - С м е т ы

Примененные типовые проекты:

Типовой проект I4I-55-34с.I3.87 "Одноквартирный жилой дом с 5-комнатной квартирой в 2 уровнях".

Альбом II "Типовые узлы и детали"

Альбом III "Изделия заводского изготовления" (распространяет Таджикгипросельстрой)

Типовые проектные решения 90I-2-0I54.87 "Водопроводная насосная станция производительностью от 50 до 200 м3/ч"

Альбом III "Нестандартизированное оборудование и чертежи задания заводу-изготовителю" (распространяет Свердловский филиал ЦИТП)

Объем проектных материалов, приведенных к формату А4, - 552 форматки

В7ВА АВТОР ПРОЕКТА Таджикгипросельстрой, 734OI8, Душанбе,I8, пр.Правды,2I

В7НА УТВЕРЖДЕНИЕ Утвержден Госагропромом Таджикской ССР, сводное экспертное заключение от 3I.08.89г. № I43
Введен в действие Госагропромом Таджикской ССР, приказ от 0I.09.89г. № 364.
Срок действия - I994 год

В7КА ПОСТАВЩИК Таджикгипросельстрой, 734OI8, Душанбе,I8, пр.Правды,2I

gost.e-ecolog.ru

Инв.№ Катал.л.№ 064237

Подписано в печать 29.0I.90. Тираж 8360 экз. Заказ 805. ЦИТП Госстроя СССР