СК-2	СТРОИТЕЛЬНЫЙ КАТАЛОГ Часть 2 ТИПОВЫЕ ПРОЕКТЫ ПРЕДПРИЯТИЙ, ЗДАНИЙ И СООРУЖЕНИЙ	901-3-249.88
СССР ЦИТП	СООРУЖЕНИЯ ПО ОБОРОТУ ПРОМЫВНОЙ ВОДЫ ДЛЯ СТАНЦИИ ОБЕЗЖЕЛЕЗИВАНИЯ ВОДЫ ПОДЗЕМНЫХ ИСТОЧНИКОВ С СОДЕРЖАНИЕМ ЖЕЛЕЗА ДО 10 МГ/Л ПРОИЗВОДИТЕЛЬНОСТЬЮ 8,0 ТЫС.М3/СУТКИ	УДК 628.32
МАРТ 1989	ТИПОВОЙ ПРОЕКТ	На 7 страницах Страница 1

ФАСАД В-А

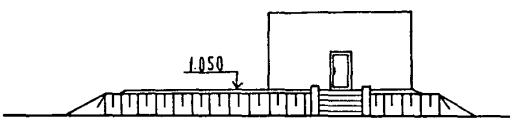

ПЛАН НА ОТМ. 0.760

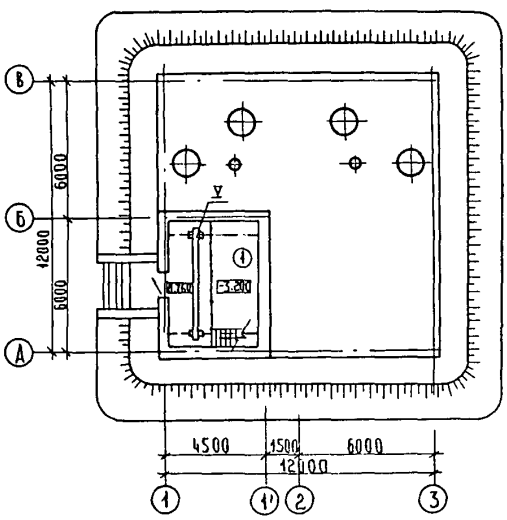

ПЛАН НА ОТМ. -3.200

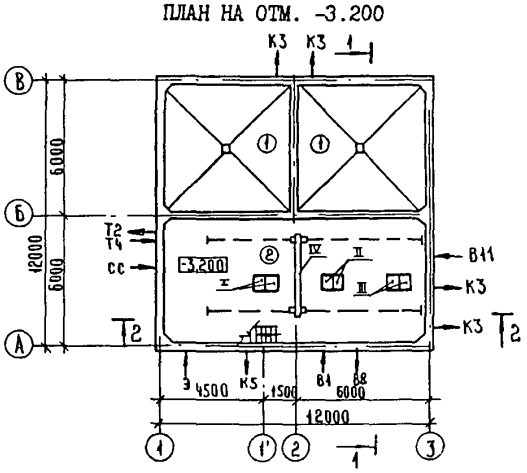

gost.e-ecolog.ru

СООРУЖЕНИЯ ПО ОБОРОТУ ПРОМЫВНОЙ ВОДЫ ДЛЯ СТАНЦИИ ОБЕЗЖЕЛЕЗИВАНИЯ ВОДЫ ПОДЗЕМНЫХ ИСТОЧНИКОВ С СОДЕРЖАНИЕМ ЖЕЛЕЗА ДО 10 МГ/Л ПРОИЗВОДИТЕЛЬНОСТЬЮ 8,0 ТЫС.М3/СУТКИ	ТИПОВОЙ ПРОЕКТ 901-3-249.86	Страница 2

I-I

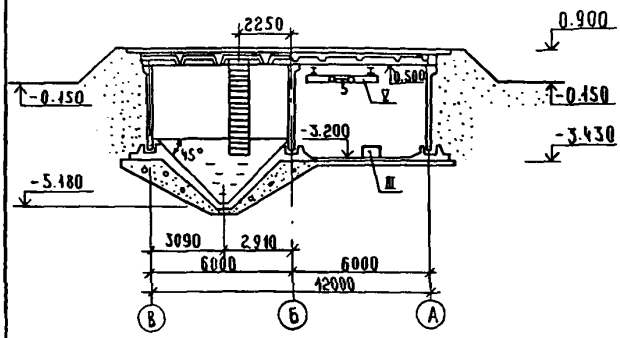

2-2

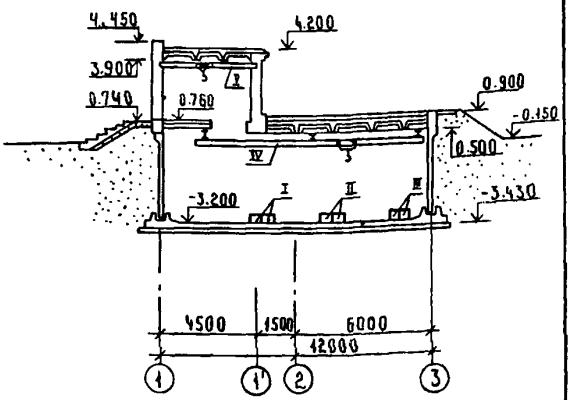

ЭКСПЛИКАЦИЯ ПОМЕЩЕНИЙ

Номер	Наименование	Площадь м2
I	Павильон над насосной станцией	23,0
2	Насосная станция	65,7

ЭКСПЛИКАЦИЯ ОБОРУДОВАНИЯ

Позиция	Наименование и марка	Количество
I	Насос ПР 12,5/12,5	2
II	Насос К 20/18	2
III	Насос ВКС 4/24А	2
IV	Кран ручной 0,5-3,6	I
V	Кран ручной 0,5-5,I	I

D1AA ТЕХНИЧЕСКАЯ ХАРАКТЕРИСТИКА

Сооружения по обороту промывной воды предназначены для отстаивания воды после промывки фильтров станции обезжелезивания и последующей подачи осветленной воды в голову сооружений, а уплотненного осадка - на площадки для подсушивания.

СООРУЖЕНИЯ ПО ОБОРОТУ ПРОМЫВНОЙ ВОДЫ ДЛЯ СТАНЦИИ ОБЕЗЖЕЛЕЗИВАНИЯ ВОДЫ ПОДЗЕМНЫХ ИСТОЧНИКОВ С СОДЕРЖАНИЕМ ЖЕЛЕЗА ДО 10 МГ/Л ПРОИЗВОДИТЕЛЬНОСТЬЮ 8,0 ТЫС.М3/СУТКИ	ТИПОВОЙ ПРОЕКТ 901-3-249.88	Страница 3

D28A СТРОИТЕЛЬНЫЕ КОНСТРУКЦИИ И ИЗДЕЛИЯ

Стены	- подземной части - сборные железобетонные панели по серии 3.900-3, вып.4/82, части I; 2; типоразмеров-2; павильона - кирпичные
Днище	- монолитное железобетонное класс бетона В15
Покрытие	- сборные железобетонные плиты по серии I.465.I--10/82, вып.I, типоразмеров-I; по серии I.442.I-2, вып.I, типоразмеров-I
Перекрытие	- панели железобетонные многопустотные по серии I.I4I-I, вып.64
Кровля	- рулонная из 3-х слоев рубероида
Лестницы	- металлические по серии I.450.3-3, вып.I часть I, типоразмеров-I
Полы	цементные; - плитка керамическая
Окна	- деревянные по ГОСТ I2506-8I, типоразмеров-I
Двери	- деревянные по ГОСТ I4624-84, типоразмеров-I
Перемычки	- железобетонные по серии I.038.I-I, вып.I; типоразмеров-4
Люк-лаз и камера приборов	- сборные железобетонные кольца по серии 3.900-3, вып.7, части I, 2, типоразмеров-2

Наибольшая масса монтажного элемента (стеновая панель) - 4,83 т

H5VA ОТДЕЛКА

НАРУЖНАЯ	- расшивка швов
ВНУТРЕННЯЯ	- штукатурка, окраска поливинилацетатной краской ВА-27А

C3GA ИНЖЕНЕРНОЕ ОБОРУДОВАНИЕ

Водопровод	- производственный и хозяйственно-питьевой от насосной станции П подъема, напор на вводе 50 м вод.ст.
Канализация	- производственная, присоединение к местной сети площадки, хозяйственно-бытовая в городскую сеть, водосток внутренний с выпуском на отмостку
Отопление	- водяное с параметрами теплоносителя 95-70°и I50-70°С
Вентиляция	- приточно-вытяжная естественная
Электроснабжение	- от сети напряжением 380/220 В
Электроосвещение	- светильниками с лампами накаливания
Связь и сигнализация	- телефонизация, радиофикация
Кран	- ручной

J30B НОРМАТИВНОЕ ЗНАЧЕНИЕ ВЕТРОВОГО ДАВЛЕНИЯ - 23 кгс/м2 (0,23 кПа)

G2DD КЛИМАТИЧЕСКИЙ РАЙОН СССР - П

R2C0 СТЕПЕНЬ ОГНЕСТОЙКОСТИ - П

J3N8 НОРМАТИВНОЕ ЗНАЧЕНИЕ ВЕСА СНЕГОВОГО ПОКРОВА - I00 кгс/м2 (I,0 кПа)

N18D РАСЧЕТНАЯ ТЕМПЕРАТУРА НАРУЖНОГО ВОЗДУХА - -30°С

G2EE ИНЖЕНЕРНО-ГЕОЛОГИЧЕСКИЕ УСЛОВИЯ - обычные

СООРУЖЕНИЯ ПО ОБОРОТУ ПРОМЫВНОЙ ВОДЫ ДЛЯ СТАНЦИИ ОБЕЗЖЕЛЕЗИВАНИЯ ВОДЫ ПОДЗЕМНЫХ ИСТОЧНИКОВ С СОДЕРЖАНИЕМ ЖЕЛЕЗА ДО 10 МГ/Л ПРОИЗВОДИТЕЛЬНОСТЬЮ 8,0 ТЫС.М3/СУТКИ	ТИПОВОЙ ПРОЕКТ 901-3- 249.88	Страница 4

V1MA

ТЕХНИКО-ЭКОНОМИЧЕСКИЕ ДАННЫЕ И ПОКАЗАТЕЛИ

Наименование показателей	Код	Типовая проектная документация: Всего	Удельные показатели: на 1 м² общей площади / на 1 м³ строительного объема	Удельные показатели: на расчетную единицу	Удельные показатели: на 1 млн. руб. СМР	Примечание*
Производственная программа. Мощность предприятия. Расчетные единицы. Единица мощности, м3/сут.	EA05	1000				
G3DB → Единица годового объема товарной продукции. в натуральном выражении, м3/год	EA07	1000				
Единица годового объема товарной продукции. в оптовых ценах, тыс. руб.	EA08					
Количество расчетных единиц. Мощность	ЕД06	8,0				
Годовой объем товарной продукции. в натуральном выражении	ЕД09	2920				
Годовой объем товарной продукции. в оптовых ценах, тыс. руб.	ЕД10					
Затраты производства (себестоимость), тыс. руб. (удельные показатели на 1 руб. товарной продукции, коп.)	СП02	43,23				
Прибыль (годовая), тыс. руб. (удельные показатели на 1 руб. товарной продукции, коп.)	СП07					
Уровень рентабельности (прибыль к себестоимости), %	СП03					
Срок окупаемости капиталовложений (сметной стоимости), год	СП04					
Приведенные затраты, тыс. руб. (удельные показатели, руб.)	СП06	48,67		6083,8		
Уровень механизации и автоматизации производственных процессов, %	ШТ11	97,5				
Удельный вес рабочих, занятых ручным трудом, %	ЮА62	2,5				
Трудоемкость изготовления продукции (годовая), чел.-ч.	ТР07					
Производительность труда. годовой выпуск продукции на одного работающего, тыс. руб.	ШТ06	10,81				
то же, в натуральном выражении	ШТ07	730				
G3DD → Режим работы и штаты. Численность работающих чел. общая	ШТ02	4				
в том числе: рабочих	ШТ03	4				
в том числе: в наиболее многочисленную смену	ШТ04	2				
количество рабочих дней в году	ШТ08	365				
количество смен в сутки	ШТ01	3				
продолжительность смены, ч.	ШТ09	8,25				
коэффициент сменности по рабочим	ШТ05	2				
коэффициент загрузки оборудования	ШТ10	0,64				
G3OC → Техническая характеристика. площадь, м². застройки	ХП01	329,4		41,175		
G3OB → площадь, м². общая	ХП02	340,7		42,588		
в том числе: подземной части	ХП03	326,2				
в том числе: встроенных (бытовых) помещений	ХП09					
G3NB → объем строительный, м³. общий	ХБ01	747,0		93,375		
в том числе: подземной части	ХБ02	640,0				
в том числе: встроенных (бытовых) помещений	ХБ03					

* для заполнения данных проекта привязки

СООРУЖЕНИЯ ПО ОБОРОТУ ПРОМЫВНОЙ ВОДЫ ДЛЯ СТАНЦИИ ОБЕЗЖЕЛЕЗИВАНИЯ ВОДЫ ПОДЗЕМНЫХ ИСТОЧНИКОВ С СОДЕРЖАНИЕМ ЖЕЛЕЗА ДО 10 МГ/Л ПРОИЗВОДИТЕЛЬНОСТЬЮ 8,0 ТЫС.М3/СУТКИ | ТИПОВОЙ ПРОЕКТ 901-3-249.88 | Страница 5

	Наименование показателей	Код	Типовая проектная документация: Всего	Удельные показатели: на 1 м² общей площади / на 1 м³ строительного объема	Удельные показатели: на расчетную единицу	Удельные показатели: на 1 млн. руб. СМР	Примечание
V11A	Стоимость. Сметная стоимость, тыс. руб. (удельные показатели, руб.). общая	CC01	36,25		4531,25		
V11B	в том числе: строительно-монтажных работ	CC02	29,02	85,178 / 38,849	3627,5		
V11L	в том числе: оборудования	CC03	7,23		903,75		
V11O	общая с учетом условной привязки	CC10	47,125		5890,6		
	Трудоемкость. нормативная трудоемкость, чел.-ч	TP08	5351		668,88		
V1JF	трудозатраты построечные, чел.-ч	TP06	4263	12,512 / 5,671	532,88	146898	
V1KB	Материалоемкость. Цемент, т (удельные показатели, кг): всего	PЦ01	58,8	172,59 / 78,715	7350	2026189	
	приведенный к М400	PЦ02	58,1	170,53 / 77,78	7262,5	2002067	
	в том числе на индустриальные изделия	PЦ03	16,8	49,310 / 22,490	2100	578911	
	Сталь, т (удельные показатели, кг): всего	PC01	12,37	33,637 / 15,342	1432,5	394900	
	приведенная к классу А-1 и Ст3	PC02	16,24	45,084 / 20,562	1920	529290	
	в том числе на индустриальные изделия	PC03	8,28	24,303 / 11,084	1035	285320	
	Бетон и железобетон, м³: всего	PБ01	137,3	0,4030 / 0,1838	17,163	4731,2	
	в том числе: монолитный	PБ02	89,8	0,2636 / 0,1202	11,225		
	в том числе: сборный тяжелый	PБ04	47,5	0,1394 / 0,0636	5,9375	1636,8	
	в том числе: сборный легкий	PБ05					
	Лесоматериалы, м³: всего	PЛ01	4,9	0,0144 / 0,0066	0,6125	168,85	
	приведенные к круглому лесу	PЛ02	7,47	0,0219 / 0,0100	0,9338	257,41	
	Кирпич, тыс. шт.	PK01	11,99	0,0352 / 0,0161	1,4988	413,16	
	Стекло строительное, м²	PД01	3,39	0,0099 / 0,0045	0,4238	116,82	
	Асбестоцемент, м²	PД02	0,27	0,0008 / 0,0004	0,035	9,3039	
	Рулонные кровельные и гидроизоляционные материалы, м²	PГ03	870,8	2,5559 / 1,1658	108,85	30006,9	
	Трубы пластмассовые, м	PД04					
	Трубы пластмассовые, т	PД05					
	Трубы стеклянные, м	PД06					
V1LH	Ресурсы на производственные и эксплуатационные нужды. Расход воды. холодной: расчетный, м³/сут	ЭВ13					
	расчетный, л/с	ЭВ11					
	годовой, м³	ЭВ14					
	горячей: расчетный, м³/сут	ЭВ23					
	расчетный, л/с	ЭВ21					
	годовой м³	ЭВ24					

СООРУЖЕНИЯ ПО ОБОРОТУ ПРОМЫВНОЙ ВОДЫ ДЛЯ СТАНЦИИ ОБЕЗЖЕЛЕЗИВАНИЯ ВОДЫ ПОДЗЕМНЫХ ИСТОЧНИКОВ С СОДЕРЖАНИЕМ ЖЕЛЕЗА ДО 10 МГ/Л ПРОИЗВОДИТЕЛЬНОСТЬЮ 8,0 ТЫС.М3/СУТКИ

ТИПОВОЙ ПРОЕКТ 901-3-249.88

Страница 6

	Наименование показателей		Код	Типовая проектная документация: Всего	Удельные показатели: на 1 м² общей площади / на 1 м³ строительного объема	Удельные показатели: на расчетную единицу	Удельные показатели: на 1 млн. руб. СМР	Примечание
V1LS	Ресурсы на производственные и эксплуатационные нужды. Расход пара: расчетный, кг/ч		ПС09					
	Расход пара: годовой, т		ПС07					
	Расход сжатого воздуха: расчетный, м³/ч		ЭС02					
V1LA	Расход сжатого воздуха: годовой, м³		ЭС03					
	Расход тепла, всего: расчетный,	кВт	ЭТ01	62,08	0,1822 / 0,0831	7,76		
		ккал/ч	ЭТ14	53520	157,09 / 71,647	6690		
	Расход тепла, всего: годовой, (удельные показатели, ГДж)	ГДж	ЭТ21	58,88	0,1728 / 0,0788	7,358		
		Гкал	ЭТ25	14,048				
	в том числе на отопление: расчетный,	кВт	ЭТ02	62,08	0,1822 / 0,0831	7,76		
		ккал/ч	ЭТ15	53520	157,09 / 71,647	6690		
	в том числе на отопление: годовой, (удельные показатели, ГДж)	ГДж	ЭТ22	58,86	0,1728 / 0,0788	7,358		
V1LN		Гкал	ЭТ26	14,048				
	в том числе на вентиляцию: расчетный,	кВт	ЭТ03					
		ккал/ч	ЭТ16					
	в том числе на вентиляцию: годовой, (удельные показатели, ГДж)	ГДж	ЭТ23					
		Гкал	ЭТ27					
	в том числе на горячее водоснабжение: расчетный,	кВт	ЭТ04					
		ккал/ч	ЭТ17					
	в том числе на горячее водоснабжение: годовой, (удельные показатели, ГДж)	ГДж	ЭТ24					
		Гкал	ЭТ28					
V1LI	Канализационные стоки, расчетный, м³/сут.		ЭК01					
	Расход газа: расчетный, м³/ч		ЭГ01					
V1LJ	Расход газа: годовой, м³		ЭГ02					
V1LL	Расход электроэнергии, годовой, МВт·ч (удельные показатели, кВт·ч)		ПС08	0,096	0,028 / 0,013	12,0		
V1LK	Потребная электрическая мощность, кВт		ЭМ01	11,0		2,726		
V1GB	Продолжительность строительства, мес.		ПС01	4,0				

СООРУЖЕНИЯ ПО ОБОРОТУ ПРОМЫВНОЙ ВОДЫ ДЛЯ СТАНЦИИ ОБЕЗЖЕЛЕЗИВАНИЯ ВОДЫ ПОДЗЕМНЫХ ИСТОЧНИКОВ С СОДЕРЖАНИЕМ ЖЕЛЕЗА ДО 10 МГ/Л ПРОИЗВОДИТЕЛЬНОСТЬЮ 8,0 ТЫС.М3/СУТКИ	ТИПОВОЙ ПРОЕКТ 901-3-249.88	Страница 7

ДОПОЛНИТЕЛЬНЫЕ ДАННЫЕ

Расчетный показатель – 1,0 тыс.м3/сутки обрабатываемой воды (всего 8,0 единиц).
Смета составлена в ценах 1984 г.

СОСТАВ ПРОЕКТА:

Альбом I	- ПЗ	Пояснительная записка
Альбом 2	- АС	Архитектурно-строительные решения
	- КМ	Конструкции металлические
	- ОС	Организация строительства
	- ТХ	Технология производства
	- ОВ	Отопление и вентиляция
	- ЭМ	Силовое электрооборудование
	- АТХ	Автоматизация
	- ЭО	Электрическое освещение
	- СС	Связь и сигнализация
Альбом 3	- АСИ	Строительные изделия
Альбом 4	- АЗЗ	Задание заводу-изготовителю. Эскизные чертежи общих видов
Альбом 5	- СО	Спецификации оборудования
Альбом 6	- ВМ	Ведомости потребности в материалах
Альбом 7	- С	Сметы

Объем проектных материалов, приведенных к формату А4 - 523 форматки

В7ВА АВТОР ПРОЕКТА — ЦНИИЭП инженерного оборудования
Москва, 117279, ул.Профсоюзная, 93а

В7НА УТВЕРЖДЕНИЕ — Утвержден Госгражданстроем. Приказ № 346 от 18 ноября 1985 г.
Введен в действие Управлением инженерного оборудования Госкомархитектуры письмом № 5-610 от 28.09.88.
Срок действия 1993 г.

В7КА ПОСТАВЩИК — Свердловский филиал ЦИТП, 620062, г.Свердловск, ул.Чебышева, 4

gost.e-ecolog.ru