К-2	СТРОИТЕЛЬНЫЙ КАТАЛОГ Часть 2 **ТИПОВЫЕ ПРОЕКТЫ ПРЕДПРИЯТИЙ, ЗДАНИЙ И СООРУЖЕНИЙ**	901-6-96.88
СССР ЦИТП	ГРАДИРНЯ ЗАВОДСКОГО ИЗГОТОВЛЕНИЯ ПЛЕНОЧНАЯ С ВЕНТИЛЯТОРОМ ЗВГ25М	УДК 624.97:621.175.3
ДЕКАБРЬ 1988	ТИПОВОЙ ПРОЕКТ	На 5 страницах Страница 1

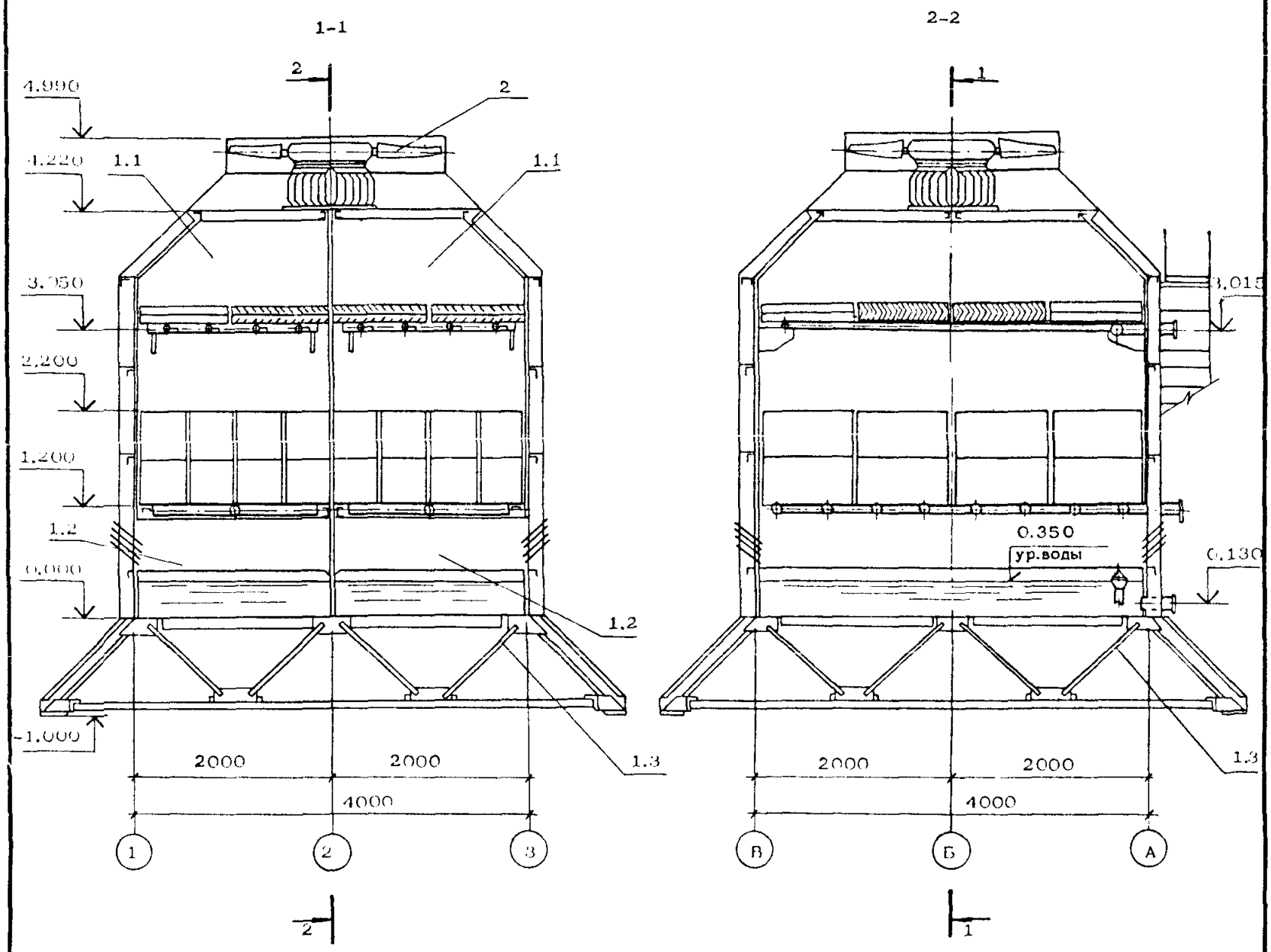

ЭКСПЛИКАЦИЯ ОБОРУДОВАНИЯ

Поз.	Наименование	Кол.
1.1.	Блок градирни	2
1.2	Поддон	2
1.3	Ферма	4
2	Вентилятор ЗВГ25М	1

gost.e-ecolog.ru

ГРАДИРНЯ ЗАВОДСКОГО ИЗГОТОВЛЕНИЯ ПЛЕНОЧНАЯ С ВЕНТИЛЯТОРОМ 3ВГ25М	ТИПОВОЙ ПРОЕКТ 901-6-96.88	Страница 2

V1MA

ТЕХНИКО-ЭКОНОМИЧЕСКИЕ ДАННЫЕ И ПОКАЗАТЕЛИ

						Наименование показателей	Код	Типовая проектная документация				Примечание*
								Всего	Удельные показатели			
									на 1 м² общей площади на 1 м³ строительного объема	на расчетную единицу	на 1 млн. руб. СМР	
G3DB	Производственная программа	Мощность предприятия	Расчетные единицы			Единица мощности	ЕА05	1 м²				
				Единица годового объема товарной продукции		в натуральном выражении	ЕА07	16 м²				
						в оптовых ценах, тыс. руб.	ЕА08					
			Количество расчетных единиц			Мощность	ЕД06	16				
				Годовой объем товарной продукции		в натуральном выражении	ЕД09					
						в оптовых ценах, тыс. руб.	ЕД10					
						Затраты производства (себестоимость), тыс. руб. (удельные показатели на 1 руб. товарной продукции, коп.)	СП02	7,27		45437,5		
						Прибыль (годовая), тыс. руб. (удельные показатели на 1 руб. товарной продукции, коп.)	СП07					
						Уровень рентабельности (прибыль к себестоимости), %	СП03					
						Срок окупаемости капиталовложений (сметной стоимости), год	СП04					
						Приведенные затраты, тыс. руб. (удельные показатели, руб.)	СП06	8,6		537,5		
						Уровень механизации и автоматизации производственных процессов, %	ШТ11	50				
						Удельный вес рабочих, занятых ручным трудом, %	ЮА62	50				
						Трудоемкость изготовления продукции (годовая), чел.-ч.	ТР07					
		Производительность труда				годовой выпуск продукции на одного работающего, тыс. руб.	ШТ06					
						то же, в натуральном выражении	ШТ07					
G3DD	Режим работы и штаты	Численность работающих чел.				общая	ШТ02	0,36				
				в том числе		рабочих	ШТ03	0,36				
						в наиболее многочисленную смену	ШТ04	0,36				
						количество рабочих дней в году	ШТ08	350				
						количество смен в сутки	ШТ01	3				
						продолжительность смены, ч.	ШТ09	8				
						коэффициент сменности по рабочим	ШТ05					
						коэффициент загрузки оборудования	ШТ10					
G3OC	Техническая характеристика	площадь, м²				застройки	ХП01	36		2,25		
G3OB						общая	ХП02	16		1,0		
				в том числе		подземной части	ХП03					
						встроенных (бытовых) помещений	ХП09					
G3NB		объем строительный, м³				общий	ХБ01	116		7,25		
				в том числе		подземной части	ХБ02					
						встроенных (бытовых) помещений	ХБ03					

* для заполнения данных проекта привязки

ГРАДИРНЯ ЗАВОДСКОГО ИЗГОТОВЛЕНИЯ ПЛЕНОЧНАЯ С ВЕНТИЛЯТОРОМ 3ВГ25М | ТИПОВОЙ ПРОЕКТ 901-6-96.88 | Страница 3

	Наименование показателей				Код	Типовая проектная документация: Всего	Удельные показатели: на 1 м² общей площади / на 1 м³ строительного объема	Удельные показатели: на расчетную единицу	Удельные показатели: на 1 млн. руб. СМР	Примечание
V11A	Стоимость	Сметная стоимость, тыс. руб. (удельные показатели, руб.)	общая		CC01	9,03		564.4		
V11B			в том числе	строительно-монтажных работ	CC02	0,72	45,0 6,2			
V11L				оборудования	CC03	8,31				
V11O			общая с учетом условной привязки		CC10					
		Трудоемкость	нормативная трудоемкость, чел.-ч		TP08					
V1JF			трудозатраты построечные, чел.-ч		TP06	504,68	31,54 4,35	31,5	700944	
V1KB	Материалоемкость	Цемент, т (удельные показатели, кг)	всего		PЦ01					
			приведенный к М400		PЦ02					
			в том числе на индустриальные изделия		PЦ03					
		Сталь, т (удельные показатели, кг)	всего		PC01	6,75	421,87 58,20	421,87	9375000	
			приведенная к классу А-I и Ст3		PC02	6,75	421,87 58,20	421,87	9375000	
			в том числе на индустриальные изделия		PC03					
		Бетон и железобетон, м³	всего		PБ01					
			в том числе	монолитный	PБ02					
				сборный тяжелый	PБ04					
				сборный легкий	PБ05					
		Лесоматериалы, м³	всего		PЛ01					
			приведенные к круглому лесу		PЛ02					
		Кирпич, тыс. шт.			PK01					
		Стекло строительное, м²			PД01					
		Асбестоцемент, м²			PД02					
		Рулонные кровельные и гидроизоляционные материалы, м²			PГ03					
		Трубы пластмассовые		м	PД04					
				т	PД05					
		Трубы стеклянные, м			PД06					
V1LH	Ресурсы на производственные и эксплуатационные нужды	Расход воды	холодной	расчетный	м³/сут	ЭВ13				
					л/с	ЭВ11				
				годовой, м³		ЭВ14				
			горячей	расчетный	м³/сут	ЭВ23				
					л/с	ЭВ21				
				годовой м³		ЭВ24				

ГРАДИРНЯ ЗАВОДСКОГО ИЗГОТОВЛЕНИЯ ПЛЕНОЧНАЯ С ВЕНТИЛЯТОРОМ 3ВГ25М

ТИПОВОЙ ПРОЕКТ 901-6-96 88

Страница 4

	Наименование показателей					Код	Типовая проектная документация: Всего	Удельные показатели: на 1 м² общей площади / на 1 м³ строительного объема	Удельные показатели: на расчетную единицу	Удельные показатели: на 1 млн. руб. СМР	Примечание
V1LS	Ресурсы на производственные и эксплуатационные нужды → Расход пара		расчетный, кг/ч			ПС09					
			годовой, т			ПС07					
V1LA		Расход сжатого воздуха	расчетный, м³/ч			ЭС02					
			годовой, м³			ЭС03					
V1LN		Расход тепла, всего	расчетный,		кВт	ЭТ01					
					ккал/ч	ЭТ14					
			годовой, (удельные показатели, ГДж)		ГДж	ЭТ21					
					Гкал	ЭТ25					
		в том числе на отопление	расчетный,		кВт	ЭТ02					
					ккал/ч	ЭТ15					
			годовой, (удельные показатели, ГДж)		ГДж	ЭТ22					
					Гкал	ЭТ26					
		на вентиляцию	расчетный,		кВт	ЭТ03					
					ккал/ч	ЭТ16					
			годовой, (удельные показатели, ГДж)		ГДж	ЭТ23					
					Гкал	ЭТ27					
		на горячее водоснабжение	расчетный,		кВт	ЭТ04					
					ккал/ч	ЭТ17					
			годовой, (удельные показатели, ГДж)		ГДж	ЭТ24					
					Гкал	ЭТ28					
V1LI	Канализационные стоки, расчетный, м³/сут.					ЭК01					
V1LJ	Расход газа		расчетный, м³/ч			ЭГ01					
			годовой, м³			ЭГ02					
V1LL	Расход электроэнергии, годовой, МВт·ч (удельные показатели, кВт·ч)					ПС08	0,358	22375,0 3086,2	22375,0		
V1LK	Потребная электрическая мощность, кВт					ЭМ01	11		0,69		
V1GB	Продолжительность строительства, мес.					ПС01					

ГРАДИРНЯ ЗАВОДСКОГО ИЗГОТОВЛЕНИЯ ПЛЕНОЧНАЯ С ВЕНТИЛЯТОРОМ 3ВГ25М	ТИПОВОЙ ПРОЕКТ 901-6-96.88	Страница 5

D1AA ТЕХНИЧЕСКАЯ ХАРАКТЕРИСТИКА

Градирни предназначены для охлаждения воды в системах оборотного водоснабжения различных отраслей промышленности с расходами 200 $м^3$/ч - 1300 $м^3$/ч (при установке в системах от двух до шести градирен), с перепадом температур нагретой и охлажденной воды в диапазоне от 5°С до 15°С при глубине охлаждения t_2-T =4-5°С.

В системах оборотная вода не должна быть агрессивной по отношению к конструкциям градирен, не должна содержать самовозгорающихся примесей, масел, нефтепродуктов и загрязнений, вызываемых трудноудаляемые отложения.

Градирня выполнена в виде комплекта монтажных частей, поставляемых заводом-изготовителем, размеры которых приняты в транспортных габаритах.

Максимальная масса монтажной части - 2,3 тонны.

Градирни расчитаны для установки на покрытиях зданий с плоской кровлей высотой до 20 м. Удельная гидравлическая нагрузка на 1$м^2$ площади орошения определяется теплотехническим расчетом в зависимости от требований к температуре охлажденной воды и климатических параметров района установки градирен.

I30B	СКОРОСТНОЙ НАПОР ВЕТРА	- 38 кгс/$м^2$
I3NB	ВЕС СНЕГОВОГО ПОКРОВА	- 100 кгс/$м^2$
R2C0	СТЕПЕНЬ ОГНЕСТОЙКОСТИ	- по классу П
N1BD	РАСЧЕТНАЯ ТЕМПЕРАТУРА НАРУЖНОГО ВОЗДУХА	- 30°С
G2DD	КЛИМАТИЧЕСКИЕ РАЙОНЫ СССР	- Ш.

Y4KA ЭКСПЛУАТАЦИОННЫЕ ПОКАЗАТЕЛИ

Установочная мощность электродвигателя

вентилятора - 11 квт

напряжение - 380 в

частота тока - 50 Гц

скорость вращения - 365 об/мин

G3DT ТЕХНОЛОГИЧЕСКИЙ ПРОЦЕСС

Охлаждение воды в системах оборотного водоснабжения.

ДОПОЛНИТЕЛЬНЫЕ ДАННЫЕ

Сметная документация составлена в нормах и ценах 1984 г.

Расчетная единица - 1$м^2$ площади орошения. Всего 16 $м^2$.

B7EA СОСТАВ ПРОЕКТНОЙ ДОКУМЕНТАЦИИ

Альбом 1	ПЗ Пояснительная записка
	НВ Технологические решения
	ЭМ Электротехнические решения
Альбом П	ВГ Конструкторская документация

Объем проектных материалов, приведенных к формату А4 - 312 форматок

B7BA АВТОР ПРОЕКТА

Союзводоканалпроект, 117941, ГСП-1, Москва, В-331, пр.Вернадского, д.29.

B7HA УТВЕРЖДЕНИЕ

Утвержден Главпроектом Госстроя СССР

протокол № 41 от 8 июня 1988 г.

Введен в действие В/О Союзводоканалниипроект
приказ № 292 от 13 сентября 1988 г.
Срок действия - 1993 г.

B7KA ПОСТАВЩИК

Союзводоканалпроект, 117941, ГСП-1, Москва, В-331, пр.Вернадского, д.29.

Катал.л.№ 062529

gost.e-ecolog.ru