СК-2	СТРОИТЕЛЬНЫЙ КАТАЛОГ Часть 2 ТИПОВЫЕ ПРОЕКТЫ ПРЕДПРИЯТИЙ, ЗДАНИЙ И СООРУЖЕНИЙ	90I-I-98.88
СССР ЦИТП	ВОДОЗАБОРНЫЕ СООРУЖЕНИЯ ПРОИЗВОДИТЕЛЬНОСТЬЮ ОТ 0,5 ДО I,0 м3/с ДЛЯ АМПЛИТУДЫ КОЛЕБАНИЯ УРОВНЯ ВОДЫ I4,0м	УДК 628.II
НОЯБРЬ 1988	ТИПОВОЙ ПРОЕКТ	На 7-ми страницах Страница 1

ФАСАД I-4

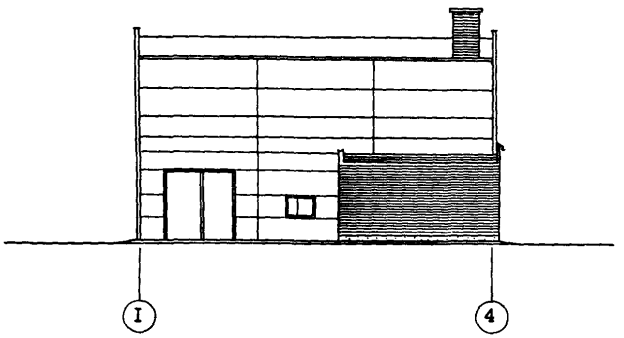

ПЛАН НА ОТМ. 0.000

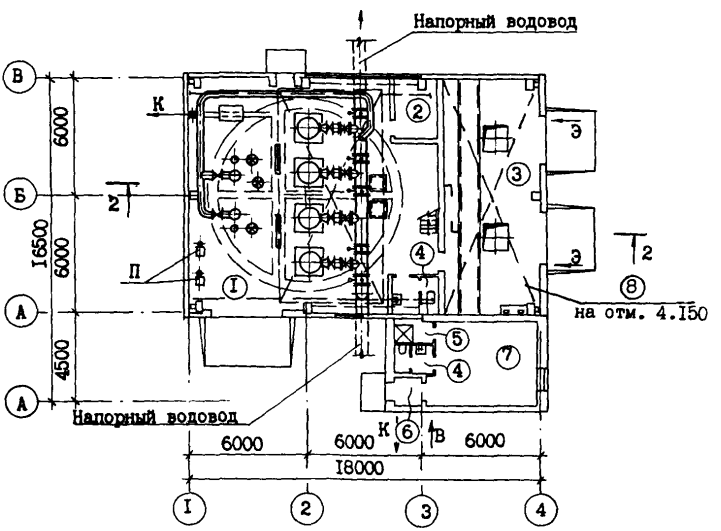

gost.e-ecolog.ru

ВОДОЗАБОРНЫЕ СООРУЖЕНИЯ ПРОИЗВОДИТЕЛЬНОСТЬЮ от 0,5 до 1,0 м3/с ДЛЯ АМПЛИТУДЫ КОЛЕБАНИЯ УРОВНЯ ВОДЫ 14,0 м	ТИПОВОЙ ПРОЕКТ 901-1-98.88	Страница 2

ПЛАН 1-1

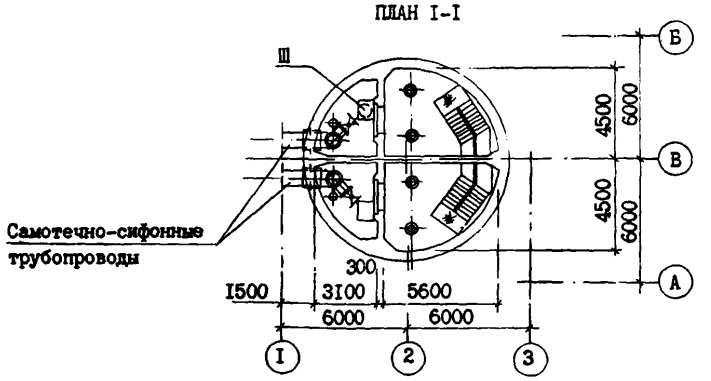

РАЗРЕЗ 2-2

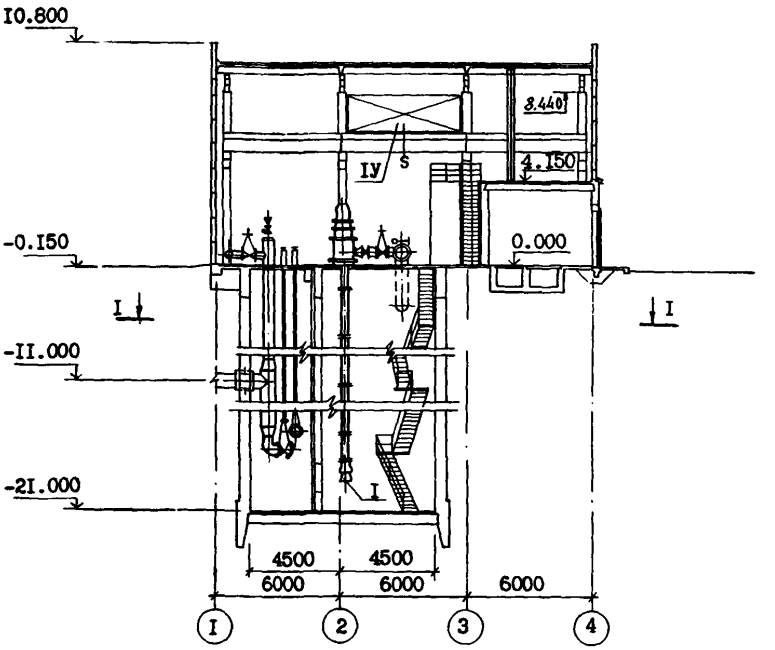

ЭКСПЛИКАЦИЯ ПОМЕЩЕНИЙ

№	Наименование	Площадь м2
1	Машзал с монтажной площадкой	137,71
2	Помещение ремонтной бригады	6,4
3	КТП и ПСУ	57,4
4	Санузел	6,6
5	Душевая	1,8
6	Тамбур	2,1
7	Котельная	24,3
8	Щитовая (на площадке)	21,6
9	Площадка	48,0

ЭКСПЛИКАЦИЯ ОБОРУДОВАНИЯ

Поз	Наименование и марка	Кол.
I	Агрегат насосной типа А производительностью от 600 до 1200 м3/ч	4
П	Вакуум-насос ВВН1-1,5 м	2
III	Электронасос погружной ГНОМ 100-25	1
IУ	Кран мостовой электрический общего назначения грузоподъемностью 100 т, пролет 10,5 т	1

ВОДОЗАБОРНЫЕ СООРУЖЕНИЯ ПРОИЗВОДИТЕЛЬНОСТЬЮ ОТ 0,5 ДО I,0 м3/с ДЛЯ АМПЛИТУДЫ КОЛЕБАНИЯ УРОВНЯ ВОДЫ I4,0м	ТИПОВОЙ ПРОЕКТ 90I-I-98.88	Страница 3

D2BA СТРОИТЕЛЬНЫЕ КОНСТРУКЦИИ И ИЗДЕЛИЯ

Фундаменты - монолитные железобетонные, бетон класса BI5 на свайном основании типоразмеров 5.

Фундаментные балки - сборные железобетонные по серии I.4I5-I вып.I типоразмеров 4.

Фундаментные блоки - сборные бетонные по ГОСТ I3579-78 типоразмеров I.

Фундаментные плиты - сборные бетонные по ГОСТ I3580-85 типоразмеров I.

Сваи - сборные железобетонные по ГОСТ I9804.I-79 типоразмеров I, по серии I.0II.I-7 типоразмеров 2.

Днище - монолитное железобетонное, бетон класса BI5.

Колонны сборные железобетонные по серии I.427.I-3 вып.0,I,2 типоразмеров I, по серии I.424.I-5 вып.I,5 типоразмеров I,

Подкрановые балки - сборные железобетонные по серии I.426.I-4 вып.I типоразмеров 2.

Балки - сборные железобетонные по серии I.462.I-3/80 вып.0,I,2,3 типоразмеров I.

Перекрытие - монолитное железобетонное, бетон класса BI5.
Связи стальные по серии I.424.I-5 в.6, типоразмеров I.

Стены:

надземной части - сборные железобетонные панели по серии I.030.I-I вып.0-0, 0-3, I-I типоразмеров I0 с кирпичными вставками;

подземной части - монолитные железобетонные, бетон класса B22,5.

Перегородки - кирпичные.

Покрытие - сборные железобетонные плиты по серии I.465.I-I0/82 вып.I типоразмеров 6.

Лестницы - металлические по серии I.450.3-3 вып.0,I типоразмеров 3.

Полы - керамические плитки, линолеумные, бетонные и цементные.

Окна - деревянные по ГОСТ I2506-8I типоразмеров I, ГОСТ II2I4-86 типоразмеров 2.

Двери - деревянные по ГОСТ I4624-84 типоразмеров I, по ГОСТ 6629-74 типоразмеров 4, по серии 2.435-6 вып.I типоразмеров I, по ГОСТ 24698-8I типоразмеров I.

Ворота - металлические по серии I.435.9-I7 вып.0,I,4 типоразмеров I.

Наибольшая масса монтажного элемента - 5,20т (колонна каркаса).

H5UA ОТДЕЛКА

НАРУЖНАЯ

Окраска красками ЦПХВ.

ВНУТРЕННЯЯ

Клеевая покраска, известковая побелка, покраска ВА-27, лак ХСД, эмаль ЭСЭ.

C3GA ИНЖЕНЕРНОЕ ОБОРУДОВАНИЕ

Водоснабжение -хоз-питьевое от внутриплощадочной сети с напором I6 м; противопожарное - от напорного трубопровода речной воды.

Канализация - бытовая к внутриплощадочной сети.

Отопление - водяное, теплоноситель - перегретая вода I50-70°С от теплосети или 95-70°С от индивидуальной котельной.

Вентиляция - общеобменная, естественная.

Электроснабжение - напряжение 6(I0)кВ

J3OB НОРМАТИВНОЕ ЗНАЧЕНИЕ ВЕТРОВОГО ДАВЛЕНИЯ 0,23 кПа / 23 кгс/м2

J3NB НОРМАТИВНОЕ ЗНАЧЕНИЕ ВЕСА СНЕГОВОГО ПОКРОВА I,0 кПа / I00 кгс/м2

R2CO СТЕПЕНЬ ОГНЕСТОЙКОСТИ - вторая

N*BD РАСЧЕТНАЯ ТЕМПЕРАТУРА НАРУЖНОГО ВОЗДУХА - минус 30°С

G2DD КЛИМАТИЧЕСКИЕ РАЙОНЫ СССР - II В

G2EE ИНЖЕНЕРНО-ГЕОЛОГИЧЕСКИЕ УСЛОВИЯ - - обычные.

G3DT ТЕХНОЛОГИЧЕСКИЙ ПРОЦЕСС

Сооружение предназначено для забора воды из водоемов и подачи ее потребителям с требуемым расходом и напором. Сооружение относится ко второй категории по степени обеспечения и подачи воды.
Глубина подземной части 2I,0 м рассчитана на водоемы с амплитудой колебания уровня воды I4,0 м и установку насосного оборудования с требуемым подпором. Количество установленных агрегатов - четыре, из которых три рабочих и один резервный. Процессы автоматизированы. Сооружение рассчитано для работы без постоянного обслуживающего персонала.

ВОДОЗАБОРНЫЕ СООРУЖЕНИЯ ПРОИЗВОДИТЕЛЬНОСТЬЮ ОТ 0,5 ДО 1,0 м3/с ДЛЯ АМПЛИТУДЫ КОЛЕБАНИЯ УРОВНЯ ВОДЫ 14,0м	ТИПОВОЙ ПРОЕКТ 901-1-98.88	Страница 4

VIMA

ТЕХНИКО-ЭКОНОМИЧЕСКИЕ ДАННЫЕ И ПОКАЗАТЕЛИ

	Наименование показателей					Код	Типовая проектная документация				Примечание
							Всего	Удельные показатели			
								на 1 м² общей площади на 1 м³ строительного объема	на расчетную единицу	на 1 млн. руб. СМР	
G3DB	Производственная программа	Мощность предприятия	Расчетные единицы	Единица мощности		ЕА05	м3/ч				
				Единица годового объема товарной продукции	в натуральном выражении	ЕА07	тыс.м3				
					в оптовых ценах, тыс. руб.	ЕА08					
			Количество расчетных единиц	Мощность		ЕД06	3600				
				Годовой объем товарной продукции	в натуральном выражении	ЕД09	31536				
					в оптовых ценах, тыс. руб.	ЕД10					
		Затраты производства (себестоимость), тыс. руб. (удельные показатели на 1 руб. товарной продукции, коп.)				СП02	143,65				
		Прибыль (годовая), тыс. руб. (удельные показатели на 1 руб. товарной продукции, коп.)				СП07					
		Уровень рентабельности (прибыль к себестоимости), %				СП03					
		Срок окупаемости капиталовложений (сметной стоимости), год				СП04					
		Приведенные затраты, тыс. руб. (удельные показатели, руб.)				СП06	179,54		49,87		
		Уровень механизации и автоматизации производственных процессов, %				ШТ11	100				
		Удельный вес рабочих, занятых ручным трудом, %				ЮА62					
		Трудоемкость изготовления продукции (годовая), чел.-ч.				ТР07					
		Производительность труда	годовой выпуск продукции на одного работающего, тыс. руб.			ШТ06					
			то же, в натуральном выражении			ШТ07					
G3DD	Режим работы и штаты	Численность работающих чел.	общая			ШТ02					
			в том числе	рабочих		ШТ03					
				в наиболее многочисленную смену		ШТ04					
		количество рабочих дней в году				ШТ08	365				
		количество смен в сутки				ШТ01	3				
		продолжительность смены, ч.				ШТ09	8				
		коэффициент сменности по рабочим				ШТ05					
		коэффициент загрузки оборудования				ШТ10	1				
G3OC	Технические характеристики	площадь, м²	застройки			ХП01	270		0,075		
G3OB			общая			ХП02	304		0,084		
			в том числе	подземной части		ХП03	63				
				встроенных (бытовых) помещений		ХП09	241				
G3NB		объем строительный, м³	общий			ХБ01	4132		1,15		
			в том числе	подземной части		ХБ02	1648				
				встроенных (бытовых) помещений		ХБ03	2484				

* для заполнения данных проекта привязки

ВОДОЗАБОРНЫЕ СООРУЖЕНИЯ ПРОИЗВОДИТЕЛЬНОСТЬЮ ОТ 0,5 ДО 1,0 м3/с ДЛЯ АМПЛИТУДЫ КОЛЕБАНИЯ УРОВНЯ ВОДЫ 14,0м	ТИПОВОЙ ПРОЕКТ 901-1-98.88	Страница 5

	Наименование показателей	Код	Типовая проектная документация				Примечание
			Всего	Удельные показатели			
				на 1 м² общей площади / на 1 м³ строительного объема	на расчетную единицу	на 1 млн. руб. СМР	
V11A	Стоимость. Сметная стоимость, тыс. руб. (удельные показатели, руб.): общая	СС01	299,07		83,08		
V11B	в том числе: строительно-монтажных работ	СС02	186,45	613,32			
V11L	в том числе: оборудования	СС03	112,62				
V11O	общая с учетом условной привязки	СС10					
	Трудоемкость. нормативная трудоемкость, чел.-ч	ТР08	29280	96,3	8,1	1570394	
V1JF	трудозатраты построечные, чел.-ч	ТР06	25589	84,2	7,12	137243	
V1KB	Материалоемкость. Цемент, т (удельные показатели, кг): всего	РЦ01	308	1013	85,6	1651917	
	приведенный к М400	РЦ02	307,4	1010	85,3	1646554	
	в том числе на индустриальные изделия	РЦ03	71	233,6	19,7	380799	
	Сталь, т (удельные показатели, кг): всего	РС01	112	368,4	31,1	600697	
	приведенная к классу А-1 и Ст3	РС02	112	368,4	31,1	600697	
	в том числе на индустриальные изделия	РС03	20	65,8	5,6	107267	
	Бетон и железобетон, м³: всего	РБ01	852	2,8	0,24	4570	
	в том числе: монолитный	РБ02	631	2,1	0,18	3384	
	в том числе: сборный тяжелый	РБ04	221	0,7	0,06	1185	
	в том числе: сборный легкий	РБ05					
	Лесоматериалы, м³: всего	РЛ01	36,5	0,12	0,01	195,8	
	приведенные к круглому лесу	РЛ02	54,8	0,18	0,06	295,0	
	Кирпич, тыс. шт.	РК01	56	0,18	0,02	300,3	
	Стекло строительное, м²	РД01					
	Асбестоцемент, м²	РД02					
	Рулонные кровельные и гидроизоляционные материалы, м²	РГ03					
	Трубы пластмассовые, м	РД04					
	Трубы пластмассовые, т	РД05					
	Трубы стеклянные, м	РД06					
V1LH	Ресурсы на производственные и эксплуатационные нужды. Расход воды. холодной: расчетный, м³/сут	ЭВ13	9,8	0,03			
	расчетный, л/с	ЭВ11	0,7				
	годовой, м³	ЭВ14	3577	11,8	1,1		
	горячей: расчетный, м³/сут	ЭВ23	0,93				
	расчетный, л/с	ЭВ21	0,09				
	годовой м³	ЭВ24	340	1,1	0,10		

ВОДОЗАБОРНЫЕ СООРУЖЕНИЯ ПРОИЗВОДИТЕЛЬНОСТЬЮ ОТ 0,5 ДО 1,0 м3/с ДЛЯ АМПЛИТУДЫ КОЛЕБАНИЯ УРОВНЯ ВОДЫ 14,0м | ТИПОВОЙ ПРОЕКТ 901-1-98.88 | Страница 6

	Наименование показателей			Код	Типовая проектная документация: Всего	Удельные показатели: на 1 м² общей площади на 1 м³ строительного объема	Удельные показатели: на расчетную единицу	Удельные показатели: на 1 млн. руб. СМР	Примечание
V1LS	Ресурсы на производственные и эксплуатационные нужды — Расход пара — расчетный, кг/ч			ПС09					
	Расход пара — годовой, т			ПС07					
V1LA	Расход сжатого воздуха — расчетный, м³/ч			ЭС02					
	Расход сжатого воздуха — годовой, м³			ЭС03					
	Расход тепла — всего — расчетный,		кВт	ЭТ01	64,5	0,2	0,02		
			ккал/ч	ЭТ14	55600	182,9	15,4		
	Расход тепла — всего — годовой, (удельные показатели, ГДж)		ГДж	ЭТ21	642	2,1	0,2		
			Гкал	ЭТ25	154				
	Расход тепла — в том числе — на отопление — расчетный,		кВт	ЭТ02	42,9	0,1	0,01		
			ккал/ч	ЭТ15	37000	121,7	10,3		
		на отопление — годовой, (удельные показатели, ГДж)	ГДж	ЭТ22	427	1,4	0,1		
			Гкал	ЭТ26	102				
V1LN		на вентиляцию — расчетный,	кВт	ЭТ03					
			ккал/ч	ЭТ16					
		на вентиляцию — годовой, (удельные показатели, ГДж)	ГДж	ЭТ23					
			Гкал	ЭТ27					
		на горячее водоснабжение — расчетный,	кВт	ЭТ04	21,6	0,1	0,01		
			ккал/ч	ЭТ17	18600	61,2	5,2		
		на горячее водоснабжение — годовой, (удельные показатели, ГДж)	ГДж	ЭТ24	215	0,7	0,06		
			Гкал	ЭТ28	52				
V1LI	Канализационные стоки, расчетный, м³/сут.			ЭК01	1,7				
V1LJ	Расход газа — расчетный, м³/ч			ЭГ01					
	Расход газа — годовой, м³			ЭГ02					
V1LL	Расход электроэнергии, годовой, МВт·ч (удельные показатели, кВт·ч)			ПС08	6365	20938	1768,1		
V1LK	Потребная электрическая мощность, кВт			ЭМ01	719		0,2		
V1GB	Продолжительность строительства, мес.			ПС01	10				

ДОПОЛНИТЕЛЬНЫЕ ДАННЫЕ

Типовой проект разработан взамен типового проекта 90I-I-30.
Расчетный показатель - м3/ч. Расчетных единиц - I800.
Сметная документация составлена в нормах и ценах, введенных с I.0I.I984г.

В7ЕА СОСТАВ ПРОЕКТНОЙ ДОКУМЕНТАЦИИ

Альбом I.	Технологические решения
Альбом П.	Архитектурно-строительные решения. Надземная часть, отопление, вентиляция, водопровод, канализация.
Альбом Ш.	Архитектурно-строительные решения. Подземная часть. Указания по производству строительных работ.
Альбом IУ.	Строительные изделия. Надземная часть.
Альбом У.	Строительные изделия. Подземная часть.
Альбом УI.	Электротехническая часть (из т.п.90I-I-95.88).
Альбом УП.I.	Задание заводам-изготовителям на комплектные электротехнические устройства (из т.п.90I-I-95.88).
Альбом УП.2.	Задание заводам Главмонтажавтоматики на изготовление щита (из т.п.90I-I-95.88).
Альбом УШ.I.	Спецификации оборудования.
Альбом УШ.2.	Спецификации оборудования. (из т.п.90I-I-95.88).
Альбом IX.	Ведомости потребности в материалах.
Альбом X.I.	Сметная документация. Часть I (стр.I - 5I)
Альбом X.I.	Сметная документация. Часть 2 (стр.52 - I27)
Альбом X.2.	Сметная документация.
Альбом X.3.	Сметная документация (из т.п.90I-I-95.88)

Объем проектных материалов, приведенных к формату А4 - I706 форматки
(в том числе из т.п.90I-I-95.88 - 606 форматки).

В7ВА АВТОР ПРОЕКТА ГПИ "Ленинградский Водоканалпроект" г.Ленинград,I97342, ул.Торжковская,5.

В7НА УТВЕРЖДЕНИЕ Утвержден Госстроем СССР, протокол от 06.04.88г. № 25.
Введен в действие В/О Союзводоканалниипроект приказ № 20I от 05.07.88г.
Срок действия типового проекта - I995 год

В7КА ПОСТАВЩИК Свердловский филиал ЦИТП, 620062, Свердловск, ул.Чебышева, 4.

gost.e-ecolog.ru