СК-2	СТРОИТЕЛЬНЫЙ КАТАЛОГ Часть 2 ТИПОВЫЕ ПРОЕКТЫ ПРЕДПРИЯТИЙ, ЗДАНИЙ И СООРУЖЕНИЙ	901-I-97.88
СССР ЦИТП	ВОДОЗАБОРНЫЕ СООРУЖЕНИЯ ПРОИЗВОДИТЕЛЬНОСТЬЮ ОТ 0,5 ДО I,0 м3/с ДЛЯ АМПЛИТУДЫ КОЛЕБАНИЯ УРОВНЯ ВОДЫ IQ,0м	УДК 628.II
НОЯБРЬ 1988	ТИПОВОЙ ПРОЕКТ	На 7-ми страницах Страница 1

ФАСАД I-4

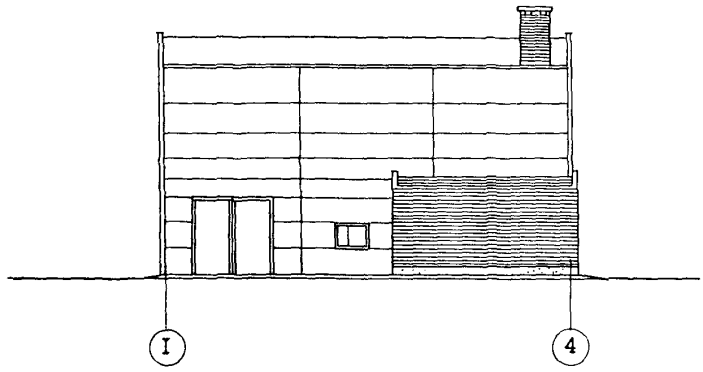

ПЛАН НА ОТМ. 0.000

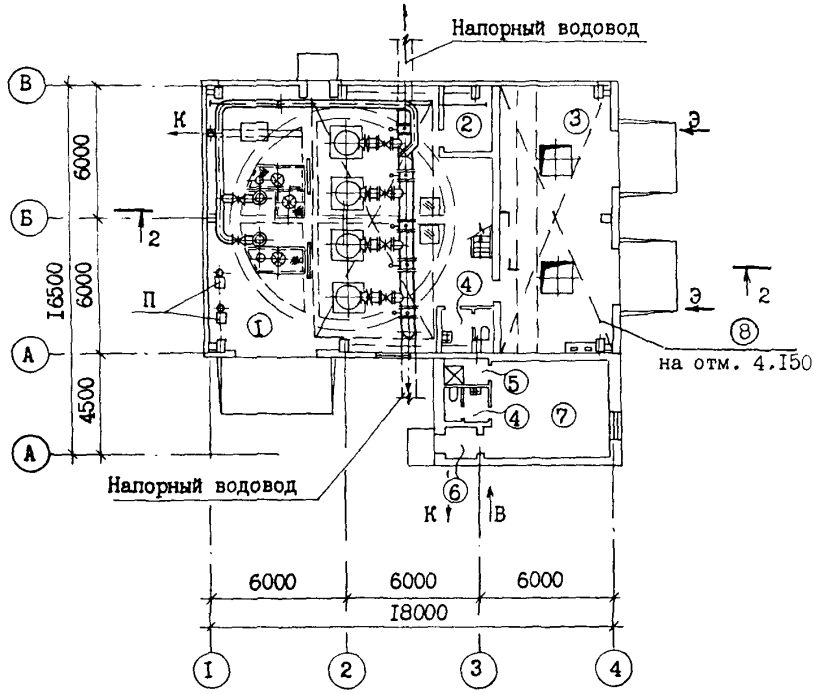

gost.e-ecolog.ru

ВОДОЗАБОРНЫЕ СООРУЖЕНИЯ ПРОИЗВОДИТЕЛЬНОСТЬЮ от 0,5 до 1,0 м3/с ДЛЯ АМПЛИТУДЫ КОЛЕБАНИЯ УРОВНЯ ВОДЫ 10,0 м	ТИПОВОЙ ПРОЕКТ 901-1-97.88	Страница 2

ПЛАН I-I

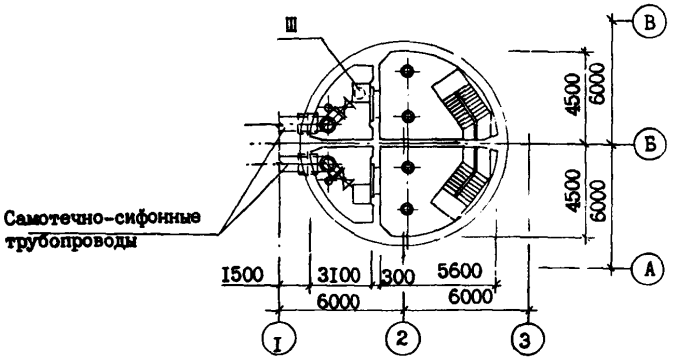

РАЗРЕЗ 2-2

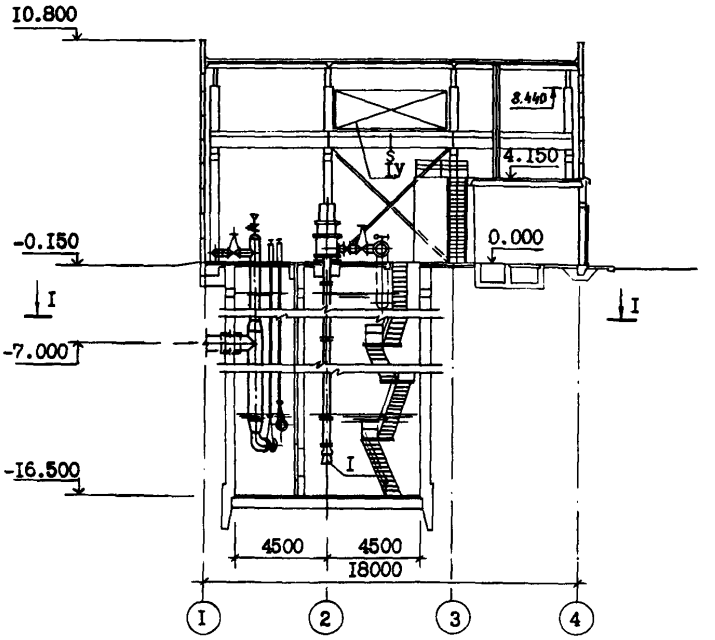

ЭКСПЛИКАЦИЯ ПОМЕЩЕНИЙ

№№	Наименование	Площадь м2
1	Машзал с монтажной площадкой	137,71
2	Помещение ремонтной бригады	6,4
3	КТП и ПСУ	57,4
4	Санузел	6,6
5	Душевая	1,8
6	Тамбур	2,1
7	Котельная	24,3
8	Щитовая (на площадке)	21,6
9	Площадка	48,0

ЭКСПЛИКАЦИЯ ОБОРУДОВАНИЯ

Поз	Наименование и марка	Кол.
I	Агрегат насосной типа А производи-	
	тельностью от 600 до 1200 м3/ч	4
П	Вакуум-насос ВВНІ-1,5 м	2
III	Электронасос погружной ГНОМ 100-25	1
IУ	Кран мостовой электрический общего	
	назначения грузоподъемностью	
	100 т, пролет 10,5 т	1

ВОДОЗАБОРНЫЕ СООРУЖЕНИЯ ПРОИЗВОДИТЕЛЬНОСТЬЮ ОТ 0,5 ДО 1,0 м3/с ДЛЯ АМПЛИТУДЫ КОЛЕБАНИЯ УРОВНЯ ВОДЫ 10,0м	ТИПОВОЙ ПРОЕКТ 901-1-97.88	Страница 3

D2BA СТРОИТЕЛЬНЫЕ КОНСТРУКЦИИ И ИЗДЕЛИЯ

Фундаменты - монолитные железобетонные, бетон класса В15 на свайном основании типоразмеров 5.

Фундаментные балки - сборные железобетонные по серии 1.415-1 вып.1 типоразмеров 4.

Фундаментные блоки - сборные бетонные по ГОСТ 13579-78 типоразмеров 1.

Фундаментные плиты - сборные бетонные по ГОСТ 13580-85 типоразмеров 1.

Сваи - сборные железобетонные по ГОСТ 19804.1-79 типоразмеров 2.

Днище - монолитное железобетонное, бетон класса В15.

Колонны сборные железобетонные по серии 1.427.1-3 вып.0,1,2 типоразмеров 1, по серии 1.424.1-5 вып.1,5, типоразмеров 1, подкрановые балки - сборные железобетонные по серии 1.426.1-4 в.1, типоразмеров 2.

Балки - сборные железобетонные по серии 1.462.1-3/80 вып.0,1,2,3 типоразмеров 1.

Перекрытие - монолитное железобетонное, бетон класса В15.

Связи - стальные по серии 1.424.1-5 в.6 типоразмеров 1.

Стены:

надземной части - сборные железобетонные панели по серии 1.030.1-1 вып.0-0, 0-3, 1-1 типоразмеров 10 с кирпичными вставками

подземной части - монолитные железобетонные, бетон класса В22,5.

Перегородки - кирпичные.

Покрытие - сборные железобетонные плиты по серии 1.465.1-10/82 вып.1 типоразмеров 6.

Лестницы - металлические по серии 1.450.3-3 вып.0,1 типоразмеров 3.

Полы - керамические плитки, линолеумные, бетонные и цементные.

Окна - деревянные по ГОСТ 12506-81 типоразмеров 1, ГОСТ 11214-86 типоразмеров 2.

Двери - деревянные по ГОСТ 14624-84 типоразмеров 1, по ГОСТ 6629-74 типоразмеров 4, по серии 2.435-6 вып.1 типоразмеров 1, по ГОСТ 24698-81 типоразмеров 1.

Ворота - металлические по серии 1.435.9-17 вып.0,1,4 типоразмеров 1.

Наибольшая масса монтажного элемента - 5,20т (колонна каркаса).

H5UA ОТДЕЛКА

НАРУЖНАЯ

Окраска красками ЦПХВ.

ВНУТРЕННЯЯ

Клеевая покраска, известковая побелка, покраска ВА-27, лак ХСД, эмаль ЭСЭ.

G3GA ИНЖЕНЕРНОЕ ОБОРУДОВАНИЕ

Водоснабжение - хоз-питьевое от внутриплощадочной сети с напором 16 м; противопожарное - от напорного трубопровода речной воды.

Канализация - бытовая к внутриплощадочной сети.

Отопление - водяное, теплоноситель - перегретая вода 150-70°С от теплосети или 95-70°С от индивидуальной котельной.

Вентиляция - общеобменная, естественная.

Электроснабжение - напряжение 6(10)кВ

J3OB НОРМАТИВНОЕ ЗНАЧЕНИЕ ВЕТРОВОГО ДАВЛЕНИЯ 0,23 кПа / 23 кгс/м2

J3NB НОРМАТИВНОЕ ЗНАЧЕНИЕ ВЕСА СНЕГОВОГО ПОКРОВА 1,0 кПа / 100 кгс/м2

R2CO СТЕПЕНЬ ОГНЕСТОЙКОСТИ - вторая

N*BD РАСЧЕТНАЯ ТЕМПЕРАТУРА НАРУЖНОГО ВОЗДУХА - минус 30°С

G2DD КЛИМАТИЧЕСКИЕ РАЙОНЫ СССР - II В

G2EE ИНЖЕНЕРНО-ГЕОЛОГИЧЕСКИЕ УСЛОВИЯ - - обычные.

G3DT ТЕХНОЛОГИЧЕСКИЙ ПРОЦЕСС

Сооружение предназначено для забора воды из водоемов и подачи ее потребителям с требуемым расходом и напором. Сооружение относится ко второй категории по степени обеспечения и подачи воды.
Глубина подземной части 16,5 м рассчитана на водоемы с амплитудой колебания уровня воды 10,0 м и установку насосного оборудования с требуемым подпором. Количество установленных агрегатов - четыре, из которых три рабочих и один резервный. Процессы автоматизированы. Сооружение рассчитано для работы без постоянного обслуживающего персонала.

ВОДОЗАБОРНЫЕ СООРУЖЕНИЯ ПРОИЗВОДИТЕЛЬНОСТЬЮ ОТ 0,5 ДО 1,0 м3/с ДЛЯ АМПЛИТУДЫ КОЛЕБАНИЯ УРОВНЯ ВОДЫ 10,0м | ТИПОВОЙ ПРОЕКТ 901-1-97.88 | Страница 4

V1MA

ТЕХНИКО-ЭКОНОМИЧЕСКИЕ ДАННЫЕ И ПОКАЗАТЕЛИ

	Наименование показателей	Код	Типовая проектная документация: Всего	Удельные показатели: на 1 м² общей площади / на 1 м³ строительного объема	Удельные показатели: на расчетную единицу	Удельные показатели: на 1 млн. руб. СМР*	Примечание
G3DB	Производственная программа. Мощность предприятия. Расчетные единицы. Единица мощности	ЕА05	м3/ч				
	Единица годового объема товарной продукции. в натуральном выражении	ЕА07	тыс.м3				
	в оптовых ценах, тыс. руб.	ЕА08					
	Количество расчетных единиц. Мощность	ЕД06	3600				
	Годовой объем товарной продукции. в натуральном выражении	ЕД09	31536				
	в оптовых ценах, тыс. руб.	ЕД10					
	Затраты производства (себестоимость), тыс. руб. (удельные показатели на 1 руб. товарной продукции, коп.)	СП02	142,2				
	Прибыль (годовая), тыс. руб. (удельные показатели на 1 руб. товарной продукции, коп.)	СП07					
	Уровень рентабельности (прибыль к себестоимости), %	СП03					
	Срок окупаемости капиталовложений (сметной стоимости), год	СП04					
	Приведенные затраты, тыс. руб. (удельные показатели, руб.)	СП06	175,67		48,8		
	Уровень механизации и автоматизации производственных процессов, %	ШТ11	100				
	Удельный вес рабочих, занятых ручным трудом, %	ЮА62					
	Трудоемкость изготовления продукции (годовая), чел.-ч.	ТР07					
	Производительность труда. годовой выпуск продукции на одного работающего, тыс. руб.	ШТ06					
	то же, в натуральном выражении	ШТ07					
G3DD	Режим работы и штаты. Численность работающих чел. общая	ШТ02					
	в том числе. рабочих	ШТ03					
	в наиболее многочисленную смену	ШТ04					
	количество рабочих дней в году	ШТ08	365				
	количество смен в сутки	ШТ01	3				
	продолжительность смены, ч.	ШТ09	8				
	коэффициент сменности по рабочим	ШТ05					
	коэффициент загрузки оборудования	ШТ10	1				
G3OC	Техническая характеристика. площадь, м². застройки	ХП01	270		0,075		
G3OB	общая	ХП02	304		0,084		
	в том числе. подземной части	ХП03	63				
	встроенных (бытовых) помещений	ХП09	241				
G3NB	объем строительный, м³. общий	ХБ01	3756		1,04		
	в том числе. подземной части	ХБ02	1272				
	встроенных (бытовых) помещений	ХБ03	2484				

* для заполнения данных проекта привязки

ВОДОЗАБОРНЫЕ СООРУЖЕНИЯ ПРОИЗВОДИТЕЛЬНОСТЬЮ ОТ 0,5 ДО 1,0 м3/с ДЛЯ АМПЛИТУДЫ КОЛЕБАНИЯ УРОВНЯ ВОДЫ 10,0м

ТИПОВОЙ ПРОЕКТ 901-1-97.88

	Наименование показателей		Код	Типовая проектная документация				Примечание
				Всего	Удельные показатели			
					на 1 м² общей площади / на 1 м³ строительного объема	на расчетную единицу	на 1 млн. руб. СМР	
V1IA	Стоимость. Сметная стоимость, тыс. руб. (удельные показатели, руб.) — общая		CC01	278,9		77,47		
V1IB	в том числе — строительно-монтажных работ		CC02	166,76	548,55			
V1IL	в том числе — оборудования		CC03	112,14				
V1IO	общая с учетом условной привязки		CC10					
	Трудоемкость — нормативная трудоемкость, чел.-ч		TP08	26400	86,8	7,3	158310	
V1JF	трудозатраты построечные, чел.-ч		TP06	20530	67,5	5,7	123111	
V1KB	Материалоемкость. Цемент, т (удельные показатели, кг)	всего	PЦ01	268	881,6	74,4	1607089	
		приведенный к М400	PЦ02	267	881,6	74,4	1607089	
		в том числе на индустриальные изделия	PЦ03	71	233,6	19,7	425759	
	Сталь, т (удельные показатели, кг)	всего	PC01	102	335,5	28,3	611653	
		приведенная к классу А-1 и Ст3	PC02	102,3	335,5	28,3	611653	
		в том числе на индустриальные изделия	PC03	20	65,8	5,6	119932	
	Бетон и железобетон, м³	всего	PБ01	775	2,6	0,2	4647	
	в том числе	монолитный	PБ02	554	1,8	0,15	3322	
		сборный тяжелый	PБ04	221	0,7	0,06	1325	
		сборный легкий	PБ05					
	Лесоматериалы, м³	всего	PЛ01	30	0,1	0,01	180	
		приведенные к круглому лесу	PЛ02	42	0,14	0,01	252	
	Кирпич, тыс. шт.		PK01	56	0,18	0,02	417,4	
	Стекло строительное, м²		PД01					
	Асбестоцемент, м²		PД02					
	Рулонные кровельные и гидроизоляционные материалы, м²		PГ03					
	Трубы пластмассовые	м	PД04					
		т	PД05					
	Трубы стеклянные, м		PД06					
V1LH	Ресурсы на производственные и эксплуатационные нужды. Расход воды. холодной — расчетный	м³/сут	ЭВ13	9,8	0,03			
		л/с	ЭВ11	0,7				
	годовой, м³		ЭВ14	3577	11,8	1,1		
	горячей — расчетный	м³/сут	ЭВ23	0,93				
		л/с	ЭВ21	0,09				
	годовой м³		ЭВ24	340	1,1	0,1		

ВОДОЗАБОРНЫЕ СООРУЖЕНИЯ ПРОИЗВОДИТЕЛЬНОСТЬЮ ОТ 0,5 ДО 1,0 м3/с ДЛЯ АМПЛИТУДЫ КОЛЕБАНИЯ УРОВНЯ ВОДЫ 10,0м	ТИПОВОЙ ПРОЕКТ 901-1-97.88	Страница 6

	Наименование показателей				Код	Типовая проектная документация: Всего	Удельные показатели: на 1 м² общей площади на 1 м³ строительного объема	Удельные показатели: на расчетную единицу	Удельные показатели: на 1 млн. руб. СМР	Примечание
V1LS	Ресурсы на производственные и эксплуатационные нужды — Расход пара		расчетный, кг/ч		ПС09					
			годовой, т		ПС07					
	Расход сжатого воздуха		расчетный, м³/ч		ЭС02					
V1LA			годовой, м³		ЭС03					
	Расход тепла — всего		расчетный,	кВт	ЭТ01	64,5	0,2	0,02		
				ккал/ч	ЭТ14	55600	182,9	16,4		
			годовой, (удельные показатели, ГДж)	ГДж	ЭТ21	642	2,1	0,2		
				Гкал	ЭТ25	154				
	в том числе — на отопление		расчетный,	кВт	ЭТ02	42,9	0,1	0,01		
				ккал/ч	ЭТ15	37000	121,7	10,3		
			годовой, (удельные показатели, ГДж)	ГДж	ЭТ22	427	1,4	0,2		
V1LN				Гкал	ЭТ26	102				
		на вентиляцию	расчетный,	кВт	ЭТ03					
				ккал/ч	ЭТ16					
			годовой, (удельные показатели, ГДж)	ГДж	ЭТ23					
				Гкал	ЭТ27					
		на горячее водоснабжение	расчетный,	кВт	ЭТ04	21,6	0,1	0,01		
				ккал/ч	ЭТ17	18600	61,2	5,2		
			годовой, (удельные показатели, ГДж)	ГДж	ЭТ24	215	0,7	0,06		
				Гкал	ЭТ28	52				
V1LI	Канализационные стоки, расчетный, м³/сут.				ЭК01	1,7				
	Расход газа		расчетный, м³/ч		ЭГ01					
V1LJ			годовой, м³		ЭГ02					
V1LL	Расход электроэнергии, годовой, МВт·ч (удельные показатели, кВт·ч)				ПС08	6365	20938	1768,1		
V1LK	Потребная электрическая мощность, кВт				ЭМ01	719		0,2		
V1GB	Продолжительность строительства, мес.				ПС01	9				

ДОПОЛНИТЕЛЬНЫЕ ДАННЫЕ

Типовой проект разработан взамен типового проекта 901-1-30.
Расчетный показатель - м3/ч. Расчетных единиц - 3600.
Сметная документация составлена в нормах и ценах, введенных с 1.01.1984г.

В7ВА СОСТАВ ПРОЕКТНОЙ ДОКУМЕНТАЦИИ

Альбом I.	Технологические решения
Альбом II.	Архитектурно-строительные решения. Надземная часть, отопление, вентиляция, водопровод, канализация.
Альбом III.	Архитектурно-строительные решения. Подземная часть. Указания по производству строительных работ.
Альбом IУ.	Строительные изделия. Надземная часть.
Альбом У.	Строительные изделия. Подземная часть.
Альбом УI.	Электротехническая часть (из т.п.901-1-95.88).
Альбом УП.1.	Задание заводам-изготовителям на комплектные электротехнические устройства (из т.п.901-1-95.88).
Альбом УП.2.	Задание заводам Главмонтажавтоматики на изготовление щита (из т.п.901-1-95.88).
Альбом УШ.1.	Спецификации оборудования.
Альбом УШ.2.	Спецификации оборудования (из т.п.901-1-95.88).
Альбом IX.	Ведомости потребности в материалах.
Альбом X.1.	Сметная документация. Часть I (стр.1 - 55)
Альбом X.1.	Сметная документация. Часть 2 (стр.56 - 131)
Альбом X.2.	Сметная документация.
Альбом X.3.	Сметная документация (из т.п.901-1-95.88).

Объем проектных материалов, приведенных к формату А4 - 1714 форматки (в том числе из т.п.901-1-95.88 - 606 форматки).

В7ВА АВТОР ПРОЕКТА ГПИ "Ленинградский Водоканалпроект" г.Ленинград, 197342,ул.Торжковская, 5.

В7НА УТВЕРЖДЕНИЕ Утвержден Госстроем СССР, протокол от 06.04.88г. № 25.
Введен в действие В/О Союзводоканалниипроект приказ № 201 от 05.07.88г.
Срок действия типового проекта - 1995 год.

В7КА ПОСТАВЩИК Свердловский филиал ЦИТП, 620062, Свердловск, ул.Чебышева, 4.

gost.e-ecolog.ru