К-2	СТРОИТЕЛЬНЫЙ КАТАЛОГ Часть 2 ТИПОВЫЕ ПРОЕКТЫ ПРЕДПРИЯТИЙ, ЗДАНИЙ И СООРУЖЕНИЙ	90I-I-95.88
СССР ЦИТП	ВОДОЗАБОРНЫЕ СООРУЖЕНИЯ ПРОИЗВОДИТЕЛЬНОСТЬЮ ОТ 0,5 ДО I,0 м3/с ДЛЯ АМПЛИТУДЫ КОЛЕБАНИЯ УРОВНЯ ВОДЫ 6,0м (подземная часть из монолитного железобетона)	УДК 628.II
НОЯБРЬ 1988	ТИПОВОЙ ПРОЕКТ	На 7-ми страницах *Страница 1*

ФАСАД I-4

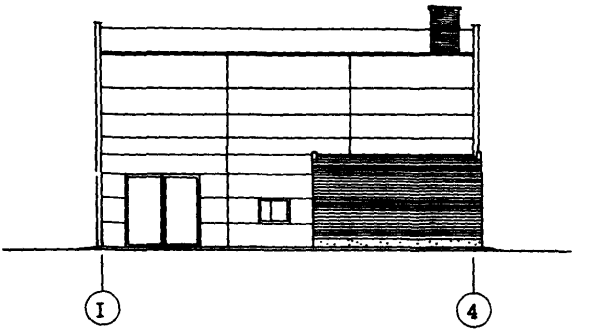

ПЛАН НА ОТМ. 0.000

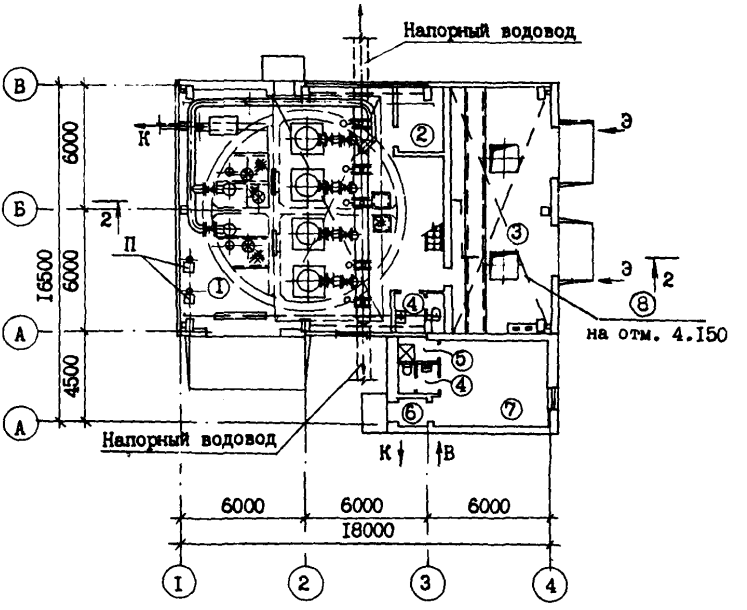

gost.e-ecolog.ru

ВОДОЗАБОРНЫЕ СООРУЖЕНИЯ ПРОИЗВОДИТЕЛЬНОСТЬЮ от 0,5 до 1,0 м3/с ДЛЯ АМПЛИТУДЫ КОЛЕБАНИЯ УРОВНЯ ВОДЫ 6,0 м (подземная часть из монолитного железобетона)	ТИПОВОЙ ПРОЕКТ 901-1-95.88	Страница 2

ПЛАН I-I

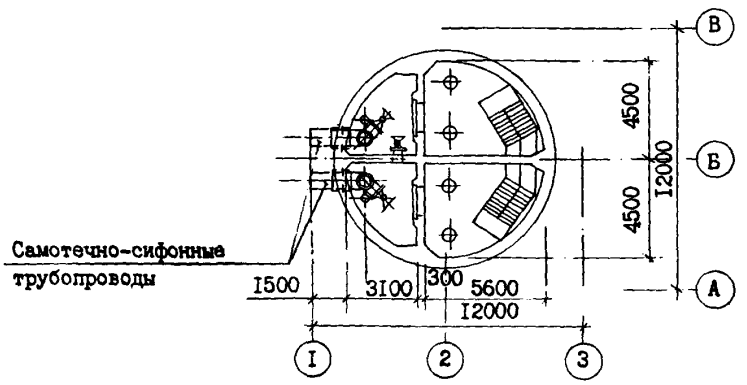

РАЗРЕЗ 2-2

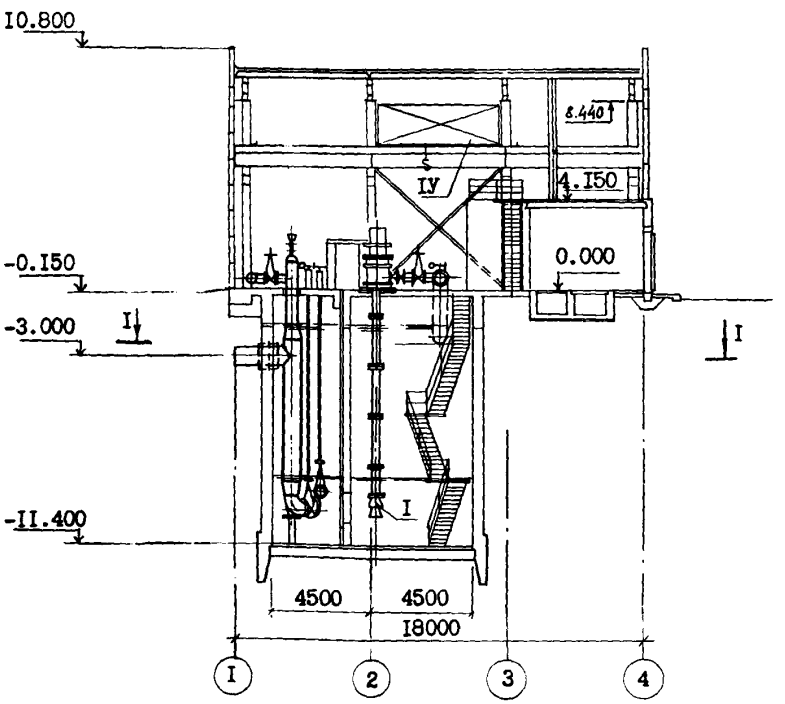

ЭКСПЛИКАЦИЯ ПОМЕЩЕНИЙ

№№	Наименование	Площадь м2
I	Машзал с монтажной площадкой	
2	Помещение ремонтной бригады	6,4
3	КТП и ПСУ	57,4
4	Санузел	6,6
5	Душевая	1,8
6	Тамбур	2,1
7	Котельная	24,3
8	Щитовая (на площадке)	21,6
9	Площадка	48,0

ЭКСПЛИКАЦИЯ ОБОРУДОВАНИЯ

Поз	Наименование и марка	Кол.
I	Агрегат насосной типа А производительностью от 600 до 1200 м3/ч	4
П	Вакуум-насос ВВНI-1,5 м	2
Ш	Электронасос погружной ГНОМ 100-25	I
IУ	Кран мостовой электрический общего назначения грузоподъемностью 100т, пролет 10,5 м	I

ВОДОЗАБОРНЫЕ СООРУЖЕНИЯ ПРОИЗВОДИТЕЛЬНОСТЬЮ ОТ 0,5 ДО 1,0 м3/с ДЛЯ АМПЛИТУДЫ КОЛЕБАНИЯ УРОВНЯ ВОДЫ 6,0м (подземная часть из монолитного железобетона)	ТИПОВОЙ ПРОЕКТ 901-1-95.88	Страница 3

D2BA СТРОИТЕЛЬНЫЕ КОНСТРУКЦИИ И ИЗДЕЛИЯ

Фундаменты - монолитные железобетонные, бетон класса В15 на свайном основании типоразмеров 5.

Фундаментные балки - сборные железобетонные по серии 1.415-1 вып.1 типоразмеров 4.

Фундаментные блоки - сборные бетонные по ГОСТ 13579-78 типоразмеров 1.

Фундаментные плиты - сборные бетонные по ГОСТ 13580-85 типоразмеров 1.

Сваи - сборные железобетонные по ГОСТ 19804.1-79 типоразмеров 2.

Днище - монолитное железобетонное, бетон класса В15.

Колонны сборные железобетонные по серии 1.427.1-3 вып.0,1,2 типоразмеров 1, по серии 1.424.1-5 вып.1,5 типоразмеров 1, подкрановые балки - сборные железобетонные по серии 1.426.1-4 в.1, типоразмеров 2.

Балки - сборные железобетонные по серии 1.462.1-3/80 вып.0,1,2,3 типоразмеров 1.

Перекрытие - монолитное железобетонное, бетон класса В15.

Связи - стальные по серии 1.424.1-5 в.6 типоразмеров 1.

Стены:

надземной части - сборные железобетонные панели по серии 1.030.1-1, вып.0-0, 0-3, 1-1 типоразмеров 10 с кирпичными вставками,

подземной части - монолитные железобетонные, бетон класса В22,5.

Перегородки - кирпичные.

Покрытие - сборные железобетонные плиты по серии 1.465.1-10/82 вып.1 типоразмеров 6.

Лестницы - металлические по серии 1.450.3-3 вып.0,1 типоразмеров 3.

Полы - керамические плитки, линолеумные, бетонные и цементные.

Окна - деревянные по ГОСТ 12506-81 типоразмеров 1, ГОСТ 11214-86 типоразмеров 2.

Двери - деревянные по ГОСТ 14624-84 типоразмеров 1, по ГОСТ 6629-74 типоразмеров 4, по серии 2.435-6 вып.1 типоразмеров 1, по ГОСТ 24698-81 типоразмеров 1.

Ворота - металлические по серии 1.435.9-17 вып.0,1,4 типоразмеров 1.

Наибольшая масса монтажного элемента - 5,20т (колонна каркаса).

H5UA ОТДЕЛКА

НАРУЖНАЯ

Окраска красками ЦПХВ.

ВНУТРЕННЯЯ

Клеевая покраска, известковая побелка, покраска ВА-27, лак ХСД, эмаль ЭСЭ.

C3GA ИНЖЕНЕРНОЕ ОБОРУДОВАНИЕ

Водоснабжение - хоз-питьевое от внутриплощадочной сети с напором 16 м; противопожарное - от напорного трубопровода речной воды.

Канализация - бытовая к внутриплощадочной сети.

Отопление - водяное, теплоноситель - перегретая вода 150-70°С от теплосети и или 95-70°С от индивидуальной котельной.

Вентиляция - общеобменная, естественная

Электроснабжение - напряжение 6(10)кВ

J3OB НОРМАТИВНОЕ ЗНАЧЕНИЕ ВЕТРОВОГО ДАВЛЕНИЯ 0,23 кПа (23 кгс/м2)

J3NB НОРМАТИВНОЕ ЗНАЧЕНИЕ ВЕСА СНЕГОВОГО ПОКРОВА 1,0 кПа (100 кгс/м2)

R2CO СТЕПЕНЬ ОГНЕСТОЙКОСТИ - вторая

N1BD РАСЧЕТНАЯ ТЕМПЕРАТУРА НАРУЖНОГО ВОЗДУХА - минус 30°С

G2DD КЛИМАТИЧЕСКИЕ РАЙОНЫ СССР - II В

G2EE ИНЖЕНЕРНО-ГЕОЛОГИЧЕСКИЕ УСЛОВИЯ - - обычные

G3DT ТЕХНОЛОГИЧЕСКИЙ ПРОЦЕСС

Сооружение предназначено для забора воды из водоемов и подачи ее потребителям с требуемым расходом и напором. Сооружение относится ко второй категории по степени обеспечения и подачи воды.
Глубина подземной части 11,4 м рассчитана на водоемы с амплитудой колебания уровня воды 6,0 м и установку насосного оборудования с требуемым подпором. Количество установленных агрегатов - четыре, из которых три рабочих и один резервный. Процессы автоматизированы. Сооружение рассчитано для работы без постоянного обслуживающего персонала.

ВОДОЗАБОРНЫЕ СООРУЖЕНИЯ ПРОИЗВОДИТЕЛЬНОСТЬЮ ОТ 0,5 ДО 1,0 м3/с ДЛЯ АМПЛИТУДЫ КОЛЕБАНИЯ УРОВНЯ ВОДЫ 6,0м (подземная часть из монолитного железобетона)	ТИПОВОЙ ПРОЕКТ 901-1-95.88	Страница 4

VIMA

ТЕХНИКО-ЭКОНОМИЧЕСКИЕ ДАННЫЕ И ПОКАЗАТЕЛИ

	Наименование показателей	Код	Типовая проектная документация				Примечание
			Всего	Удельные показатели			
				на 1 м² общей площади на 1 м³ строительного объема	на расчетную единицу	на 1 млн. руб. СМР	
G3DB	Производственная программа. Мощность производства. Расчетная единица	EA05	м3/ч				
	Производственная программа. Мощность производства. Единица годового объема товарной продукции. в натуральном выражении	EA07	тыс.м3				
	Производственная программа. Мощность производства. Единица годового объема товарной продукции. в оптовых ценах, тыс. руб.	EA08					
	Производственная программа. Мощность производства. Количество расчетных единиц. Мощность	ЕД06	3600				
	Производственная программа. Мощность производства. Количество расчетных единиц. Годовой объем товарной продукции. в натуральном выражении	ЕД09	31536				
	Производственная программа. Мощность производства. Количество расчетных единиц. Годовой объем товарной продукции. в оптовых ценах, тыс. руб.	ЕД10					
	Производственная программа. Затраты производства (себестоимость), тыс. руб. (удельные показатели на 1 руб. товарной продукции, коп.)	СП02	140				
	Производственная программа. Прибыль (годовая), тыс. руб. (удельные показатели на 1 руб. товарной продукции, коп.)	СП07					
	Производственная программа. Уровень рентабельности (прибыль к себестоимости), %	СП03					
	Производственная программа. Срок окупаемости капиталовложений (сметной стоимости), год	СП04					
	Производственная программа. Приведенные затраты, тыс. руб. (удельные показатели, руб.)	СП06	169,52		47,09		
	Производственная программа. Уровень механизации и автоматизации производственных процессов, %	ИТ11	100				
	Производственная программа. Удельный вес рабочих, занятых ручным трудом, %	ЮА62					
	Производственная программа. Трудоемкость изготовления продукции (годовая), чел.-ч.	ТР07					
	Производственная программа. Производительность труда. годовой выпуск продукции на одного работающего, тыс. руб.	ИТ06					
	Производственная программа. Производительность труда. то же, в натуральном выражении	ИТ07					
G3DD	Режимы работы и штаты. Численность работающих, чел. общая	ИТ02					
	Режимы работы и штаты. Численность работающих, чел. в том числе. рабочих	ИТ03					
	Режимы работы и штаты. Численность работающих, чел. в том числе. в наиболее многочисленную смену	ИТ04					
	Режимы работы и штаты. количество рабочих дней в году	ИТ08	365				
	Режимы работы и штаты. количество смен в сутки	ИТ01	3				
	Режимы работы и штаты. продолжительность смены, ч.	ИТ09	8				
	Режимы работы и штаты. коэффициент сменности по рабочим	ИТ05					
	Режимы работы и штаты. коэффициент загрузки оборудования	ИТ10	1				
G3OC	Технические характеристики. площадь, м². застройки	ХП01	270		0,075		
G3OB	Технические характеристики. площадь, м². общая	ХП02	304		0,084		
	Технические характеристики. площадь, м². в том числе. подземной части	ХП03	63				
	Технические характеристики. площадь, м². в том числе. встроенных (бытовых) помещений	ХП09	241				
G3NB	Технические характеристики. объем строительный, м³. общий	ХБ01	3379		0,9		
	Технические характеристики. объем строительный, м³. в том числе. подземной части	ХБ02	895				
	Технические характеристики. объем строительный, м³. в том числе. встроенных (бытовых) помещений	ХБ03	2484				

* для заполнения данных проекта привязки

ВОДОЗАБОРНЫЕ СООРУЖЕНИЯ ПРОИЗВОДИТЕЛЬНОСТЬЮ ОТ 0,5 ДО 1,0 м3/с ДЛЯ АМПЛИТУДЫ КОЛЕБАНИЯ УРОВНЯ ВОДЫ 6,0м (подземная часть из монолитного железобетона)	ТИПОВОЙ ПРОЕКТ 901-1-95.88	Страница 5

	Наименование показателей				Код	Типовая проектная документация				Примечание
						Всего	Удельные показатели			
							на 1 м² общей площади на 1 м³ строительного объема	на расчетную единицу	на 1 млн. руб. СМР	
V11A	Стоимость	Сметная стоимость, тыс. руб. (удельные показатели, руб.)	общая		CC01	245,96		68,32		
V11B			в том числе	строительно-монтажных работ	CC02	134,16	441,3			
V11L				оборудования	CC03	111,8				
V11O			общая с учетом условной привязки		CC10					
	Трудоемкость	нормативная трудоемкость, чел.-ч			TP08	22170	72,9	6,15	165250	
V1JF		трудозатраты построечные, чел.-ч			TP06	19737	64,9	5,48	147115	
V1KB	Материалоемкость	Цемент, т (удельные показатели, кг)	всего		PЦ01	213	700,7	59,2	1587657	
			приведенный к М400		PЦ02	211,3	694,1	61,8	1572749	
			в том числе на индустриальные изделия		PЦ03	71	233,6	20,9	529219	
		Сталь, т (удельные показатели, кг)	всего		PC01	92,8	305,3	27,3	69171I	
			приведенная к классу А-1 и Ст3		PC02	92,8	305,3	27,3	69171I	
			в том числе на индустриальные изделия		PC03	20,2	66,4	5,9	150566	
		Бетон и железобетон, м³	всего		PБ01	583	1,9	0,2	4345,6	
			в том числе	монолитный	PБ02	363	1,2	0,1	2705,7	
				сборный тяжелый	PБ04	220	0,7	0,06	1639,9	
				сборный легкий	PБ05					
		Лесоматериалы, м³	всего		PЛ01	26	0,09	0,01	193,8	
			приведенные к круглому лесу		PЛ02	38,9	0,13	0,01	290,0	
		Кирпич, тыс. шт.			PK01	56	0,18	0,02	417,4	
		Стекло строительное, м²			PД01					
		Асбестоцемент, м²			PД02					
		Рулонные кровельные и гидроизоляционные материалы, м³			PГ03					
		Трубы пластмассовые		м	PД04					
				т	PД05					
		Трубы стеклянные, м			PД06					
V1LH	Ресурсы на производственные и эксплуатационные нужды	Расход воды	холодной	расчетный	м³/сут	ЭВ13	9,8	0,03		
					л/с	ЭВ11	0,7			
				годовой, м³		ЭВ14	3577	11,8	1,1	
			горячей	расчетный	м³/сут	ЭВ23	0,93			
					л/с	ЭВ21	0,09			
				годовой м³		ЭВ24	340	1,1	0,1	

ВОДОЗАБОРНЫЕ СООРУЖЕНИЯ ПРОИЗВОДИТЕЛЬНОСТЬЮ ОТ 0,5 ДО 1,0 м3/с ДЛЯ АМПЛИТУДЫ КОЛЕБАНИЯ УРОВНЯ ВОДЫ 6,0м (подземная часть из монолитного железобетона)

ТИПОВОЙ ПРОЕКТ 901-1-95.88

	Наименование показателей		Код	Типовая проектная документация: Всего	Удельные показатели: на 1 м² общей площади / на 1 м³ строительного объема	Удельные показатели: на расчетную единицу	Удельные показатели: на 1 млн. руб. СМР	Примечание
V1LS	Ресурсы на производственные и эксплуатационные нужды — Расход пара — расчетный, кг/ч		ПС09					
	Расход пара — годовой, т		ПС07					
V1LA	Расход сжатого воздуха — расчетный, м³/ч		ЭС02					
	Расход сжатого воздуха — годовой, м³		ЭС03					
	Расход тепла — всего — расчетный,	кВт	ЭТ01	64,5	0,2	0,02		
		ккал/ч	ЭТ14	55600	182,9	16,4		
	Расход тепла — всего — годовой, (удельные показатели, ГДж)	ГДж	ЭТ21	642	2,1	0,2		
		Гкал	ЭТ25	154				
	в том числе на отопление — расчетный,	кВт	ЭТ02	42,9	0,1	0,01		
		ккал/ч	ЭТ15	37000	121,7	10,3		
	на отопление — годовой, (удельные показатели, ГДж)	ГДж	ЭТ22	427	1,4	0,2		
V1LN		Гкал	ЭТ26	102				
	на вентиляцию — расчетный,	кВт	ЭТ03					
		ккал/ч	ЭТ16					
	на вентиляцию — годовой, (удельные показатели, ГДж)	ГДж	ЭТ23					
		Гкал	ЭТ27					
	на горячее водоснабжение — расчетный,	кВт	ЭТ04	21,6	0,1	0,01		
		ккал/ч	ЭТ17	18600	61,2	5,2		
	на горячее водоснабжение — годовой, (удельные показатели, ГДж)	ГДж	ЭТ24	215	0,7	0,06		
		Гкал	ЭТ28	52				
V1LJ	Канализационные стоки, расчетный, м³/сут.		ЭК01	1,7				
	Расход газа — расчетный, м³/ч		ЭГ01					
V1LJ	Расход газа — годовой, м³		ЭГ02					
V1LL	Расход электроэнергии, годовой, МВт·ч (удельные показатели, кВт·ч)		ПС08	6365	20938,0	1768,1		
V1LK	Потребная электрическая мощность, кВт		ЭМ01	719		0,2		
V1GB	Продолжительность строительства, мес.		ПС01	9				

ВОДОЗАБОРНЫЕ СООРУЖЕНИЯ ПРОИЗВОДИТЕЛЬНОСТЬЮ ОТ 0,5 ДО I,0 м3/с ДЛЯ АМПЛИТУДЫ КОЛЕБАНИЯ УРОВНЯ ВОДЫ 6,0м (подземная часть из монолитного железобетона)	ТИПОВОЙ ПРОЕКТ 90I-I-95.88	Страница 7

ДОПОЛНИТЕЛЬНЫЕ ДАННЫЕ

Типовой проект разработан взамен типового проекта 90I-I-30.
Расчетный показатель - м3/ч. Расчетных единиц - I800.
Сметная документация составлена в нормах и ценах, введенных с I.0I.I984г.

В7ЕА СОСТАВ ПРОЕКТНОЙ ДОКУМЕНТАЦИИ

Альбом I. Технологические решения.

Альбом П. Архитектурно-строительные решения. Надземная часть, отопление, вентиляция, водопровод, канализация.

Альбом Ш. Архитектурно-строительные решения. Подземная часть. Указания по производству строительных работ.

Альбом IУ. Строительные изделия. Надземная часть.

Альбом У. Строительные изделия. Подземная часть.

Альбом УI. Электротехническая часть.

Альбом УП.I. Задание заводам-изготовителям на комплектные электротехнические устройства.

Альбом УП.2. Задание заводам Главмонтажавтоматики на изготовление щита.

Альбом УШ.I. Спецификации оборудования.

Альбом УШ.2. Спецификации оборудования.

Альбом IX. Ведомости потребности в материалах.

Альбом X.I. Сметная документация. Часть I (стр.I - 49)

Альбом X.I. Сметная документация. Часть 2 (стр.50 - I3I)

Альбом X.2. Сметная документация.

Альбом X.3. Сметная документация.

Объем проектных материалов, приведенных к формату А4 - I706 форматки

В7ВА АВТОР ПРОЕКТА ГПИ "Ленинградский Водоканалпроект" г.Ленинград,I97342,ул.Торжковская, 5.

В7НА УТВЕРЖДЕНИЕ Утвержден Госстроем СССР, протокол от 06.04.88г. № 25.
Введен в действие В/О Союзводоканалниипроект приказ № 20I от 05.07.88г.
Срок действия типового проекта - I995 год.

В7КА ПОСТАВЩИК Свердловский филиал ЦИТП, 620062, Свердловск, ул.Чебышева, 4.

gost.e-ecolog.ru