СК-2	СТРОИТЕЛЬНЫЙ КАТАЛОГ Часть 2 ТИПОВЫЕ ПРОЕКТЫ ПРЕДПРИЯТИЙ, ЗДАНИЙ И СООРУЖЕНИЙ	901-1-94.88
СССР ЦИТП	ВОДОЗАБОРНЫЕ СООРУЖЕНИЯ ПРОИЗВОДИТЕЛЬНОСТЬЮ ОТ 0,2 ДО 0,5 м3/с ДЛЯ АМПЛИТУДЫ КОЛЕБАНИЯ УРОВНЯ ВОДЫ 14,0м	УДК 628.11
НОЯБРЬ 1988	ТИПОВОЙ ПРОЕКТ	На 7-ми страницах Страница 1

ФАСАД 1-4

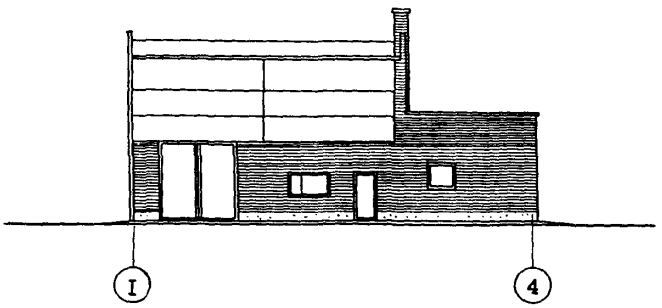

ПЛАН НА ОТМ. 0.000

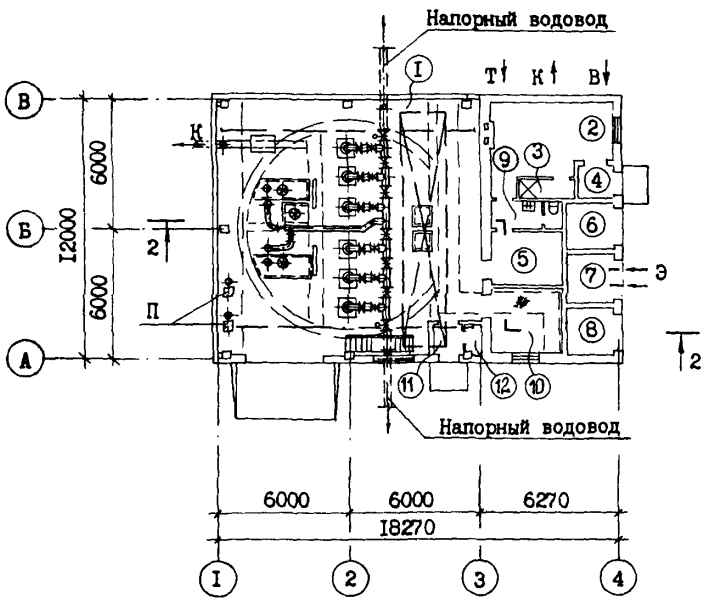

gost.e-ecolog.ru

ВОДОЗАБОРНЫЕ СООРУЖЕНИЯ ПРОИЗВОДИТЕЛЬНОСТЬЮ от 0,2 до 0,5 м3/с ДЛЯ АМПЛИТУДЫ КОЛЕБАНИЯ УРОВНЯ ВОДЫ I4,0 м	ТИПОВОЙ ПРОЕКТ 90I-I-94.88	Страница 2

ПЛАН I-I

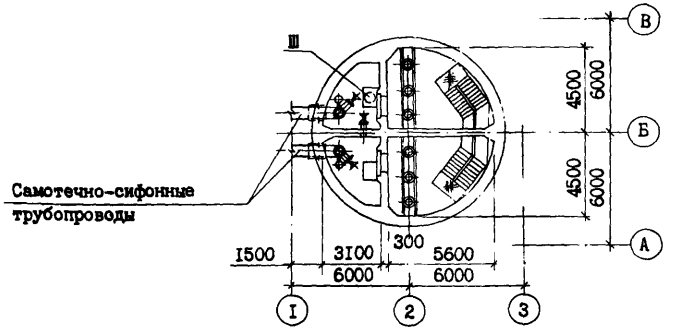

РАЗРЕЗ 2-2

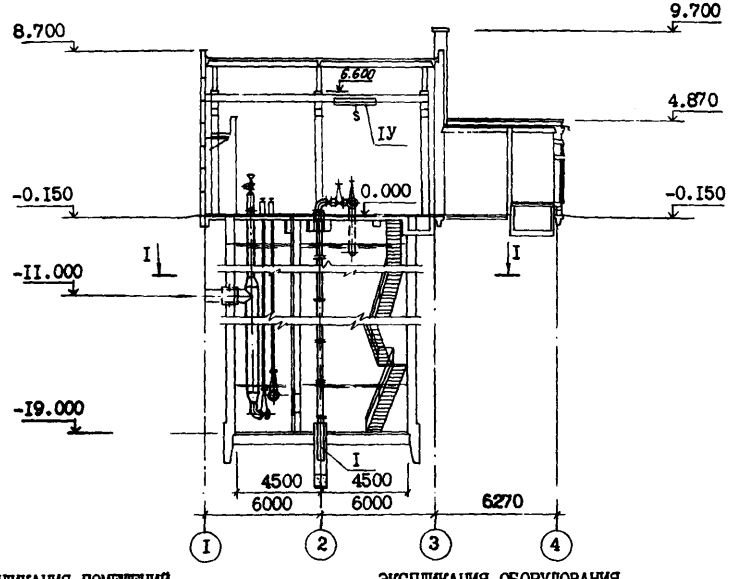

ЭКСПЛИКАЦИЯ ПОМЕЩЕНИЙ

№	Наименование	Площадь м2
I	Машзал с монтажной площадкой	I39,70
2	Котельная (теплоцентр)	I9,70
3	Душевая (кладовая)	I,80
4	Тамбур	2,I0
5	Помещение ремонтной бригады	8,I5
6	Камера трансформатора № I	4,62
7	РУ-6 (I0) кВ	4,80
8	Камера трансформатора № 2	4,62
9	Санузел	4,95
I0	Щитовая	9,65
II	Тамбур	2,25
I2	Кладовая	0,90

ЭКСПЛИКАЦИЯ ОБОРУДОВАНИЯ

Поз	Наименование и марка	Кол.
I	Электронасос погружной марки "ЭЦВ" производительностью от I20до 375м3/ч	6
П	Вакуум-насос ВВНI-I,5 м	2
Ш	Электронасос погружной ГНОМ I00-25	I
IУ	Кран подвесной электрический грузоподъемностью 3,2 т; пролет 9,0 м	I

ВОДОЗАБОРНЫЕ СООРУЖЕНИЯ ПРОИЗВОДИТЕЛЬНОСТЬЮ ОТ 0,2 ДО 0,5 м3/с ДЛЯ АМПЛИТУДЫ КОЛЕБАНИЯ УРОВНЯ ВОДЫ I4,0м	ТИПОВОЙ ПРОЕКТ 901-I-94.88	Страница 3

D2BA СТРОИТЕЛЬНЫЕ КОНСТРУКЦИИ И ИЗДЕЛИЯ

Фундаменты - монолитные железобетонные, бетон класса BI5, на свайном основании типоразмеров 2.

Фундаментные балки - сборные железобетонные по серии I.4I5-I вып.I типоразмеров 5.

Фундаментные блоки - сборные бетонные по ГОСТ I3579-78 типоразмеров 5.

Фундаментные плиты - сборные бетонные по ГОСТ I3580-85 типоразмеров 2.

Сваи - сборные железобетонные по ГОСТ I9804.I-79 типоразмеров I по серии I.0II-I-7 типоразмеров 2.

Днище - монолитное железобетонное, бетон класса BI5.

Колонны сборные железобетонные по серии I.427.I-3 вып.0,I,2 типоразмеров I; по серии I.423-3 вып.I,2 типоразмеров I.

Балки - сборные железобетонные по серии I.462.I-3/80 вып.0,I,2,3 типоразмеров I.

Перекрытие - монолитное железобетонное, бетон класса BI5.
Подкрановые балки - стальные I 36м.

Стены:

надземной части - сборные железобетонные панели по серии I.030-I-I вып.0-0, 0-3, I-I типоразмеров 7 с кирпичными вставками.

подземной части - монолитные железобетонные, бетон класса B22,5.

Перегородки - кирпичные.

Покрытие - сборные железобетонные плиты по серии I.465.I-I0/82 вып.I типоразмеров 3.

Лестницы - металлические по серии I.450.3-3 вып.0,I типоразмеров 3.

Полы - керамические плитки, плитки ПХВ, линолеумные, бетонные и цементные.

Окна - деревянные по ГОСТ I2506-8I типоразмеров I, ГОСТ II2I4-86 типоразмеров I.

Двери - деревянные по ГОСТ I4624-84 типоразмеров I, по ГОСТ 6629-74 типоразмеров 5, по ГОСТ 24698-8I типоразмеров I.

Ворота - металлические по серии I.435.9-I7 вып.0,I типоразмеров I.

Наибольшая масса монтажного элемента - 47От (балка покрытия).

H5UA ОТДЕЛКА

НАРУЖНАЯ

Окраска красками ЦПХВ.

ВНУТРЕННЯЯ

Клеевая покраска, известковая побелка, покраска ВА-27, лак ХСД, эмаль ЭСЭ.

G3GA ИНЖЕНЕРНОЕ ОБОРУДОВАНИЕ

Водоснабжение - хоз-питьевое от внутриплощадочной сети с напором I6 м;

Канализация - бытовая к внутриплощадочной сети.

Отопление - водяное, теплоноситель - перегретая вода I50-70°С от теплосети или 95-70°С от индивидуальной котельной.

Вентиляция - общеобменная, естественная.

Электроснабжение - напряжение 6(I0)кВ

J3OB НОРМАТИВНОЕ ЗНАЧЕНИЕ ВЕТРОВОГО ДАВЛЕНИЯ 0,23 кПа / 23 кгс/м2

J3NB НОРМАТИВНОЕ ЗНАЧЕНИЕ ВЕСА СНЕГОВОГО ПОКРОВА I,0 кПа / I00 кгс/м2

R2CO СТЕПЕНЬ ОГНЕСТОЙКОСТИ - вторая

N*BD РАСЧЕТНАЯ ТЕМПЕРАТУРА НАРУЖНОГО ВОЗДУХА - минус 30°С

G2DD КЛИМАТИЧЕСКИЕ РАЙОНЫ СССР - II В

G2EE ИНЖЕНЕРНО-ГЕОЛОГИЧЕСКИЕ УСЛОВИЯ - - обычные.

G3DT ТЕХНОЛОГИЧЕСКИЙ ПРОЦЕСС

Сооружение предназначено для забора воды из водоемов и подачи ее потребителям с требуемым расходом и напором. Сооружение относится ко второй категории по степени обеспечения и подачи воды.
Глубина подземной части I9,0 м рассчитана на водоемы с амплитудой колебания уровня воды I4,0 м и установку насосного оборудования с требуемым подпором. Количество установленных агрегатов - шесть, из которых пять рабочих и один резервный. Процессы автоматизированы. Сооружение рассчитано для работы без постоянного обслуживающего персонала.

ВОДОЗАБОРНЫЕ СООРУЖЕНИЯ ПРОИЗВОДИТЕЛЬНОСТЬЮ ОТ 0,2 ДО 0,5 м3/с ДЛЯ АМПЛИТУДЫ КОЛЕБАНИЯ УРОВНЯ ВОДЫ I4,0м	ТИПОВОЙ ПРОЕКТ 90I-I-94.88	Страница 4

V1MA

ТЕХНИКО-ЭКОНОМИЧЕСКИЕ ДАННЫЕ И ПОКАЗАТЕЛИ

	Наименование показателей					Код	Типовая проектная документация: Всего	Удельные показатели: на 1 м² общей площади на 1 м³ строительного объема	Удельные показатели: на расчетную единицу	Удельные показатели: на 1 млн. руб. СМР	Примечание
G3DB	Производственная программа	Мощность предприятия	Расчетные единицы	Единица мощности		ЕА05	м3/ч				
				Единица годового объема товарной продукции	в натуральном выражении	ЕА07	тыс.м3				
					в оптовых ценах, тыс. руб.	ЕА08					
			Количество расчетных единиц	Мощность		ЕД06	I800				
				Годовой объем товарной продукции	в натуральном выражении	ЕД09	I5768				
					в оптовых ценах, тыс. руб.	ЕД10					
		Затраты производства (себестоимость), тыс. руб. (удельные показатели на 1 руб. товарной продукции, коп.)				СП02	57,36				
		Прибыль (годовая), тыс. руб. (удельные показатели на 1 руб. товарной продукции, коп.)				СП07					
		Уровень рентабельности (прибыль к себестоимости), %				СП03					
		Срок окупаемости капиталовложений (сметной стоимости), год				СП04					
		Приведенные затраты, тыс. руб. (удельные показатели, руб.)				СП06	79,75		44,3I		
		Уровень механизации и автоматизации производственных процессов, %				ШТ11	I00				
		Удельный вес рабочих, занятых ручным трудом, %				ЮА62					
		Трудоемкость изготовления продукции (годовая), чел.-ч.				ТР07					
		Производительность труда	годовой выпуск продукции на одного работающего, тыс. руб.			ШТ06					
			то же, в натуральном выражении			ШТ07					
G3DD	Режим работы и штаты	Численность работающих чел.	общая			ШТ02					
			в том числе	рабочих		ШТ03					
				в наиболее многочисленную смену		ШТ04					
		количество рабочих дней в году				ШТ08	365				
		количество смен в сутки				ШТ01	3				
		продолжительность смены, ч.				ШТ09	8				
		коэффициент сменности по рабочим				ШТ05					
		коэффициент загрузки оборудования				ШТ10	I				
G3OC	Технические характеристики	площадь, м²	застройки			ХП01	233		0,I3		
G3OB			общая			ХП02	203		0,II		
			в том числе	подземной части		ХП03	63				
				встроенных (бытовых) помещений		ХП09	I40				
G3NB		объем строительный, м³	общий			ХБ01	3025		I,7		
			в том числе	подземной части		ХБ02	I395				
				встроенных (бытовых) помещений		ХБ03	I630				

* для заполнения данных проекта привязки

ВОДОЗАБОРНЫЕ СООРУЖЕНИЯ ПРОИЗВОДИТЕЛЬНОСТЬЮ ОТ 0,2 ДО 0,5 м3/с ДЛЯ АМПЛИТУДЫ КОЛЕБАНИЯ УРОВНЯ ВОДЫ I4,0м | ТИПОВОЙ ПРОЕКТ 90I-I-94.88 | Страница 5

	Наименование показателей	Код	Типовая проектная документация				Примечание
			Всего	Удельные показатели: на 1 м² общей площади / на 1 м³ строительного объема	Удельные показатели: на расчетную единицу	Удельные показатели: на 1 млн. руб. СМР	
V1IA	Стоимость. Сметная стоимость, тыс. руб. (удельные показатели, руб.). общая	CC01	I86,59		I03,66		
V1IB	в том числе: строительно-монтажных работ	CC02	I63,5	805,4			
V1IL	в том числе: оборудования	CC03	23,09				
V1IO	общая с учетом условной привязки	CC10					
	Трудоемкость. нормативная трудоемкость, чел.-ч	TP08	25870	I27,4	I4,4	I58227	
V1JF	трудозатраты строительные, чел.-ч	TP06	22I76	I09,2	I2,3	I35633	
V1KB	Материалоемкость. Цемент, т (удельные показатели, кг): всего	PЦ01	240,5	II84,7	I33,6	I470898	
	приведенный к М400	PЦ02	240,5	II84,5	I33,6	I470898	
	в том числе на индустриальные изделия	PЦ03	50	246,3	27,8	305800	
	Сталь, т (удельные показатели, кг): всего	PC01	I34	660,I	74,4	8I9544	
	приведенная к классу А-I и Ст3	PC02	I34	660,I	74,4	8I9544	
	в том числе на индустриальные изделия	PC03	I2	59,I	6,7	73392	
	Бетон и железобетон, м³: всего	PБ01	735	3,6	0,4	4495	
	в том числе: монолитный	PБ02	580	2,9	0,3	3547	
	в том числе: сборный тяжелый	PБ04	I55	0,8	0,I	948	
	в том числе: сборный легкий	PБ05					
	Лесоматериалы, м³: всего	PЛ01	33	0,2	0,02	202	
	приведенные к круглому лесу	PЛ02	50	0,25	0,03	306	
	Кирпич, тыс. шт.	PK01	5I,8	0,25	0,03	3I7	
	Стекло строительное, м²	PД01					
	Асбестоцемент, м²	PД02					
	Рулонные кровельные и гидроизоляционные материалы, м²	PГ03					
	Трубы пластмассовые, м	PД04					
	Трубы пластмассовые, т	PД05					
	Трубы стеклянные, м	PД06					
V1LH	Ресурсы на производственные и эксплуатационные нужды. Расход воды. холодной: расчетный, м³/сут	ЭВ13	9,8	0,05			
	расчетный, л/с	ЭВ11	0,7				
	годовой, м³	ЭВ14	3577	I7,6	2,0		
	горячей: расчетный, м³/сут	ЭВ23	0,93				
	расчетный, л/с	ЭВ21	0,09				
	годовой м³	ЭВ24	340	I,7	0,2		

ВОДОЗАБОРНЫЕ СООРУЖЕНИЯ ПРОИЗВОДИТЕЛЬНОСТЬЮ ОТ 0,2 ДО 0,5 м3/с ДЛЯ АМПЛИТУДЫ КОЛЕБАНИЯ УРОВНЯ ВОДЫ 14,0м	ТИПОВОЙ ПРОЕКТ 901-1-94.88	Страница 6

	Наименование показателей			Код	Типовая проектная документация: Всего	Удельные показатели: на 1 м² общей площади на 1 м² строительного объема	Удельные показатели: на расчетную единицу	Удельные показатели: на 1 млн. руб. СМР	Примечание
V1LS	Ресурсы на производственные и эксплуатационные нужды — Расход пара — расчетный, кг/ч			ПС09					
	Расход пара — годовой, т			ПС07					
V1LA	Расход сжатого воздуха — расчетный, м³/ч			ЭС02					
	Расход сжатого воздуха — годовой, м³			ЭС03					
V1LN	Расход тепла — всего — расчетный,		кВт	ЭТ01	58,6	0,2	0,03		
			ккал/ч	ЭТ14	50600	249,2	28,1		
		годовой, (удельные показатели, ГДж)		ЭТ21	583,4	2,9	0,3		
			Гкал	ЭТ25	140				
	в том числе — на отопление — расчетный,		кВт	ЭТ02	37	0,2	0,02		
			ккал/ч	ЭТ15	32000	157,6	17,8		
		годовой, (удельные показатели, ГДж)		ЭТ22	368,4	1,8	0,2		
			Гкал	ЭТ26	88				
	на вентиляцию — расчетный,		кВт	ЭТ03					
			ккал/ч	ЭТ16					
		годовой, (удельные показатели, ГДж)		ЭТ23					
			Гкал	ЭТ27					
	на горячее водоснабжение — расчетный,		кВт	ЭТ04	21,6	0,1	0,01		
			ккал/ч	ЭТ17	18600	91,6	10,3		
		годовой, (удельные показатели, ГДж)		ЭТ24	215	1,1	0,1		
			Гкал	ЭТ28	52				
V1LI	Канализационные стоки, расчетный, м³/сут.			ЭК01	1,7				
V1LJ	Расход газа — расчетный, м³/ч			ЭГ01					
	Расход газа — годовой, м³			ЭГ02					
V1LL	Расход электроэнергии, годовой, МВт·ч (удельные показатели, кВт·ч)			ПС08	2749	13542	1527		
V1LK	Потребная электрическая мощность, кВт			ЭМ01	346		0,2		
V1GB	Продолжительность строительства, мес.			ПС01	11				

ДОПОЛНИТЕЛЬНЫЕ ДАННЫЕ

Типовой проект разработан взамен типового проекта 90I-I-30.
Расчетный показатель - м3/ч. Расчетных единиц - 3600.
Сметная документация составлена в нормах и ценах, введенных с I.0I.I984г.

В7ЕА СОСТАВ ПРОЕКТНОЙ ДОКУМЕНТАЦИИ

Альбом I. Технологические решения.

Альбом П. Архитектурно-строительные решения. Надземная часть, отопление, вентиляция, водопровод, канализация.

Альбом Щ. Архитектурно-строительные решения. Подземная часть. Указания по производству строительных работ.

Альбом IУ. Строительные изделия. Надземная часть.

Альбом У. Строительные изделия. Подземная часть.

Альбом УI. Электротехническая часть (из т.п.90I-I-9I.88).

Альбом УП.I. Задание заводам-изготовителям на комплектные электротехнические устройства (из т.п.90I-I-9I.88).

Альбом УП.2. Задание заводам Главмонтажавтоматики на изготовление щита (из т.п.90I-I-9I.88).

Альбом УШ.I. Спецификации оборудования.

Альбом УШ.2. Спецификации оборудования (из т.п.90I-I-9I.88).

Альбом IX. Ведомости потребности в материалах.

Альбом X.I. Сметная документация. Часть I (стр.I - 52)

Альбом X.I. Сметная документация. Часть 2 (стр.53 - II0)

Альбом X.2. Сметная документация.

Альбом X.3. Сметная документация. Часть I (стр.I - I05) (из т.п.90I-I-9I.88).

Альбом X.3. Сметная документация. Часть 2 (стр.I06 - I95) (из т.п.90I-I-9I.88).

Объем проектных материалов, приведенных к формату А4 - I856 форматки
(в том числе из т.п.90I-I-9I.88 - 742 форматки)

В7ВА АВТОР ПРОЕКТА ГПИ "Ленинградский Водоканалпроект" г.Ленинград, I97342,ул.Торжковская, 5.

В7НА УТВЕРЖДЕНИЕ Утвержден Госстроем СССР, протокол от 06.04.88г. № 25.
Введен в действие В/О Союзводоканалниипроект приказ № 20I от 05.07.88г.
Срок действия типового проекта - I995 год.

В7КА ПОСТАВЩИК Свердловский филиал ЦИТП, 620062, Свердловск, ул.Чебышева, 4.

gost.e-ecolog.ru