СК-2	СТРОИТЕЛЬНЫЙ КАТАЛОГ Часть 2 ТИПОВЫЕ ПРОЕКТЫ ПРЕДПРИЯТИЙ, ЗДАНИЙ И СООРУЖЕНИЙ	901-1-93.88
СССР ЦИТП	ВОДОЗАБОРНЫЕ СООРУЖЕНИЯ ПРОИЗВОДИТЕЛЬНОСТЬЮ ОТ 0,2 ДО 0,5 м3/с ДЛЯ АМПЛИТУДЫ КОЛЕБАНИЯ УРОВНЯ ВОДЫ 10,0м	УДК 628.11
НОЯБРЬ 1988	ТИПОВОЙ ПРОЕКТ	На 7-ми страницах Страница 1

ФАСАД 1-4

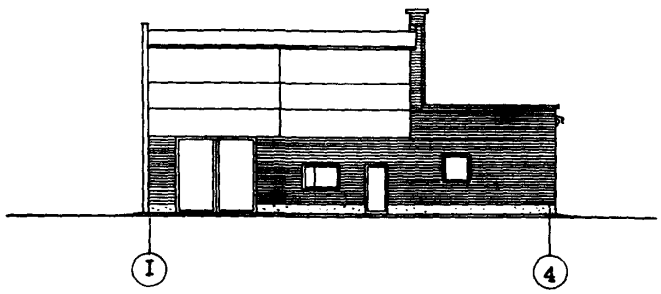

ПЛАН НА ОТМ.0.000

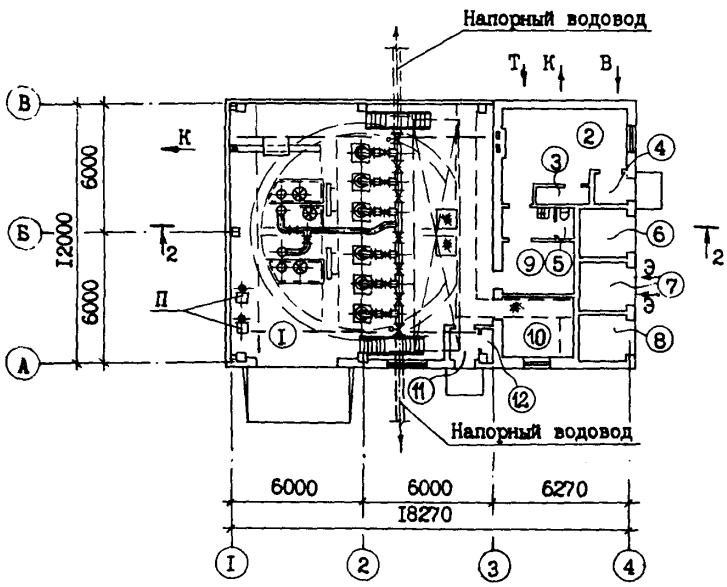

gost.e-ecolog.ru

ВОДОЗАБОРНЫЕ СООРУЖЕНИЯ ПРОИЗВОДИТЕЛЬНОСТЬЮ от 0,2 до 0,5 м3/с ДЛЯ АМПЛИТУДЫ КОЛЕБАНИЯ УРОВНЯ ВОДЫ I0,0 м	ТИПОВОЙ ПРОЕКТ 90I-I-93.88	Страница 2

ПЛАН I-I

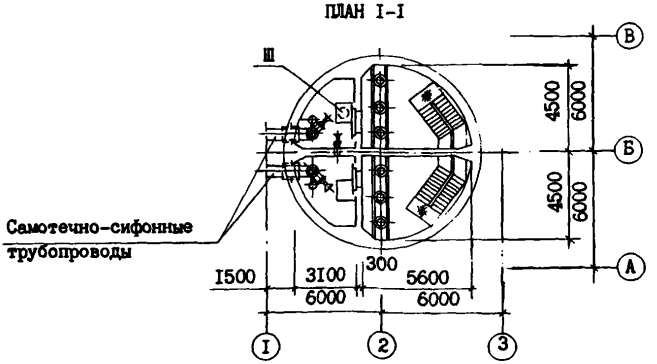

РАЗРЕЗ 2-2

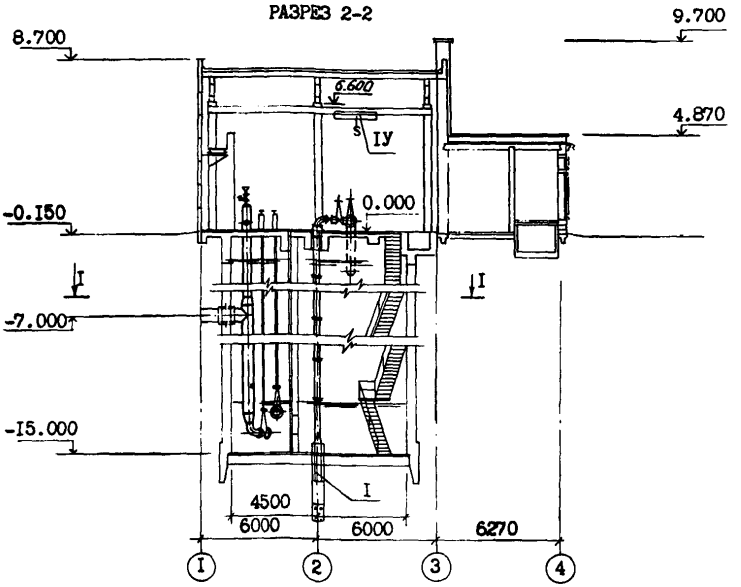

ЭКСПЛИКАЦИЯ ПОМЕЩЕНИЙ

№	Наименование	Площадь м2
I	Машзал с монтажной площадкой	I39,70
2	Котельная (теплоцентр)	I9,70
3	Душевая (кладовая)	I,80
4	Тамбур	2,I0
5	Помещение ремонтной бригады	8,I5
6	Камера трансформатора № I	4,62
7	РУ-6 (I0) кВ	4,80
8	Камера трансформатора № 2	4,62
9	Санузел	4,95
I0	Щитовая	9,65
II	Тамбур	2,25
I2	Кладовая	0,90

ЭКСПЛИКАЦИЯ ОБОРУДОВАНИЯ

Поз	Наименование и марка	Кол.
I	Электронасос погружной марки "ЭЦВ"	
	производительностью от I20 до 375 м3/ч	6
П	Вакуум-насос ВВНI-I,5 м	2
Ш	Электронасос погружной ГНОМ I00-25	I
IУ	Кран подвесной электрический грузо-	
	подъемностью 3,2 т; пролет 9,0 м	I

ВОДОЗАБОРНЫЕ СООРУЖЕНИЯ ПРОИЗВОДИТЕЛЬНОСТЬЮ ОТ 0,2 ДО 0,5 м3/с ДЛЯ АМПЛИТУДЫ КОЛЕБАНИЯ УРОВНЯ ВОДЫ I0,0м	ТИПОВОЙ ПРОЕКТ 90I-I-93.88	Страница 3

D2BA СТРОИТЕЛЬНЫЕ КОНСТРУКЦИИ И ИЗДЕЛИЯ

Фундаменты - монолитные железобетонные, бетон класса BI5 на свайном основании типоразмеров 3.

Фундаментные балки - сборные железобетонные по серии I.4I5-I вып.I типоразмеров 5.

Фундаментные блоки - сборные бетонные по ГОСТ I3579-78 типоразмеров 5.

Фундаментные плиты - сборные бетонные по ГОСТ I3580-85 типоразмеров 2.

Сваи - сборные железобетонные по ГОСТ I9804.I-79 типоразмеров 2.

Днище - монолитное железобетонное, бетон класса BI5.

Колонны сборные железобетонные по серии I.427.I-3 вып.0,I,2 типоразмеров I, по серии I.423-3 вып.I,2 типоразмеров I.

Балки - сборные железобетонные по серии I.462.I-3/80 вып.0,I,2,3 типоразмеров I.

Перекрытие - монолитное железобетонное, бетон класса BI5.
Подкрановые балки - стальные I 36м.

Стены:

надземной части - сборные железобетонные панели по серии I.030.I-I вып.0-0, 0-3, I-I типоразмеров 7 с кирпичными вставками

подземной части - монолитные железобетонные, бетон класса B22,5.

Перегородки - кирпичные.

Покрытие - сборные железобетонные плиты по серии I.465.I-I0/82 вып.I типоразмеров 3.

Лестницы - металлические по серии I.450.3-3 вып.0,I типоразмеров 3.

Полы - керамические плитки, плитки ПХВ, линолеумные, бетонные и цементные.

Окна - деревянные по ГОСТ I2506-8I типоразмеров I, ГОСТ II2I4-86 типоразмеров I.

Двери - деревянные по ГОСТ I4624-84 типоразмеров I, по ГОСТ 6629-74 типоразмеров 5, по ГОСТ 24698-8I типоразмеров I.

Ворота - металлические по серии I.435.9-I7 вып.0,I типоразмеров I.

Наибольшая масса монтажного элемента - 4,70т (балка покрытия).

H5UA ОТДЕЛКА

НАРУЖНАЯ

Окраска красками ЩПХВ.

ВНУТРЕННЯЯ

Клеевая покраска, известковая побелка, покраска ВА-27, лак ХСД, эмаль ЭСЭ.

C3GA ИНЖЕНЕРНОЕ ОБОРУДОВАНИЕ

Водоснабжение - хоз-питьевое от внутриплощадочной сети с напором I6 м.

Канализация - бытовая к внутриплощадочной сети.

Отопление - водяное, теплоноситель - перегретая вода I50-70°С от теплосети или 95-70°С от индивидуальной котельной.

Вентиляция - общеобменная,естественная.

Электроснабжение - напряжение 6(I0)кВ

J3OB НОРМАТИВНОЕ ЗНАЧЕНИЕ ВЕТРОВОГО ДАВЛЕНИЯ 0,23 кПа / 23 кгс/м2

J3MB НОРМАТИВНОЕ ЗНАЧЕНИЕ ВЕСА СНЕГОВОГО ПОКРОВА I,0 кПа / I00 кгс/м2

R2CO СТЕПЕНЬ ОГНЕСТОЙКОСТИ - вторая.

N*BD РАСЧЕТНАЯ ТЕМПЕРАТУРА НАРУЖНОГО ВОЗДУХА - минус 30°С

G2DD КЛИМАТИЧЕСКИЕ РАЙОНЫ СССР - II В

G2EE ИНЖЕНЕРНО-ГЕОЛОГИЧЕСКИЕ УСЛОВИЯ - - обычные.

G3DT ТЕХНОЛОГИЧЕСКИЙ ПРОЦЕСС

Сооружение предназначено для забора воды из водоемов и подачи ее потребителям с требуемым расходом и напором. Сооружение относится ко второй категории по степени обеспечения и подачи воды.
Глубина подземной части I5,0 м рассчитана на водоемы с амплитудой колебания уровня воды I0,0 м и установку насосного оборудования с требуемым подпором. Количество установленных агрегатов - шесть, из которых пять рабочих и один резервный. Процессы автоматизированы. Сооружение рассчитано для работы без постоянного обслуживающего персонала.

ВОДОЗАБОРНЫЕ СООРУЖЕНИЯ ПРОИЗВОДИТЕЛЬНОСТЬЮ ОТ 0,2 ДО 0,5 м3/с ДЛЯ АМПЛИТУДЫ КОЛЕБАНИЯ УРОВНЯ ВОДЫ 10 0м	ТИПОВОЙ ПРОЕКТ 901-1-93.88	Страница 4

V1MA

ТЕХНИКО-ЭКОНОМИЧЕСКИЕ ДАННЫЕ И ПОКАЗАТЕЛИ

	Наименование показателей						Код	Типовая проектная документация				Примечание
								Всего	Удельные показатели			
									на 1 м² общей площади на 1 м³ строительного объема	на расчетную единицу	на 1 млн. руб. СМР	
G3DB	Производственная программа	Мощность предприятия	Расчетные единицы	Единица мощности			ЕА05	м3/ч				
				Единица годового объема товарной продукции	в натуральном выражении		ЕА07	тыс.м3				
					в оптовых ценах, тыс. руб.		ЕА08					
			Количество расчетных единиц	Мощность			ЕД06	1800				
				Годовой объем товарной продукции	в натуральном выражении		ЕД09	15768				
					в оптовых ценах, тыс. руб.		ЕД10					
		Затраты производства (себестоимость), тыс. руб. (удельные показатели на 1 руб. товарной продукции, коп.)					СП02	56,1				
		Прибыль (годовая), тыс. руб. (удельные показатели на 1 руб. товарной продукции, коп.)					СП07					
		Уровень рентабельности (прибыль к себестоимости), %					СП03					
		Срок окупаемости капиталовложений (сметной стоимости), год					СП04					
		Приведенные затраты, тыс. руб. (удельные показатели, руб.)					СП06	76,33		42,41		
		Уровень механизации и автоматизации производственных процессов, %					ШТ11	100				
		Удельный вес рабочих, занятых ручным трудом, %					Ю062					
		Трудоемкость изготовления продукции (годовая), чел.-ч.					ТР07					
		Производительность труда	годовой выпуск продукции на одного работающего, тыс. руб.				ШТ06					
			то же, в натуральном выражении				ШТ07					
G3DD	Режим работы и штаты	Численность работающих чел.	общая				ШТ02					
			в том числе	рабочих			ШТ03					
				в наиболее многочисленную смену			ШТ04					
		количество рабочих дней в году					ШТ08	365				
		количество смен в сутки					ШТ01	3				
		продолжительность смены, ч.					ШТ09	8				
		коэффициент сменности по рабочим					ШТ05					
		коэффициент загрузки оборудования					ШТ10	1				
G3OC	Технические характеристики	площадь, м²	застройки				ХП01	233		0,13		
G3OB			общая				ХП02	203		0,11		
			в том числе	подземной части			ХП03	63				
				встроенных (бытовых) помещений			ХП09	140				
G3NB		объем строительный, м³	общий				ХБ01	2723		1,5		
			в том числе	подземной части			ХБ02	1093				
				встроенных (бытовых) помещений			ХБ03	1630				

* для заполнения данных проекта привязки

ВОДОЗАБОРНЫЕ СООРУЖЕНИЯ ПРОИЗВОДИТЕЛЬНОСТЬЮ ОТ 0,2 ДО 0,5 м3/с ДЛЯ АМПЛИТУДЫ КОЛЕБАНИЯ УРОВНЯ ВОДЫ 100м | ТИПОВОЙ ПРОЕКТ 901-1-93.88 | Страница 5

	Наименование показателей	Код	Типовая проектная документация: Всего	Удельные показатели: на 1 м² общей площади на 1 м³ строительного объема	Удельные показатели: на расчетную единицу	Удельные показатели: на 1 млн. руб. СМР	Примечание
V11A	Стоимость. Сметная стоимость, тыс. руб. (удельные показатели, руб.): общая	CC01	168,62		93,68		
V11B	в том числе: строительно-монтажных работ	CC02	145,99	719,2			
V11L	в том числе: оборудования	CC03	22,63				
V11O	общая с учетом условной привязки	CC10					
	Трудоемкость: нормативная трудоемкость, чел.-ч	TP08	23120	113,9	12,9	158439	
V1JF	трудозатраты построечные, чел.-ч	TP06	20029	98,7	11,13	137232	
V1KB	Материалоемкость. Цемент, т (удельные показатели, кг): всего	РЦ01	198	975,4	110	1356696	
	приведенный к М400	РЦ02	195,3	960,6	108,3	1336140	
	в том числе на индустриальные изделия	РЦ03	32	157,6	17,8	219264	
	Сталь, т (удельные показатели, кг): всего	РС01	104	512,3	57,8	712608	
	приведенная к классу А-1 и Ст3	РС02	104	512,3	57,8	712608	
	в том числе на индустриальные изделия	РС03	9	44,3	5	61668	
	Бетон и железобетон, м³: всего	РБ01	607	3	0,34	4159	
	в том числе: монолитный	РБ02	497	2,5	0,3	3405	
	в том числе: сборный тяжелый	РБ04	110	0,5	0,06	754	
	в том числе: сборный легкий	РБ05					
	Лесоматериалы, м³: всего	РЛ01	28	0,14	0,02	192	
	приведенные к круглому лесу	РЛ02	42	0,2	0,02	288	
	Кирпич, тыс. шт.	РК01	518	0,25	0,03	355	
	Стекло строительное, м²	РД01					
	Асбестоцемент, м²	РД02					
	Рулонные кровельные и гидроизоляционные материалы, м²	РГ03					
	Трубы пластмассовые, м	РД04					
	Трубы пластмассовые, т	РД05					
	Трубы стеклянные, м	РД06					
V1LH	Ресурсы на производственные и эксплуатационные нужды. Расход воды, холодной: расчетный, м³/сут	ЭВ13	9,8	0,05			
	расчетный, л/с	ЭВ11	0,7				
	годовой, м³	ЭВ14	3577	17,6	2,0		
	горячей: расчетный, м³/сут	ЭВ23	0,93				
	расчетный, л/с	ЭВ21	0,09				
	годовой м³	ЭВ24	340	1,7	0,2		

ВОДОЗАБОРНЫЕ СООРУЖЕНИЯ ПРОИЗВОДИТЕЛЬНОСТЬЮ ОТ 0,2 ДО 0,5 м3/с ДЛЯ АМПЛИТУДЫ КОЛЕБАНИЯ УРОВНЯ ВОДЫ 10,0м | ТИПОВОЙ ПРОЕКТ 901-1-93.88 | Страница 6

	Наименование показателей			Код	Типовая проектная документация: Всего	Удельные показатели: на 1 м² общей площади на 1 м³ строительного объема	Удельные показатели: на расчетную единицу	Удельные показатели: на 1 млн. руб. СМР	Примечание
V1LS	Ресурсы на производственные и эксплуатационные нужды → Расход пара →	расчетный, кг/ч		ПС09					
		годовой, т		ПС07					
	Расход сжатого воздуха →	расчетный, м³/ч		ЭС02					
V1LA		годовой, м³		ЭС03					
	Расход тепла → всего	расчетный,	кВт	ЭТ01	58,6	0,2	0,03		
			ккал/ч	ЭТ14	50600	249,2	28,1		
		годовой, (удельные показатели, ГДж)	ГДж	ЭТ21	583,4	2,9	0,3		
			Гкал	ЭТ25	140				
	в том числе на отопление	расчетный,	кВт	ЭТ02	37	0,2	0,02		
			ккал/ч	ЭТ15	32000	157,6	17,8		
		годовой, (удельные показатели, ГДж)	ГДж	ЭТ22	368,4	1,8	0,2		
			Гкал	ЭТ26	88				
V1LN	на вентиляцию	расчетный,	кВт	ЭТ03					
			ккал/ч	ЭТ16					
		годовой, (удельные показатели, ГДж)	ГДж	ЭТ23					
			Гкал	ЭТ27					
	на горячее водоснабжение	расчетный,	кВт	ЭТ04	21,6	0,1	0,01		
			ккал/ч	ЭТ17	18600	91,6	10,3		
		годовой, (удельные показатели, ГДж)	ГДж	ЭТ24	215	1,1	0,1		
			Гкал	ЭТ28	52				
V1LI	→ Канализационные стоки, расчетный, м³/сут.			ЭК01	1,7				
V1LJ	Расход газа →	расчетный, м³/ч		ЭГ01					
		годовой, м³		ЭГ02					
V1LL	→ Расход электроэнергии, годовой, МВт·ч (удельные показатели, кВт·ч)			ПС08	2749	13542	1527		
V1LK	→ Потребная электрическая мощность, кВт			ЭМ01	346		0,2		
V1GB	→ Продолжительность строительства, мес.			ПС01	10				

ВОДОЗАБОРНЫЕ СООРУЖЕНИЯ ПРОИЗВОДИТЕЛЬНОСТЬЮ ОТ 0,2 ДО 0,5 м3/с ДЛЯ АМПЛИТУДЫ КОЛЕБАНИЯ УРОВНЯ ВОДЫ 10,0м	ТИПОВОЙ ПРОЕКТ 901-1-93.88	Страница 7

ДОПОЛНИТЕЛЬНЫЕ ДАННЫЕ

Типовой проект разработан взамен типового проекта 901-1-30.
Расчетный показатель - м3/ч. Расчетных единиц - 1800.
Сметная документация составлена в нормах и ценах, введенных с 1.01.1984г.

В7ЕА СОСТАВ ПРОЕКТНОЙ ДОКУМЕНТАЦИИ

Альбом I. Технологические решения.

Альбом II. Архитектурно-строительные решения. Надземная часть, отопление, вентиляция, водопровод, канализация.

Альбом III. Архитектурно-строительные решения. Подземная часть. Указания по производству строительных работ.

Альбом IУ. Строительные изделия. Надземная часть.

Альбом У. Строительные изделия. Подземная часть.

Альбом УI. Электротехническая часть (из т.п.901-1-91.88).

Альбом УП.1. Задание заводам-изготовителям на комплектные электротехнические устройства (из т.п.901-1-91.88).

Альбом УП.2. Задание заводам Главмонтажавтоматики на изготовление щита (из т.п.901-1-91.88).

Альбом УШ.1. Спецификации оборудования.

Альбом УШ.2. Спецификации оборудования. (из т.п.901-1-91.88).

Альбом IX. Ведомости потребности в материалах.

Альбом X.1. Сметная документация. Часть 1 (стр.1 - 77)

Альбом X.1. Сметная документация. Часть 2 (стр.78 - 114)

Альбом X.2. Сметная документация.

Альбом X.3. Сметная документация. Часть 1 (стр.1 - 105) (из т.п.901-1-91.88)

Альбом X.3. Сметная документация. Часть 2 (стр.106 - 195) (из т.п.901-1-91.88)

Объем проектных материалов, приведенных к формату А4 - 1872 форматки (в том числе из т.п.901-1-91.88 - 742 форматки)

В7ВА АВТОР ПРОЕКТА ГПИ "Ленинградский Водоканалпроект" г.Ленинград, 197342,ул.Торжковская,5.

В7НА УТВЕРЖДЕНИЕ Утвержден Госстроем СССР, протокол от 06.04.88г. № 25.
Введен в действие В/О Союзводоканалниипроект приказ № 201 от 05.07.88г.
Срок действия типового проекта - 1995 год

В7КА ПОСТАВЩИК Свердловский филиал ЦИТП, 620062, Свердловск, ул.Чебышева, 4.

gost.e-ecolog.ru