К-2	СТРОИТЕЛЬНЫЙ КАТАЛОГ Часть 2 ТИПОВЫЕ ПРОЕКТЫ ПРЕДПРИЯТИЙ, ЗДАНИЙ И СООРУЖЕНИЙ	90I-3- 246.88
СССР ЦИТП	БЛОК ДОПОЛНИТЕЛЬНЫХ РЕАГЕНТОВ ДЛЯ СТАНЦИИ ОЧИСТКИ ВОДЫ ПОВЕРХНОСТНЫХ ИСТОЧНИКОВ МУТНОСТЬЮ ДО I500 МГ/ЛИТР ПРОИЗВОДИТЕЛЬНОСТЬЮ I2,5 ТЫС.М3/СУТКИ	УДК 628.32
ОКТЯБРЬ 1988	ТИПОВОЙ ПРОЕКТ	На 6-и страницах Страница 1

ФАСАД I5-I8

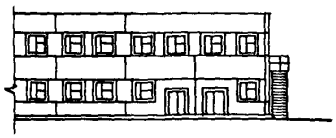

РАЗРЕЗ I-I

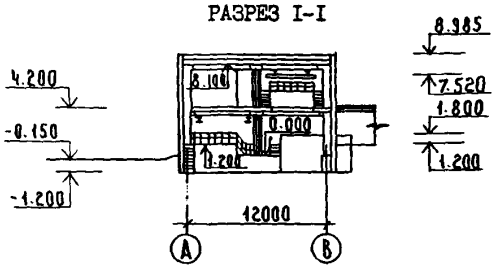

ПЛАН НА ОТМ.0.000; -I.200

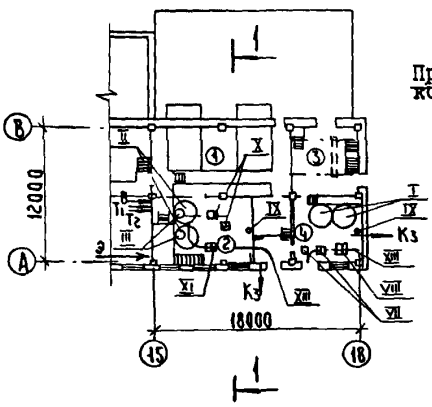

ПЛАН НА ОТМ. 4.200

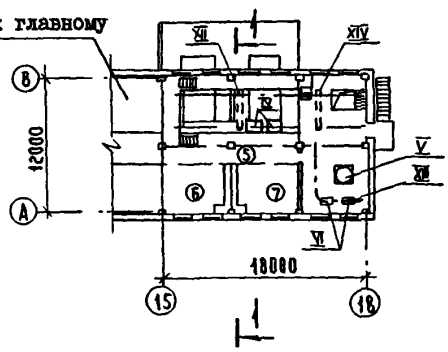

ЭКСПЛИКАЦИЯ ПОМЕЩЕНИЙ

Номер	Наименование	Площадь м2
I	Отделение растворно-хранилищных баков известкового теста	7I,0
2	Отделение приготовления известкового молока	72,2
3	Склад угля	72,8
4	Отделение приготовления угольной пульпы	73,8
5	Коридор	I8,9
6	Венткамера	26,7
7	Венткамера	26,7

ЭКСПЛИКАЦИЯ ОБОРУДОВАНИЯ

Поз.	Наименование	Кол.
I	Гидравлическая мешалка М-2	2
II	Гидравлическая мешалка М2	2
III	Гидроциклон ГЦК	2
IУ	Приемный бункер	2
У	Вакуум-бункер V = I000 л	I
УI	Вакуум-насос ВВНI-I,5	2
УII	Насос НД 2,5 I00/I0ДI4А	3
УIII	Насос СД I6/I0	2
IX	Насос ГНОМ I6-I5	2
X	Насос НД 2,5 I00/I0ДI4А	4
XI	Насос СД 50/I0	2
XII	Кран электрический 2-4,2-3,0-I2-380	I
XIII	Таль ручная гп. I т	3
XIУ	Кран ручной г.п. I т	2

gost.e-ecolog.ru

БЛОК ДОПОЛНИТЕЛЬНЫХ РЕАГЕНТОВ ДЛЯ СТАНЦИИ ОЧИСТКИ ВОДЫ ПОВЕРХНОСТНЫХ ИСТОЧНИКОВ МУТНОСТЬЮ ДО 1500 МГ/ЛИТР ПРОИЗВОДИТЕЛЬНОСТЬЮ 12,5 ТЫС.М3/СУТКИ	ТИПОВОЙ ПРОЕКТ 901-3-246.88	Страница 2

D1AA ТЕХНИЧЕСКАЯ ХАРАКТЕРИСТИКА

Блок дополнительных реагентов предназначен для обработки воды источников, требующих удаления из нее привкусов, запахов и стабилизации.

В проекте принята схема мокрого хранения известкового теста и сухого хранения на складах угля. Приготовляются известковое молоко, угольная пульпа в гидравлических мешалках и дозируются насосами-дозаторами к точкам ввода реагентов.

D28A СТРОИТЕЛЬНЫЕ КОНСТРУКЦИИ И ИЗДЕЛИЯ

Фундаменты	- монолитные ж.б. по серии 1.412-1/77 вып.3 из бетона класса В15 типоразмеров - 2 сборные ж.б. по серии 1.020-1/83, вып.1-1, типоразмеров - 2
Фундаментные балки	- сборные ж.б. по серии 1.415.1-2 вып.1, типоразмеров - 3
Блоки бетонные	- блоки бетонные для стен подвалов ГОСТ 13579-78, типоразмеров - 7
Плиты фундаментные	- плиты ленточных фундаментов железобетонные по ГОСТ 13580-85 типоразмеров - 4
Колонны	- сборные ж.б. по серии 1.020-1/83 вып.2-1, типоразмеров - 3
Ригели	- сборные ж.б. по серии 1.020-1/83 вып.3-1, типоразмеров - 2
Диафрагма жесткости	- сборные ж.б. по серии 1.020-1/83 вып.4-1, типоразмеров - 4
Покрытие, перекрытие	- сборные ж.б. по серии 1.041.1-2 вып.1; 6 типоразмеров - 4
Стаканы	- сборные ж.б. по серии 1.494-24 вып.1, типоразмеров - 2
Стены наружные	- сборные ж.б. по серии 1.030.1-1 вып.1-1, типоразмеров - 8
Перегородки	- сборные ж.б. по серии 1.030.9-2 вып.1; 4; 6; 7, типоразмеров-7
Кровля	- из 4-х слоев рубероида РКП-350 на битумной мастике и утеплителя - пенобетона γ = 300 кг/м3
Полы	- из цементно-песчаного раствора, линолеума
Окна	- по серии 1.236-6 вып.1 часть 1 типоразмеров - 1
Двери	- по серии 2.435-6 вып.1 типоразмеров - 3, по серии 1.136-10, типоразмеров - 1, по серии 1.136.5-16 часть 1, типоразмеров - 1
Ворота	- по серии 1.435.9-17,вып.3, типоразмеров - 1
Перемычки	- сборные железобетонные по серии 1.038.1-1, вып.1,типоразмеров-5
Наибольшая масса монтажного элемента	диафрагма жесткости 5340 кг

H5UA ОТДЕЛКА НАРУЖНАЯ - расшивка швов кирпичных стен; окраска цементно-перхлорвиниловыми красками панельных стен

ВНУТРЕННЯЯ - окраска поливинилацетатными красками, известковая побелка

C3GA ИНЖЕНЕРНОЕ ОБОРУДОВАНИЕ

Водопровод	- производственный от насосной станции II подъема, напор на вводе 60 м вод.ст.
Канализация	- производственная, присоединение к местной сети площадки. Водосток внутренний
Отопление	- водяное с параметрами 150-70°С от наружных тепловых сетей
Вентиляция	- приточно-вытяжная с механическим побуждением
Электроснабжение	- от сети напряжением 380/220В
Освещение	- лампы накаливания, люминесцентные лампы
Связь и сигнализация	- телефонизация, радиофикация, пожарная сигнализация
Кран	- электрический, ручной
Таль	- ручная

J30B СКОРОСТНОЙ НАПОР ВЕТРА - 23 кгс/м2 (0,23 кПа)

J3NB ВЕС СНЕГОВОГО ПОКРОВА - 100 кгс/м2 (1,00 кПа)

R2C0 СТЕПЕНЬ ОГНЕСТОЙКОСТИ - II

N1BD РАСЧЕТНАЯ ТЕМПЕРАТУРА НАРУЖНОГО ВОЗДУХА - минус 30°С

G2EE ИНЖЕНЕРНО-ГЕОЛОГИЧЕСКИЕ УСЛОВИЯ - обычные

G2DD КЛИМАТИЧЕСКИЙ РАЙОН СССР - II

БЛОК ДОПОЛНИТЕЛЬНЫХ РЕАГЕНТОВ ДЛЯ СТАНЦИИ ОЧИСТКИ ВОДЫ ПОВЕРХНОСТНЫХ ИСТОЧНИКОВ МУТНОСТЬЮ ДО 1500 МГ/ЛИТР ПРОИЗВОДИТЕЛЬНОСТЬЮ 12,5 ТЫС.М3/СУТКИ

ТИПОВОЙ ПРОЕКТ 901-3-246.88

Страница 3

V1MA

ТЕХНИКО-ЭКОНОМИЧЕСКИЕ ДАННЫЕ И ПОКАЗАТЕЛИ

Наименование показателей					Код	Типовая проектная документация				Примечание*
						Всего	Удельные показатели			
							на 1 м² общей площади на 1 м³ строительного объема	на расчетную единицу	на 1 млн. руб. СМР	
Производственная программа	Мощность предприятия	Расчетные единицы	Единица мощности		EA05	1000				
G3DB →			Единица годового объема товарной продукции	в натуральном выражении	EA07	1000				
				в оптовых ценах, тыс. руб.	EA08					
		Количество расчетных единиц	Мощность		ЕД06	12,5				
			Годовой объем товарной продукции	в натуральном выражении	ЕД09	4562,5				
				в оптовых ценах, тыс. руб.	ЕД10					
	Затраты производства (себестоимость), тыс. руб. (удельные показатели на 1 руб. товарной продукции, коп.)				СП02	43,3				
	Прибыль (годовая), тыс. руб. (удельные показатели на 1 руб. товарной продукции, коп.)				СП07					
	Уровень рентабельности (прибыль к себестоимости), %				СП03					
	Срок окупаемости капиталовложений (сметной стоимости), год				СП04					
	Приведенные затраты, тыс. руб. (удельные показатели, руб.)				СП06	56,48		4520		
	Уровень механизации и автоматизации производственных процессов, %				ШТ11	95,5				
	Удельный вес рабочих, занятых ручным трудом, %				ЮА62	4,5				
	Трудоемкость изготовления продукции (годовая), чел.-ч.				ТР07	7296		583,68		
	Производительность труда	годовой выпуск продукции на одного работающего, тыс. руб.			ШТ06	10,8				
		то же, в натуральном выражении			ШТ07	1140,6				
G3DD →	Режим работы и штаты	Численность работающих чел.	общая		ШТ02	4,0				
			в том числе	рабочих	ШТ03	4				
				в наиболее многочисленную смену	ШТ04	2				
		количество рабочих дней в году			ШТ08	365				
		количество смен в сутки			ШТ01	3				
		продолжительность смены, ч.			ШТ09	8,25				
		коэффициент сменности по рабочим			ШТ05	2				
		коэффициент загрузки оборудования			ШТ10	0,64				
G3OC →	Техническая характеристика	площадь, м²	застройки		ХП01	244,8		19,584		
G3OB →			общая		ХП02	397,8		31,824		
			в том числе	подземной части	ХП03	155,0				
				встроенных (бытовых) помещений	ХП09					
G3NB →		объем строительный, м³	общий		ХБ01	2201,6		176,128		
			в том числе	подземной части	ХБ02	186,2				
				встроенных (бытовых) помещений	ХБ03					

* для заполнения данных проекта привязки

БЛОК ДОПОЛНИТЕЛЬНЫХ РЕАГЕНТОВ ДЛЯ СТАНЦИИ ОЧИСТКИ ВОДЫ ПОВЕРХНОСТНЫХ ИСТОЧНИКОВ МУТНОСТЬЮ ДО 1500 МГ/ЛИТР ПРОИЗВОДИТЕЛЬНОСТЬЮ 12,5 ТЫС.М3/СУТКИ

ТИПОВОЙ ПРОЕКТ 901-3-246.88

Страница 4

	Наименование показателей	Код	Типовая проектная документация				Примечание
			Всего	Удельные показатели			
				на 1 м² общей площади на 1 м³ строительного объема	на расчетную единицу	на 1 млн. руб. СМР	
V11A	Стоимость. Сметная стоимость, тыс. руб. (удельные показатели, руб.). общая	CC01	88,58		7086,4		
V11B	в том числе строительно-монтажных работ	CC02	71,12	178,8 / 32,30			
V11L	в том числе оборудования	CC03	17,46				
V11O	общая с учетом условной привязки	CC10	115,154		9212,32		
	Трудоемкость. нормативная трудоемкость, тыс.чел.-ч	TP08	11,740		0,9392		
V1JF	прямые затраты труда, тыс.чел.-ч	TP06	9,03	0,0227 / 0,0041	0,7224	126,97	
V1KB	Материалоемкость. Цемент, т (удельные показатели, кг) всего	PЦ01	104,44	262,5 / 47,44	8355,2	1468500	
	приведенный к М400	PЦ02	100,46	252,5 / 45,6	8036,8	141250 0	
	в том числе на индустриальные изделия	PЦ03	60,51	152,1 / 27,4	4840,8	850800	
	Сталь, т (удельные показатели, кг) всего	PC01	27,816	69,9 / 12,6	2225,28	391100	
	приведенная к классу А-1 и Ст3	PC02	33,5	84,21 / 15,2	2656	471030	
	в том числе на индустриальные изделия	PC03	9,815	24,67 / 4,4	785,2	138000	
	Бетон и железобетон, м³. всего	PБ01	381,71	0,9596 / 0,1733	30,5368	5367,12	
	в том числе монолитный	PБ02	161,79	0,4067 / 0,0734	12,9432		
	сборный тяжелый	PБ04	177,07	0,4451 / 0,0804	14,1656	2489,7	
	сборный легкий	PБ05	42,85	0,1077 / 0,0194	3,428	602,5	
	Лесоматериалы, м³. всего	PЛ01	24,83	0,06242 / 0,0112	1,9864	349,12	
	приведенные к круглому лесу	PЛ02	42,87	0,10777 / 0,0194	3,4296	602,78	
	Кирпич, тыс. шт.	PK01	30,68	0,07712 / 0,0139	2,4544	432,4	
	Стекло строительное, м²	PД01	98,67	0,24804 / 0,0448	7,8936	1387,4	
	Асбестоцемент, м²	PД02					
	Рулонные кровельные и гидроизоляционные материалы, м²	PГ03	1572,2	3,952 / 0,7141	125,776	22106,3	
	Трубы пластмассовые, м	PД04	58,5	0,1471 / 0,0265	4,68	822,55	
	Трубы пластмассовые, т	PД05	0,033	0,00008 / 0,00002	0,0026	0,464	
	Трубы стеклянные, м	PД06					
V1LH	Ресурсы на производственные и эксплуатационные нужды. Расход воды. холодной. расчетный, м³/сут	ЭВ13					
	расчетный, л/с	ЭВ11					
	годовой, м³	ЭВ14					
	горячей. расчетный, м³/сут	ЭВ23					
	расчетный, л/с	ЭВ21					
	годовой м³	ЭВ24					

БЛОК ДОПОЛНИТЕЛЬНЫХ РЕАГЕНТОВ ДЛЯ СТАНЦИИ ОЧИСТКИ ВОДЫ ПОВЕРХНОСТНЫХ ИСТОЧНИКОВ МУТНОСТЬЮ ДО 1500 МГ/ЛИТР ПРОИЗВОДИТЕЛЬНОСТЬЮ 12,5 ТЫС.М3/СУТКИ

ТИПОВОЙ ПРОЕКТ 901-3-246.88

	Наименование показателей					Код	Типовая проектная документация: Всего	Типовая проектная документация: Удельные показатели: на 1 м³ общей площади / на 1 м³ строительного объема	Типовая проектная документация: Удельные показатели: на расчетную единицу	Типовая проектная документация: Удельные показатели: на 1 млн. руб. СМР	Примечание
V1LS	Ресурсы на производственные и эксплуатационные нужды	Расход пара	расчетный, кг/ч			ПС09					
			годовой, т			ПС07					
V1LA		Расход сжатого воздуха	расчетный, м³/ч			ЭС02					
			годовой, м³			ЭС03					
V1LN		Расход тепла, всего	расчетный,		кВт	ЭТ01	124,826	0,3138 / 0,0567	9,986		
					ккал/ч	ЭТ14	107331	269,8 / 48,7513	8586,48		
			годовой, (удельные показатели, ГДж)		ГДж	ЭТ21	2,501	0,00629 / 0,0009	0,2		
					Гкал	ЭТ25	0,59				
		в том числе на отопление	расчетный,		кВт	ЭТ02	49,02	0,1232 / 0,0222	3,9216		
					ккал/ч	ЭТ15	42150	105,96 / 19,1451	3372		
			годовой, (удельные показатели, ГДж)		ГДж	ЭТ22	0,999	0,00251 / 0,0004	0,0799		
					Гкал	ЭТ26	0,239				
		на вентиляцию	расчетный,		кВт	ЭТ03	75,8	0,19055 / 0,0344	6,064		
					ккал/ч	ЭТ16	65181	163,85 / 29,6061	5214,48		
			годовой, (удельные показатели, ГДж)		ГДж	ЭТ23	1,502	0,00378 / 0,0006	0,1202		
					Гкал	ЭТ27	0,358				
		на горячее водоснабжение	расчетный,		кВт	ЭТ04					
					ккал/ч	ЭТ17					
			годовой, (удельные показатели, ГДж)		ГДж	ЭТ24					
					Гкал	ЭТ28					
V1LI		Канализационные стоки, расчетный, м³/сут.				ЭК01					
V1LJ		Расход газа	расчетный, м³/ч			ЭГ01					
			годовой, м³			ЭГ02					
V1LL		Расход электроэнергии, годовой, МВт·ч (удельные показатели, кВт·ч)				ПС08	0,544	1,37 / 0,247	43,52		
V1LK		Потребная электрическая мощность, кВт				ЭМ01	62,1		4,968		
V1GB		Продолжительность строительства, мес.				ПС01	7,0				

ДОПОЛНИТЕЛЬНЫЕ ДАННЫЕ

Расчетный показатель - 1,0 тыс.м3/сутки обрабатываемой воды (всего 12,5 единиц).

Настоящий проект разработан взамен т.п. 901-3-114. Смета составлена в ценах 1984 г.

B7EA СОСТАВ ПРОЕКТА:

Альбом I - Пояснительная записка

Альбом II - Архитектурные решения. Конструкции железобетонные и металлические. Технологическая и санитарно-техническая части. Электротехническая часть. Автоматизация.

Альбом III - Строительные изделия

Альбом IУ - Ведомости потребности в материалах

Альбом У - Спецификации оборудования

Альбом УI - Сметы.

Примененные материали: т.п. 901-3-244.88 "Главный корпус для станции очистки воды поверхностных источников мутностью до 1500 мг/л производительностью 12,5 тыс. м3/сутки". Альбом УI. Распространяет Свердловский филиал ЦИТП.

Объем проектных материалов, приведенных к формату А4, - 781 форматка.

B7BA АВТОР ПРОЕКТА ЦНИИЭП инженерного оборудования
Москва, 117279, ул.Профсоюзная, 93а

B7HA УТВЕРЖДЕНИЕ Утвержден Госгражданстроем. Приказ № 242 от 29 июля 1986 г.
Введен в действие Управлением инженерного оборудования Госкомархитектуры письмом № 5-264 от 13 апреля 1988 г.
Срок действия 1993 г.

B7KA ПОСТАВЩИК Свердловский филиал ЦИТП, 620062, г.Свердловск, ул.Чебышева, 4

gost.e-ecolog.ru

Инв.№ 23169 Катал.л.№ 061863

Подписано в печать 19.08.88. Тираж 8500 экз. Заказ 1430. ЦИТП Госстроя СССР