К-2	СТРОИТЕЛЬНЫЙ КАТАЛОГ Часть 2 ТИПОВЫЕ ПРОЕКТЫ ПРЕДПРИЯТИЙ, ЗДАНИЙ И СООРУЖЕНИЙ	901-3-245.88
СССР ЦИТП	БЛОК МИКРОФИЛЬТРОВ ДЛЯ СТАНЦИИ ОЧИСТКИ ВОДЫ ПОВЕРХНОСТНЫХ ИСТОЧНИКОВ МУТНОСТЬЮ ДО 1500 МГ/ЛИТР ПРОИЗВОДИТЕЛЬНОСТЬЮ 12,5 ТЫС.М3/СУТКИ	УДК 628.32
ОКТЯБРЬ 1988	ТИПОВОЙ ПРОЕКТ	На 6-и страницах Страница 1

ФАСАД 8' – 5'

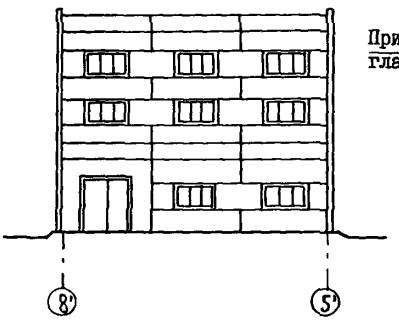

РАЗРЕЗ I-I

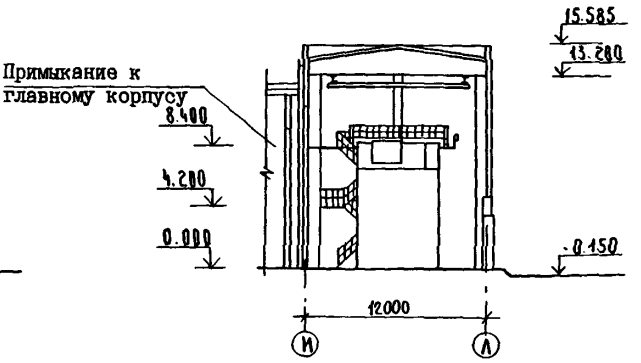

ПЛАН НА ОТМ. 0.000; 4.200

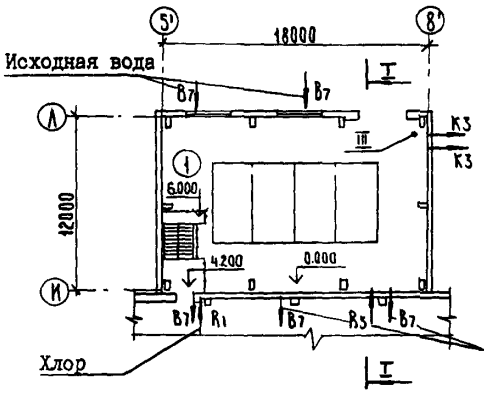

ПЛАН НА ОТМ. 8.400

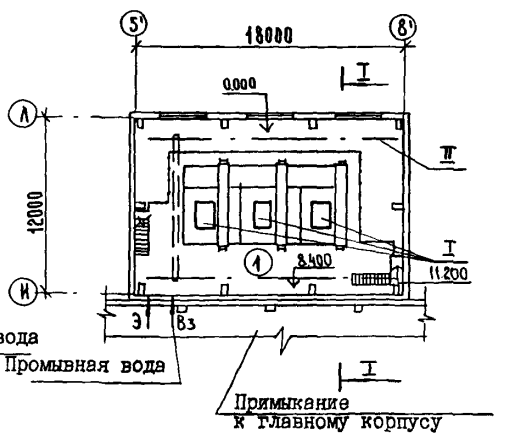

ЭКСПЛИКАЦИЯ ПОМЕЩЕНИЙ

Номер	Наименование	Площадь м2
I	Помещение микрофильтров	216

ЭКСПЛИКАЦИЯ ОБОРУДОВАНИЯ

Поз.	Наименование	Кол.
I	Микрофильтр МФМ I,5xI9	3
2	Кран ручной г.п. 3,2	I
3	Насос "Гном I6-I5"	I

ЦИТП 64 78101

gost.e-ecolog.ru

БЛОК МИКРОФИЛЬТРОВ ДЛЯ СТАНЦИИ ОЧИСТКИ ВОДЫ ПОВЕРХНОСТНЫХ ИСТОЧНИКОВ МУТНОСТЬЮ ДО 1500 МГ/ЛИТР ПРОИЗВОДИТЕЛЬНОСТЬЮ 12,5 ТЫС.М3/СУТКИ	ТИПОВОЙ ПРОЕКТ 901-3-245.88	Страница 2

D1AA ТЕХНИЧЕСКАЯ ХАРАКТЕРИСТИКА

Сооружение предназначено для предварительной обработки воды на микрофильтрах с целью выделения из нее планктона и защиты дырчатых систем и трубопроводов от засорения грубодисперстными частицами.

Вода подается на микрофильтры, пройдя через водосливы поступает в канал и далее по трубопроводу, в который подается хлор для первичного хлорирования, поступает в контактную камеру, обеспечивающую возможность ввода активированного угля, после чего подается для дальнейшей обработки.

D2BA СТРОИТЕЛЬНЫЕ КОНСТРУКЦИИ И ИЗДЕЛИЯ

Фундаменты	- монолитные ж.б. по серии I.412-I/77 из бетона BI5, вып 3, типоразмеров - 3
Фундаментные балки	- сборные ж.б. по серии I.415.I-2 вып.I типоразмеров - 3
Стены наружные	- сборные керамзитобетонные стеновые панели по серии I.030.I-I вып.I-I, 4-I, типоразмеров - 6
Колонны	- сборные ж.б. по серии I.423-5 вып.I; типоразмеров-I I.427.I-3, вып.0, I, 2, типоразмеров - I
Балки покрытий	- сборные ж.б. по серии I.462.I-3/80 вып.I, типоразмеров-I; по серии ПК-0I-I29/78 вып.I, типоразмеров - I
Покрытия	- сборные ж.б. плиты по серии I.465.I-I0/82, вып.0, вып.I, типоразмеров - 2
Кровля	- из 2-х слоев рубероида РКП-350 на битумной мастике
Полы	- из цементно-песчаного раствора
Окна	- по ГОСТ I2506-8I, типоразмеров-I
Двери	- по ГОСТ I4624-84, типоразмеров-I
Ворота	- по серии I.435.9-I7, вып.I; типоразмеров - I
Перемычки	- сборные ж.б. по серии I.038-I-I, вып.I, типоразмеров - 2

Наибольшая масса монтажного элемента - ферма покрытия -II200 кг

H5CA ОТДЕЛКА

НАРУЖНАЯ	- расшивка швов кирпичных стен, окраска цементно-перхлорвиниловыми красками
ВНУТРЕННЯЯ	- штукатурка, окраска поливинилацетатной краской ВА-27А

C3GA ИНЖЕНЕРНОЕ ОБОРУДОВАНИЕ

Водопровод	- производственный от насосной станции II подъема, напор на вводе 60 м вод.ст.
Канализация	- производственная, присоединение к местной сети площадки. Водосток - внутренний
Отопление	- водяное с параметрами I50-70°С от наружных тепловых сетей
Вентиляция	- приточно-вытяжная, естественная
Электроснабжение	- от сети напряжением 380/220В
Освещение	- лампы накаливания
Связь и сигнализация	- телефонизация, радиофикация, пожарная сигнализация
Кран	- ручной

J30B СКОРОСТНОЙ НАПОР ВЕТРА - 23 кгс/м2 (0,23 кПа)

G2DD КЛИМАТИЧЕСКИЙ РАЙОН СССР - II

R2CC СТЕПЕНЬ ОГНЕСТОЙКОСТИ - II

J3NB ВЕС СНЕГОВОГО ПОКРОВА - I00 кгс/м2 (I,00 кПа)

N18D РАСЧЕТНАЯ ТЕМПЕРАТУРА НАРУЖНОГО ВОЗДУХА - минус 30°

G2EE ИНЖЕНЕРНО-ГЕОЛОГИЧЕСКИЕ УСЛОВИЯ - обычные

БЛОК МИКРОФИЛЬТРОВ ДЛЯ СТАНЦИИ ОЧИСТКИ ВОДЫ ПОВЕРХНОСТНЫХ ИСТОЧНИКОВ МУТНОСТЬЮ ДО 1500 МГ/ЛИТР ПРОИЗВОДИТЕЛЬНОСТЬЮ 12,5 ТЫС.М3/СУТКИ

ТИПОВОЙ ПРОЕКТ 901-3-245.88

Страница 3

VIMA

ТЕХНИКО-ЭКОНОМИЧЕСКИЕ ДАННЫЕ И ПОКАЗАТЕЛИ

							Наименование показателей	Код	Типовая проектная документация: Всего	Удельные показатели: на 1 м² общей площади / на 1 м³ строительного объема	Удельные показатели: на расчетную единицу	Удельные показатели: на 1 млн. руб. СМР	Примечание*
G3DB	Производственная программа	Мощность предприятия	Расчетные единицы	Единица мощности				ЕА05	1000				
				Единица годового объема товарной продукции		в натуральном выражении		ЕА07	1000				
						в оптовых ценах, тыс. руб.		ЕА08					
			Количество расчетных единиц	Мощность				ЕД06	12,5				
				Годовой объем товарной продукции		в натуральном выражении		ЕД09	4562,5				
						в оптовых ценах, тыс. руб.		ЕД10					
							Затраты производства (себестоимость), тыс. руб. (удельные показатели на 1 руб. товарной продукции, коп.)	СП02	16,9				
							Прибыль (годовая), тыс. руб. (удельные показатели на 1 руб. товарной продукции, коп.)	СП07					
							Уровень рентабельности (прибыль к себестоимости), %	СП03					
							Срок окупаемости капиталовложений (сметной стоимости), год	СП04					
							Приведенные затраты, тыс. руб. (удельные показатели, руб.)	СП06	42,9		3432		
							Уровень механизации и автоматизации производственных процессов, %	ШТ11	97,5				
							Удельный вес рабочих, занятых ручным трудом, %	ЮА62	2,5				
							Трудоемкость изготовления продукции (годовая), чел.-ч.	ТР07	7296		583,68		
			Производительность труда				годовой выпуск продукции на одного работающего, тыс. руб.	ШТ06	8,42				
							то же, в натуральном выражении	ШТ07	2281,25				
G3DD		Режим работы и штаты	Численность работающих чел.				общая	ШТ02	2				
					в том числе		рабочих	ШТ03	2				
							в наиболее многочисленную смену	ШТ04					
							количество рабочих дней в году	ШТ08	61				
							количество смен в сутки	ШТ01	3				
							продолжительность смены, ч.	ШТ09	8,25				
							коэффициент сменности по рабочим	ШТ05	2				
							коэффициент загрузки оборудования	ШТ10	0,99				
G3OC		Техническая характеристика	Площадь, м²	—			застройки	ХП01	228,2		18,256		
G3OB				—			общая	ХП02	324,2		25,936		
					в том числе		подземной части	ХП03					
							встроенных (бытовых) помещений	ХП09					
G3NB			Объем строительный, м³	—			общий	ХБ01	3363,1		269,048		
					в том числе		подземной части	ХБ02					
							встроенных (бытовых) помещений	ХБ03					

* для заполнения данных проекта привязки

БЛОК МИКРОФИЛЬТРОВ ДЛЯ СТАНЦИИ ОЧИСТКИ ВОДЫ ПОВЕРХНОСТНЫХ ИСТОЧНИКОВ МУТНОСТЬЮ ДО 1500 МГ/Л ПРОИЗВОДИТЕЛЬНОСТЬЮ 12,5 ТЫС.М3/СУТКИ

ТИПОВОЙ ПРОЕКТ 901-3-245.88

Страница 4

	Наименование показателей	Код	Типовая проектная документация				Примечание
			Всего	Удельные показатели			
				на 1 м² общей площади / на 1 м³ строительного объема	на расчетную единицу	на 1 млн. руб. СМР	
V11A	Стоимость. Сметная стоимость, тыс. руб. (удельные показатели, руб.). общая	СС01	109,46		8756,8		
V11B	в том числе: строительно-монтажных работ	СС02	83,70	258,17 / 24,89			
V11L	в том числе: оборудования	СС03	25,76				
V11O	общая с учетом условной привязки	СС10	142,3		11384		
	Трудоемкость. нормативная трудоемкость, тыс.чел.-ч	ТР08	14,845		1,1876		
V1JF	прямые затраты труда, тыс.чел.-ч	ТР06	11,42	0,03522 / 0,00339	0,9136	136,44	
V1KB	Материалоемкость. Цемент, т (удельные показатели, кг): всего	РЦ01	125,77	387,94 / 37,4	10061,6	1502600	
	приведенный к М400	РЦ02	124,613	384,37 / 37,05	9969	1488800	
	в том числе на индустриальные изделия	РЦ03	62,213	191,9 / 18,5	4977	743300	
	Сталь, т (удельные показатели, кг): всего	РС01	66,336	204,61 / 19,72	5306,88	792500	
	приведенная к классу А-1 и Ст3	РС02	83,132	256,42 / 24,72	6650,56	993200	
	в том числе на индустриальные изделия	РС03	35,858	110,6 / 10,66	2868,64	428400	
	Бетон и железобетон, м³: всего	РБ01	536,52	1,6549 / 0,1595	42,9216	6410,04	
	в том числе: монолитный	РБ02	258,56	0,79753 / 0,07688	20,6848		
	сборный тяжелый	РБ04	105,96	0,32684 / 0,03151	8,4768	1265,9	
	сборный легкий	РБ05	172,0	0,53054 / 0,05114	13,76	2054,96	
	Лесоматериалы, м³: всего	РЛ01	21,27	0,06561 / 0,00632	1,7016	254,12	
	приведенные к круглому лесу	РЛ02	32,01	0,09873 / 0,00952	2,5608	382,4	
	Кирпич, тыс. шт.	РК01	2,29	0,00707 / 0,00068	0,1832	27,36	
	Стекло строительное, м²	РД01	67,82	0,20919 / 0,02017	5,4256	810,3	
	Асбестоцемент, м²	РД02	0,41	0,00126 / 0,00012	0,0328	4,898	
	Рулонные кровельные и гидроизоляционные материалы, м²	РГ03	945,13	2,91527 / 0,28103	75,6104	1129,9	
	Трубы пластмассовые, м	РД04	69,0	0,21283 / 0,02052	5,52	824,4	
	Трубы пластмассовые, т	РД05	0,039	0,00012 / 0,00001	0,00312	0,4659	
	Трубы стеклянные, м	РД06					
V1LH	Ресурсы на производственные и эксплуатационные нужды. Расход воды. холодной: расчетный, м³/сут	ЭВ13					
	расчетный, л/с	ЭВ11					
	годовой, м³	ЭВ14					
	горячей: расчетный, м³/сут	ЭВ23					
	расчетный, л/с	ЭВ21					
	годовой м³	ЭВ24					

БЛОК МИКРОФИЛЬТРОВ ДЛЯ СТАНЦИИ ОЧИСТКИ ВОДЫ ПОВЕРХНОСТНЫХ ИСТОЧНИКОВ МУТНОСТЬЮ ДО 1500 МГ/Л ПРОИЗВОДИТЕЛЬНОСТЬЮ 12,5 ТЫС.М3/СУТКИ

ТИПОВОЙ ПРОЕКТ 901-3-245.88

Страница 5

	Наименование показателей				Код	Типовая проектная документация: Всего	Удельные показатели: на 1 м² общей площади / на 1 м³ строительного объема	Удельные показатели: на расчетную единицу	Удельные показатели: на 1 млн. руб. СМР	Примечание
V1LS	Ресурсы на производственные и эксплуатационные нужды — Расход пара — расчетный, кг/ч				ПС09					
	Расход пара — годовой, т				ПС07					
V1LA	Расход сжатого воздуха — расчетный, м³/ч				ЭС02					
	Расход сжатого воздуха — годовой, м³				ЭС03					
	Расход тепла — всего — расчетный,		кВт		ЭТ01	58,162	0,1794 / 0,01729	4,65296		
			ккал/ч		ЭТ14	50010	154,257 / 14,87	4000,8		
		годовой, (удельные показатели, ГДж)	ГДж		ЭТ21	1,834	0,00566 / 0,00055	0,14672		
			Гкал		ЭТ25	0,438				
	в том числе — на отопление — расчетный,		кВт		ЭТ02	58,162	0,1794 / 0,01729	4,65296		
			ккал/ч		ЭТ15	50010	154,257 / 14,87	4000,8		
		годовой, (удельные показатели, ГДж)	ГДж		ЭТ22	1,834	0,00566 / 0,00054	0,14672		
V1LN			Гкал		ЭТ26	0,438				
	на вентиляцию — расчетный,		кВт		ЭТ03					
			ккал/ч		ЭТ16					
		годовой, (удельные показатели, ГДж)	ГДж		ЭТ23					
			Гкал		ЭТ27					
	на горячее водоснабжение — расчетный,		кВт		ЭТ04					
			ккал/ч		ЭТ17					
		годовой, (удельные показатели, ГДж)	ГДж		ЭТ24					
			Гкал		ЭТ28					
V1LI	Канализационные стоки, расчетный, м³/сут.				ЭК01					
	Расход газа — расчетный, м³/ч				ЭГ01					
V1LJ	Расход газа — годовой, м³				ЭГ02					
V1LL	Расход электроэнергии, годовой, МВт·ч (удельные показатели, кВт·ч)				ПС08	0,109	0,3362 / 0,0324	8,72		
V1LK	Потребная электрическая мощность, кВт				ЭМ01	12,4		0,992		
V1GB	Продолжительность строительства, мес.				ПС01	8,0				

БЛОК МИКРОФИЛЬТРОВ ДЛЯ СТАНЦИИ ОЧИСТКИ ВОДЫ ПОВЕРХНОСТНЫХ ИСТОЧНИКОВ МУТНОСТЬЮ ДО 1500 МГ/Л ПРОИЗВОДИТЕЛЬНОСТЬЮ 12,5 ТЫС.М3/СУТКИ	ТИПОВОЙ ПРОЕКТ 901-3-245.88	Страница 6

ДОПОЛНИТЕЛЬНЫЕ ДАННЫЕ

Расчетный показатель - 1,0 тыс.м3/сутки обрабатываемой воды (всего 12,5 единиц).

Настоящий проект разработан взамен т.п. 901-3-115. Смета составлена в ценах 1984 г.

87ЕА СОСТАВ ПРОЕКТА:

Альбом I - Пояснительная записка.

Альбом II - Архитектурные решения. Конструкции железобетонные и металлические. Строительные изделия. Технологическая и санитарно-техническая части. Электротехническая часть. Автоматизация.

Альбом III - Ведомости потребности в материалах.

Альбом IУ - Спецификация оборудования.

Альбом У - Сметы.

Примененные материалы: т.п. 901-3-244.88 "Главный корпус для станции очистки воды поверхностных источников мутностью до 1500 мг/л производительностью 12,5 тыс. м3/сутки". Альбом УI. Распространяет Свердловский филиал ЦИТП.

Объем проектных материалов, приведенных к формату А4 - 499 форматок.

87ВА АВТОР ПРОЕКТА ЦНИИЭП инженерного оборудования, Москва, 117279, ул.Профсоюзная, 93а

87НА УТВЕРЖДЕНИЕ Утвержден Госгражданстроем. Приказ № 242 от 29 июля 1986 г. Введен в действие Управлением инженерного оборудования Госкомархитектуры письмом № 5-264 от 13 апреля 1988 г. Срок действия 1993 г.

87КА ПОСТАВЩИК Свердловский филиал ЦИТП, 620062, г.Свердловск, ул.Чебышева, 4

gost.e-ecolog.ru

Инв.№ 23168 Катал.л.№ 061862

Подписано в печать 19.08.88. Тираж 8500 экз. Заказ 1430. ЦИТП Госстроя СССР