СССР	СТРОИТЕЛЬНЫЙ КАТАЛОГ Часть 2 ТИПОВЫЕ ПРОЕКТЫ ПРЕДПРИЯТИЙ, ЗДАНИЙ, СООРУЖЕНИЙ	ТИПОВОЙ ПРОЕКТ 902-5-39.87 УДК 696.I2
ЦИТП	РЕЗЕРВУАР МЕТАНТЕНКОВ ОБЪЕМОМ I600 КУБ.М	DIPK
ОКТЯБРЬ 1987		На 2-х листах На 3-х страницах Страница I

ВИД ПО ОСИ А

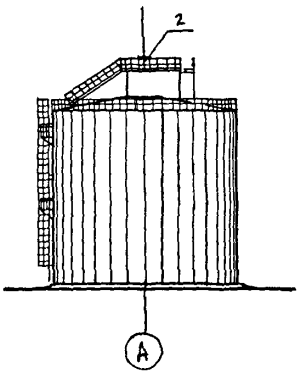

РАЗРЕЗ I-I

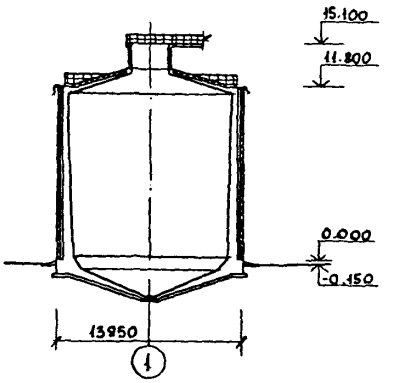

ПЛАН

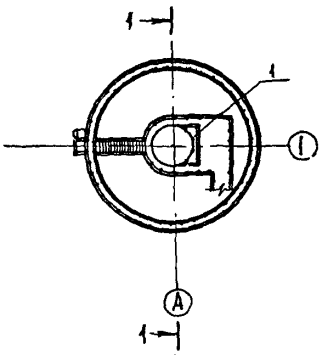

ЭКСПЛИКАЦИЯ ОБОРУДОВАНИЯ

Поз.	Наименование	Кол-во
I	Затвор щитовой	3
2	Клапан дыхательный КД2-I50	I

gost.e-ecolog.ru

РЕЗЕРВУАР МЕТАНТЕНКОВ ОБЪЕМОМ I600 КУБ.М	ТИПОВОЙ ПРОЕКТ 902-5-39.87	Лист I Страница 2

D1AA ТЕХНИЧЕСКАЯ ХАРАКТЕРИСТИКА

Резервуар метантенков предназначен для анаэробного сбраживания осадков сточных вод в термофильном (T=+53°C) или мезофильном (T=+33°C) режимах. Для обеспечения нормального процесса сбраживания осадка при различных температурах наружного воздуха предусмотрен утеплитель из минераловатных прошивных плит с защитным слоем из алюминиевого профилированного листа.
Для удобства эксплуатации резервуаров предусмотрена башня обслуживания.

D2BA СТРОИТЕЛЬНЫЕ КОНСТРУКЦИИ И ИЗДЕЛИЯ

Днище - коническая монолитная железобетонная плита М300 переменного сечения

Стены - монолитные железобетонные М300 переменного сечения

Покрытие - монолитное железобетонное М300 переменного сечения

Лестницы и площадки - металлические по серии I.450.3-3

Утеплитель - прошивные минераловатные плиты 2М100

Наибольшая масса монтажного элемента - (элемент крышки горловины) - 0,6 т

H5UA ОТДЕЛКА:

Наружная - окраска водостойкой краской по алюминиевому листу

C3GA ИНЖЕНЕРНОЕ ОБОРУДОВАНИЕ

Электроснабжение - от сети напряжением 380/220

Электроосвещение - лампами накаливания

Теплоснабжение - пар давлением 6 аТи от внутриплощадочных сетей

J3OB СКОРОСТНОЙ НАПОР ВЕТРА - 27 кгс/м2 / 0,26 кПа

J3NB ВЕС СНЕГОВОГО ПОКРОВА - I00 кгс/м2 / 0,98 кПа

R2CO СТЕПЕНЬ ОГНЕСТОЙКОСТИ - II

N1BD РАСЧЕТНАЯ ТЕМПЕРАТУРА НАРУЖНОГО ВОЗДУХА минус 20°C; 30°C (основной вариант); 40°C.

G2EE ИНЖЕНЕРНО-ГЕОЛОГИЧЕСКИЕ УСЛОВИЯ - обычные

G2DD КЛИМАТИЧЕСКИЕ РАЙОНЫ И ПОДРАЙОНЫ СССР - III

РЕЗЕРВУАР МЕТАНТЕНКОВ ОБЪЕМОМ I600 КУБ.М	ТИПОВОЙ ПРОЕКТ 902-5-39.87	Лист 2 Страница 3

	Наименование		Всего	Удельный показатель
V1IA	СТОИМОСТЬ			
V1IB	Общая сметная стоимость	тыс. руб.	70,28 / 69,03	-
	в том числе:			
V1IL	строительно-монтажных работ	то же	69,26 / 68,0I	-
V1IO	оборудования	то же	0,90 / 0,90	-
V1IR	Стоимость строительно-монтажных работ на I м3 строительного объема	руб.	-	35,8I / 36,2I
V1IV	Стоимость общая на расчетный показатель	"	-	43,92 / 43,I4
V1IA	ТРУДОЕМКОСТЬ			
V1IF	Построечные трудовые затраты	чел.-дн.	I66I / I658	- / -
V1IV	То же, на расчетный показатель	"	- / -	I,03 / I,03
V1KA	РАСХОДЫ			
	Расход строительных материалов			
	ЦЕМЕНТ	т	I28,00	-
	Цемент, приведенный к марке М400	"	I27,52	-
	То же, на расчетный показатель	"	-	0,079
	СТАЛЬ	т	45,I9	-
	Сталь, приведенная к классам A-I и C38/23	"	59,07	-
	То же, на расчетный показатель	"	-	0,036
	Бетон и железобетон монолитный	м3	36I,I	-
	То же, на расчетный показатель	"	-	0,23
	Конструкции теплоизоляционные полносборные	м3	48,I2 / 38,5	

	Наименование		Всего	Удельный показатель
V4KA	ЭКСПЛУАТАЦИОННЫЕ ПОКАЗАТЕЛИ			
V4KN	Расход тепла:			
	термофильный режим	МВт / Гкал/час	0,7II2 / 0,6II5	
	мезофильный режим	МВт / Гкал/час	0,I772 / 0,I525	
V4KK	Потребная электрическая мощность	кВт	0,26	
	ТЕХНИЧЕСКИЕ ХАРАКТЕРИСТИКИ			
G3NB	Объем строительный	м3	I934 / I878	
	Объем строительный на расчетный показатель	м3	-	I,20 / I,I7
	Объем полезный	м3	I600	
G3OC	Площадь застройки	м2	I52,54	

ДОПОЛНИТЕЛЬНЫЕ ДАННЫЕ

Расчетный показатель I м3 полезного объема резервуара (количество расчетных единиц I600) (в числителе приведены показатели для термофильного режима сбраживания осадков, в знаменателе - для мезофильного режима сбраживания).
Сметная документация составлена в нормах и ценах I984 г. Взамен типового проекта 902-2-228

B7EA СОСТАВ ПРОЕКТНОЙ ДОКУМЕНТАЦИИ

Альбом I	Пояснительная записка, технологические решения, конструкции железобетонные, конструкции металлические, теплотехнические и электротехнические решения, технологический контроль
Альбом II	Строительные изделия
Альбом III	Тепловая изоляция. Проект производства работ
Альбом IУ	Спецификации оборудования
Альбом У	Ведомости потребности в материалах
Альбом УI	Сметы

Объем проектных материалов, приведенных к формату А4-687-форматок.

B7BA АВТОР ПРОЕКТА — Гипрокоммунводоканал МЖКХ РСФСР I09I72, Москва, ул.Володарского, 35

B7HA УТВЕРЖДЕНИЕ — Утвержден и введен в действие МЖКХ РСФСР, приказ № 5-ТД от I3 мая I987 г. Срок действия I992 г.

СТАВЩИК — ЦИТП, I25878, Москва, Смольная ул., д. 22.

Инв. № 22250
Катал.л.№ 058295

А.Я.Приступа
Главный инженер проекта
Хазиков Н.Г.
Главный инженер института

gost.e-ecolog.ru