СССР	СТРОИТЕЛЬНЫЙ КАТАЛОГ ЧАСТЬ II ТИПОВЫЕ ПРОЕКТЫ ПРЕДПРИЯТИЙ, ЗДАНИЙ И СООРУЖЕНИЙ	ТИПОВЫЕ ПРОЕКТНЫЕ РЕШЕНИЯ 901-2-01I54.87 УДК 628.12
ЦИТП	ВОДОПРОВОДНАЯ НАСОСНАЯ СТАНЦИЯ ПРОИЗВОДИТЕЛЬНОСТЬЮ ОТ 50 ДО 200 $м^3$/ЧАС	DIQC
ИЮЛЬ 1987		На 2-х листах На 4-х страницах Страница I

ФАСАД I-2

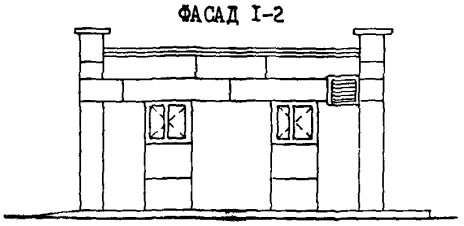

РАЗРЕЗ I-I

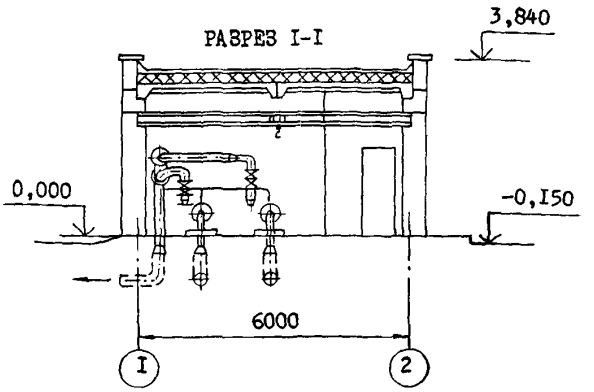

Напорный трубопровод

ПЛАН на отм. 0,000

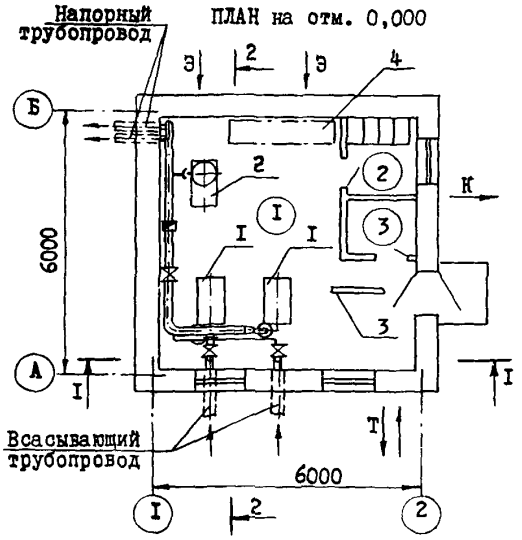

РАЗРЕЗ 2-2

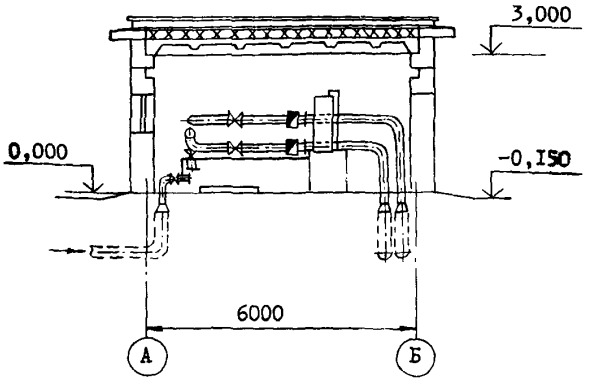

ЭКСПЛИКАЦИЯ ПОМЕЩЕНИЯ

Номер	Наименование	Площадь $м^2$
I	Машинный зал	28,4
2	Помещение ремонтников	2,7
3	Санузел	I,8

ЭКСПЛИКАЦИЯ ОБОРУДОВАНИЯ

Поз.	Наименование и марка	Количество
I	Насос центробежный	2
2	Установка с двумя вакуум-насосами ВВН-I-0,75	I
3	Таль передвижная червячная ручная грузоподъемностью I тс	I
4	Электрошкафы	I

gost.e-ecolog.ru

ВОДОПРОВОДНАЯ НАСОСНАЯ СТАНЦИЯ ПРОИЗВОДИТЕЛЬНОСТЬЮ ОТ 50 ДО 200 м³/ч	ТИПОВЫЕ ПРОЕКТНЫЕ РЕШЕНИЯ 90I-2-0I54.87	Лист I Страница 2

D1AA ТЕХНИЧЕСКАЯ ХАРАКТЕРИСТИКА

Водопроводная насосная станция предназначена для целей хозяйственно-питьевого и производственного водоснабжения при требуемой производительности от 50 до 200 м³/ч.

D2BA СТРОИТЕЛЬНЫЕ КОНСТРУКЦИИ И ИЗДЕЛИЯ

Фундаменты – ленточные сборные бетонные блоки стен подвала ГОСТ I3579-78 Типоразмеров 4

Стены – керамзитобетонные блоки по серии I.I33-2в.7 Типоразмеров 20

Перегородки – каркасные с обшивкой асбестоцементными листами с двух сторон

Покрытие – плиты сборные комплексные железобетонные по серии I.465.I-I0/82 в.I Типоразмер I

Кровля – рулонная плоская из 4-х слоев рубероида с защитным слоем из гравия, утеплитель – плиты повышенной жесткости минераловатные γ = 200 кгс/м³

Полы – керамическая плитка, линолеум

Окна – деревянные по ГОСТ II2I4-78 Типоразмер I

Двери – по ГОСТ I4624-84, 6629-74 Типоразмеров 4

Наибольшая масса монтажного элемента (плита покрытия) – 3,57 т

H5UA ОТДЕЛКА

НАРУЖНАЯ Кирпичная вставка штукатурится цементным раствором и разделывается под фактуру стеновых блоков

ВНУТРЕННЯЯ Затирка, клеевая побелка, окраска силикатной краской, масляной краской, влагостойкими красками.

G3GA ИНЖЕНЕРНОЕ ОБОРУДОВАНИЕ

Водоснабжение – от напорных водоводов насосной станции, напор до I2м

Канализация – хозяйственно-бытовая в наружную сеть

Отопление – внешняя тепловая сеть, теплоноситель вода с параметрами 95° – 70°С или I50° – 70°С, как вариант – электроотопление

Вентиляция – приточно-вытяжная с механическим побуждением и естественная

Электроснабжение – от внешних сетей напряжением 380/220в

J3OB СКОРОСТНОЙ НАПОР ВЕТРА – $\frac{35\ кгс/м^2}{0,34\ кПа}$

J3NB ВЕС СНЕГОВОГО ПОКРОВА – $\frac{I00\ кгс/м^2}{0,98\ кПа}$

R2CO СТЕПЕНЬ ОГНЕСТОЙКОСТИ – вторая

N1BD РАСЧЕТНАЯ ТЕМПЕРАТУРА НАРУЖНОГО ВОЗДУХА – -20°С, -30°С (основной вариант), -40°С

G2EE ИНЖЕНЕРНО-ГЕОЛОГИЧЕСКИЕ УСЛОВИЯ – обычные

G2DD КЛИМАТИЧЕСКИЕ РАЙОНЫ СССР IВ, IГ, II, IIIА, IIIВ

G3DT ТЕХНОЛОГИЧЕСКИЙ ПРОЦЕСС. По степени обеспеченности воды насосная станция может относиться ко II или III категории надежности действия. Работа насосной станции предусматривается без постоянного дежурного персонала. Управление насосами автоматическое. Для подачи воды потребителям в насосной станции устанавливаются два насоса, из которых один рабочий, один резервный.

Пуск насосов производится при открытой задвижке на напорном водоводе. Для удаления воздуха из насосов и всасывающих линий предусматривается установка с вакуум-насосами.

ВОДОПРОВОДНАЯ НАСОСНАЯ СТАНЦИЯ ПРОИЗВОДИТЕЛЬНОСТЬЮ ОТ 50 ДО 200 м³/ч	ТИПОВЫЕ ПРОЕКТНЫЕ РЕШЕНИЯ 90I-2-0I54.87	Лист 2 Страница 3

	Наименование		Всего насос			Удельный показатель насос		
			К45/30	К90/85	Д200/95	К45/30	К90/85	Д200/95
V1IA	СТОИМОСТЬ							
V1IB	Общая сметная стоимость	тыс.руб.	II,59	I3,08	I4,8I	-	-	-
	в том числе:							
V1IL	строительно-монтажных работ	"	8,74	8,99	9,4I	-	-	-
V1IO	оборудования	"	2,85	4,09	5,40	-	-	-
V1IS	Стоимость строительно-монтажных работ Iм² общей площади	руб.	-	-	-	265	273	286
V1IR	Стоимость строительно-монтажных работ на Iм³ строительного объема	"	-	-	-	60,9	62,65	65,6
V1IV	Стоимость общая на расчетный показатель	"	-	-	-	23I,8	I30,8	74,I5
V1JA	ТРУДОЕМКОСТЬ							
V1JF	Построечные трудовые затраты	чел.дн.	245,0	255,0	268,0	-	-	-
V1JR	То же, на Iм³ строительного объема	"	-	-	-	I,70	I,78	I,87
V1JV	То же, на расчетный показатель	"	-	-	-	4,9	2,55	I,34
V1KA	РАСХОДЫ							
V1KB	Расход строительных материалов							
	Цемент	т	I4,27	I4,27	I4,27	-	-	-
	Цемент, приведенный к М 400	т	I3,43 (8,3I)	I3,43 (8,4I)	I3,43 (8,4I)	-	-	-
	То же, на Iм² общей площади	"	-	-	-	0,4I	0,4I	0,4I
	Сталь	"	I,57	I,57	I,57	-	-	-
	Сталь, приведенная к классам AI и C38/23	"	2,3 (0,54)	2,3 (0,54)	2,3 (0,54)	-	-	-
	То же, на Iм² общей площади	"	-	-	-	0,07	0,07	0,07
	То же, на расчетный показатель	"	-	-	-	0,046	0,023	0,0II
	Бетон и железобетон	м³	44,66	44,66	44,66	-	-	-
	в том числе:							
	монолитный	"	6,03	6,03	6,03	-	-	-
	сборный	"	I6,07	I6,07	I6,07	-	-	-
	легкий бетон	"	22,56	22,56	22,56	-	-	-
	То же, на Iм² общей площади	"	-	-	-	I,36	I,36	I,36
	Лесоматериалы	"	2,02	2,02	2,02	-	-	-
	Лесоматериалы, приведенные к круглому лесу	"	3,34 (0,75)	3,34 (0,75)	3,34 (0,75)	-	-	-
	Кирпич	тыс.шт.	0,29	0,29	0,29	-	-	-
V4KA	ЭКСПЛУАТАЦИОННЫЕ ПОКАЗАТЕЛИ	"						
	Расход							
V4KH	воды холодной	л/с	0,2	0,2	0,2	-	-	-
		м³/сут.	0,I	0,I	0,I	-	-	-
V4KI	Канализационные стоки	м³/сут.	0,I	0,I	0,I	-	-	-
V4KN	Тепла	ккал/ч	6320	6320	6320	-	-	-
		кВт	5,45	5,45	5,45			
	в том числе:							
	на отопление	"	6320 5,45	6320 5,45	6320 5,45	-	-	-
	тепла на отопление Iм² общей площади	"	-	-	-	I92,I 0,I7	I92,I 0,I7	I92,I 0,I7
V4KK	Потребная электрическая мощность	кВт	II,9	49,4	79,4	-	-	-

ВОДОПРОВОДНАЯ НАСОСНАЯ СТАНЦИЯ ПРОИЗВОДИТЕЛЬНОСТЬЮ ОТ 50 ДО 200 м³/ч	ТИПОВЫЕ ПРОЕКТНЫЕ РЕШЕНИЯ 90I-2-0I54.87	Лист 2 Страница 4

	Наименование		Всего насос			Удельный показатель насос		
	ТЕХНИЧЕСКИЕ ХАРАКТЕРИСТИКИ		К45/30	К90/85	Д200/95	К45/30	К90/85	Д200/95
G3NB	Объем строительный	м³	I43,5	I43,5	I43,5	-	-	-
V1NF	Объем строительный на расчетный показатель	"	-	-	-	2,87	I,44	0,72
G3OC	Площадь застройки	м²	40,96	40,96	40,96	-	-	-
G3OB	Общая площадь	м²	32,9	32,9	32,9	-	-	-
V1OK	Общая площадь на расчетный показатель	"	-	-	-	0,66	0,33	0,I7

В скобках указана потребность строительных материалов без учета расходов на изготовление сборных конструкций.

ДОПОЛНИТЕЛЬНЫЕ ДАННЫЕ

Расчетный показатель - Iм³/ч подаваемой воды, количество расчетных единиц — 50 | I00 | 200

Расходы тепла на отопление даны для основного варианта с расчетной температурой наружного воздуха - 30°С.

Сметы составлены в нормах и ценах I984 г.

B7EA СОСТАВ ПРОЕКТНОЙ ДОКУМЕНТАЦИИ

АЛЬБОМ I - Технологические решения. Архитектурно-строительные решения. Конструкции железобетонные. Отопление и вентиляция. Внутренние водопровод и канализация. Электротехническая часть. Технологический контроль.

АЛЬБОМ II - Строительные изделия.

АЛЬБОМ III - Нестандартизированное оборудование и чертежи задания заводу-изготовителю.

АЛЬБОМ IУ- Спецификации оборудования

АЛЬБОМ У - Ведомости потребности в материалах

АЛЬБОМ УI- Сметы. Часть I
Часть II

Объем проектных материалов, приведенных к формату А4 - I030 форматок

B7BA АВТОР ПРОЕКТА - МОСГИПРОТРАНС, I29278, Москва, И-278, ул.Павла Корчагина, 2

B7HA УТВЕРЖДЕНИЕ - Утверждены и введены в действие Министерством Транспортного строительства

Протокол № МО-I45 от I3.02.I987 г. Срок действия - I992г.

B7KA ПОСТАВЩИК Свердловский филиал ЦИТП - 620062, Свердловск, ул.Чебышева, 4

Инв.№ 22089
Катал.л. № 05777I

gost.e-ecolog.ru