СССР	СТРОИТЕЛЬНЫЙ КАТАЛОГ ЧАСТЬ П ТИПОВЫЕ ПРОЕКТЫ ПРЕДПРИЯТИЙ, ЗДАНИЙ И СООРУЖЕНИЙ	ТИПОВЫЕ ПРОЕКТНЫЕ РЕШЕНИЯ 901-2-0153.87
ЦИТП	ВОДОПРОВОДНАЯ НАСОСНАЯ СТАНЦИЯ ПРОИЗВОДИТЕЛЬНОСТЬЮ ОТ 5 ДО 50 м³/ч	УДК 628.12 D1QC
ИЮЛЬ 1987		На 2-х листах На 4-х страницах Страница I

ФАСАД I-2

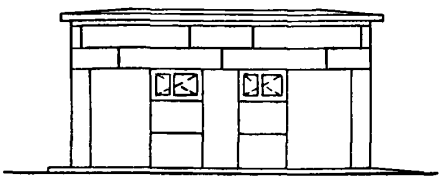

РАЗРЕЗ I-I

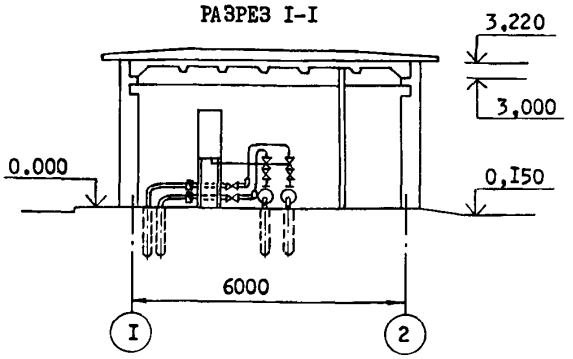

ПЛАН на отм. 0.000

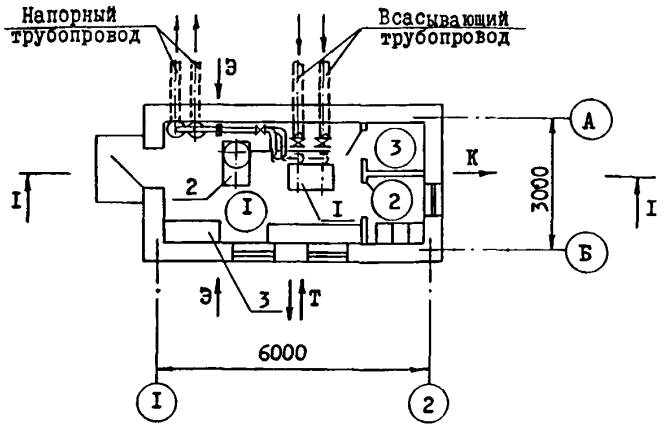

ЭКСПЛИКАЦИЯ ПОМЕЩЕНИЯ

Номер	Наименование	Площадь м²
I	Машинный зал	12,38
2	Помещение ремонтников	1,95
3	Санузел	1,59

ЭКСПЛИКАЦИЯ ОБОРУДОВАНИЯ

Поз.	Наименование и марка	Количество
I	Насос центробежный	2
2	Установка с двумя вакуум-насосами ВВН-I-0,75	I
3	Электрошкафы	I

gost.e-ecolog.ru

D1AA **ТЕХНИЧЕСКАЯ ХАРАКТЕРИСТИКА**

Водопроводная насосная станция предназначена для целей хозяйственно-питьевого и производственного водоснабжения при требуемой производительности от 5 до 50м³/ч.

D2BA **СТРОИТЕЛЬНЫЕ КОНСТРУКЦИИ И ИЗДЕЛИЯ**

Фундаменты – ленточные сборные бетонные блоки стен подвала, ГОСТ I3579-78 Типоразмеров 4

Стены – керамзитобетонные блоки по серии I.I33-2 в.7 Типоразмеров I3

Перегородки – каркасные с обшивкой асбестоцементными листами с двух сторон

Покрытие – плиты сборные комплексные железобетонные по серии I.465.I-I0/82 в.I Типоразмер I

Кровля – рулонная плоская из 4-х слоев рубероида с защитным слоем из гравия, утеплитель – плиты повышенной жесткости минераловатные γ =200кгс/см³

Полы – керамическая плитка, линолеум

Окна – деревянные по ГОСТ II2I4-78 Типоразмеров 2

Двери – по ГОСТ I4624-84, 6629-74 Типоразмеров 4

Наибольшая масса монтажного элемента (плита покрытия) – 3,57 т

H5UA **ОТДЕЛКА**

НАРУЖНАЯ Кирпичная вставка штукатурится цементным раствором и разделывается под фактуру стеновых блоков

ВНУТРЕННЯЯ Затирка, клеевая побелка, окраска силикатной краской, масляной краской, влагостойкими красками

G3QA **ИНЖЕНЕРНОЕ ОБОРУДОВАНИЕ**

Водоснабжение – от напорных водоводов насосной станции, напор до I2м

Канализация – хозяйственно-бытовая в наружную сеть

Отопление – внешняя тепловая сеть, теплоноситель вода с параметрами 95° – 70°С или I50° – 70°С, как вариант – электроотопление

Вентиляция – приточно-вытяжная с механическим побуждением и естественная

Электроснабжение – от внешних сетей напряжением 380/220В

J3OB **СКОРОСТНОЙ НАПОР ВЕТРА** – $\frac{35\ кгс/м^2}{0,34\ кПа}$

J3MB **ВЕС СНЕГОВОГО ПОКРОВА** – $\frac{I00\ кгс/м^2}{0,98\ кПа}$

R2CO **СТЕПЕНЬ ОГНЕСТОЙКОСТИ** – вторая

N1BD **РАСЧЕТНАЯ ТЕМПЕРАТУРА НАРУЖНОГО ВОЗДУХА** – – 20°С, – 30°С (основной вариант), – 40°С

G2BB **ИНЖЕНЕРНО-ГЕОЛОГИЧЕСКИЕ УСЛОВИЯ** – обычные

G2DD **КЛИМАТИЧЕСКИЕ РАЙОНЫ СССР** – IВ, IГ, II, IIIА, IIIВ

G3DT **ТЕХНОЛОГИЧЕСКИЙ ПРОЦЕСС** . По степени обеспеченности подачи воды насосная станция может относиться ко II или III категории надежности действия.

Работа насосной станции предусматривается без постоянного дежурного персонала.

Управление насосами автоматическое. Для подачи воды потребителям в насосной станции устанавливаются два насоса, из которых один рабочий, один резервный.

Пуск насосов производится при открытой задвижке на напорном водоводе.

Для удаления воздуха из насосов и всасывающих линий предусматривается установка с вакуум-насосами.

ВОДОПРОВОДНАЯ НАСОСНАЯ СТАНЦИЯ ПРОИЗВОДИТЕЛЬНОСТЬЮ ОТ 5 до 50 м³/ч	ТИПОВЫЕ ПРОЕКТНЫЕ РЕШЕНИЯ 901-2-0153.87	Лист 2 Страница 3

	Наименование		Всего насос			Удельный показатель насос		
			К8/18	К20/30	К45/55	К8/18	К20/30	К45/55
V1IA	СТОИМОСТЬ							
V1IB	Общая сметная стоимость	тыс.руб.	8,84	8,93	9,85	-	-	-
	в том числе:							
V1IL	строительно-монтажных работ	"	6,17	6,17	6,31	-	-	-
V1IO	оборудования	"	2,67	2,76	3,54	-	-	-
V1IS	Стоимость строительно-монтажных работ 1м² общей площади	руб.	-	-	-	387,6	387,6	396,4
V1IR	Стоимость строительно-монтажных работ на 1м³ строительного объема	"	-	-	-	85,93	85,93	87,88
V1IV	Стоимость общая на расчетный показатель	"	-	-	-	1768,0	446,5	197,0
V1JA	ТРУДОЕМКОСТЬ							
V1JF	Построечные трудовые затраты	чел.дн.	222,0	224,0	230,0	-	-	-
V1JR	То же на 1м³ строительного объема		-	-	-	3,09	3,11	3,20
V1JV	То же на расчетный показатель	"	-	-	-	44,4	11,2	4,6
V1KA	РАСХОДЫ							
V1KB	Расход строительных материалов							
	Цемент	т	7,74	7,74	7,74	-	-	-
	Цемент, приведенный к М 400	т	7,19 (5,72)	7,19 (5,72)	7,19 (5,72)	-	-	-
	То же, на 1 м² общей площади	"	-	-	-	0,45 (0,35)	0,45 (0,35)	0,45 (0,35)
	Сталь	"	0,91	0,91	0,91	-	-	-
	Сталь, приведенная к классам А-I и С38/23	"	1,8	1,8	1,8	-	-	-
	То же, на 1м² общей площади	"	-	-	-	0,113	0,113	0,113
	То же, на расчетный показатель	"	-	-	-	0,36	0,09	0,04
	Бетон и железобетон	м³	29,97	29,97	29,97	-	-	-
	в том числе:							
	монолитный	"	2,83	2,83	2,83	-	-	-
	сборный	"	12,42	12,42	12,42	-	-	-
	легкий бетон	"	14,72	14,72	14,72	-	-	-
	То же, на 1 м² общей площади	"	-	-	-	1,88	1,88	1,88
	Лесоматериалы	"	1,71	1,71	1,71	-	-	-
	Лесоматериалы, приведенные к круглому лесу	"	2,93 (0,75)	2,93 (0,75)	2,93 (0,75)	-	-	-
	Кирпич	тыс.шт.	0,18	0,18	0,18	-	-	-
V4KA	ЭКСПЛУАТАЦИОННЫЕ ПОКАЗАТЕЛИ							
V4KH	Расход воды холодной	л/с	0,2	0,2	0,2	-	-	-
		м³/сут	0,1	0,1	0,1	-	-	-
V4KI	Канализационные стоки	м³/сут	0,1	0,1	0,1	-	-	-
V4KN	Тепла	ккал/ч	4190	4190	4190	-	-	-
		кВт	3,61	3,61	3,61			
	в том числе:							
	на отопление	"	4190 3,61	4190 3,61	4190 3,61	-	-	-
	тепла на отопление 1м² общей площади	"	-	-	-	263,2 0,22	263,2 0,22	263,2 0,22
V4KK	Потребная электрическая мощность	кВт	5,5	8,0	19,4			

ВОДОПРОВОДНАЯ НАСОСНАЯ СТАНЦИЯ ПРОИЗВОДИТЕЛЬНОСТЬЮ ОТ 5 ДО 50 м³/ч	ТИПОВЫЕ ПРОЕКТНЫЕ РЕШЕНИЯ 901-2-0153.87	Лист 2 Страница 4

	Наименование		Всего насос			Удельный показатель насос		
	ТЕХНИЧЕСКИЕ ХАРАКТЕРИСТИКИ		К8/18	К20/30	К45/55	К8/18	К20/30	К45/55
G3NB	Объем строительный	м³	71,8	71,8	71,8	-	-	-
V1NF	Объем строительный на расчетный показатель	"	-	-	-	14,36	3,59	1,44
G3OC	Площадь застройки	м²	21,8	21,8	21,8	-	-	-
G3OB	Общая площадь	"	15,92	15,92	15,92	-	-	-
V1OK	Общая площадь на расчетный показатель	"	-	-	-	3,18	0,79	0,32

В скобках указана потребность строительных материалов без учета расходов на изготовление сборных конструкций.

ДОПОЛНИТЕЛЬНЫЕ ДАННЫЕ

Расчетный показатель - 1 м³/ч подаваемой воды, количество расчетных единиц 5,0 20,0 50,0

Расходы тепла на отопление даны для основного варианта с расчетной температурой наружного воздуха -30°С.

Сметы составлены в нормах и ценах 1984 г.

B7EA СОСТАВ ПРОЕКТНОЙ ДОКУМЕНТАЦИИ

АЛЬБОМ I.- Технологические решения. Архитектурно-строительные решения. Конструкции железобетонные. Отопление и вентиляция. Внутренние водопровод и канализация. Электротехническая часть. Технологический контроль.

АЛЬБОМ II - Строительные изделия.

АЛЬБОМ III - Нестандартизированное оборудование и чертежи задания заводу-изготовителю.

АЛЬБОМ IУ- Спецификации оборудования.

АЛЬБОМ У - Ведомости потребности в материалах.

АЛЬБОМ УI- Сметы. Часть I
Часть II

Объем проектных материалов, приведенных к формату А4- 663 форматок

B7BA АВТОР ПРОЕКТА - МОСГИПРОТРАНС, 129278, Москва, И-278, ул.Павла Корчагина, 2

B7HA УТВЕРЖДЕНИЕ - Утверждены и введены в действие Министерством Транспортного строительства Протокол № МО-143 от 13.02.1987 г. Срок действия - 1992г.

B7KA ПОСТАВЩИК Свердловский филиал ЦИТП - 620062, Свердловск, ул.Чебышева, 4

Инв.№ 22088
Катал.л. № 057770

Гл.инженер проекта Г.И.Белянинов

Гл.инженер института Н.М.Шаршаков

gost.e-ecolog.ru