СССР	СТРОИТЕЛЬНЫЙ КАТАЛОГ ЧАСТЬ 2 ТИПОВЫЕ ПРОЕКТЫ ПРЕДПРИЯТИЙ, ЗДАНИЙ И СООРУЖЕНИЙ	ТИПОВОЙ ПРОЕКТ 901-I-70.87 УДК 628.II
ЦИТП	РЕЧНЫЕ ВОДОЗАБОРНЫЕ СООРУЖЕНИЯ СОВМЕЩЕННОГО ТИПА ПРОИЗВОДИТЕЛЬНОСТЬЮ I,0-3,0 м³/с С ЗАГЛУБЛЕНИЕМ I6,2м / С МОНОЛИТНОЙ ПОДЗЕМНОЙ ЧАСТЬЮ /	DJQD
МАЙ 1987		На 3-х листах На 5-и страницах Страница I

ФАСАД К-А

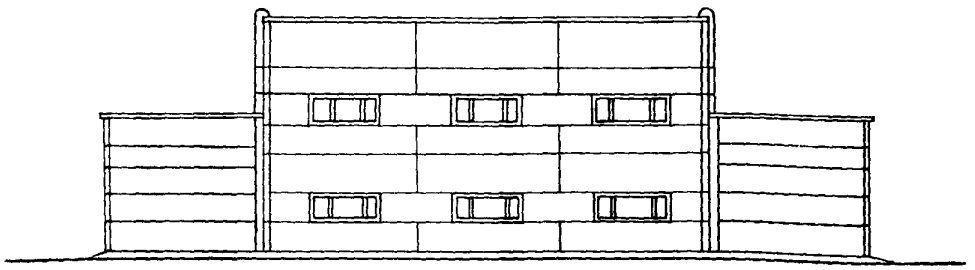

ПЛАН НА ОТМ. 0,000

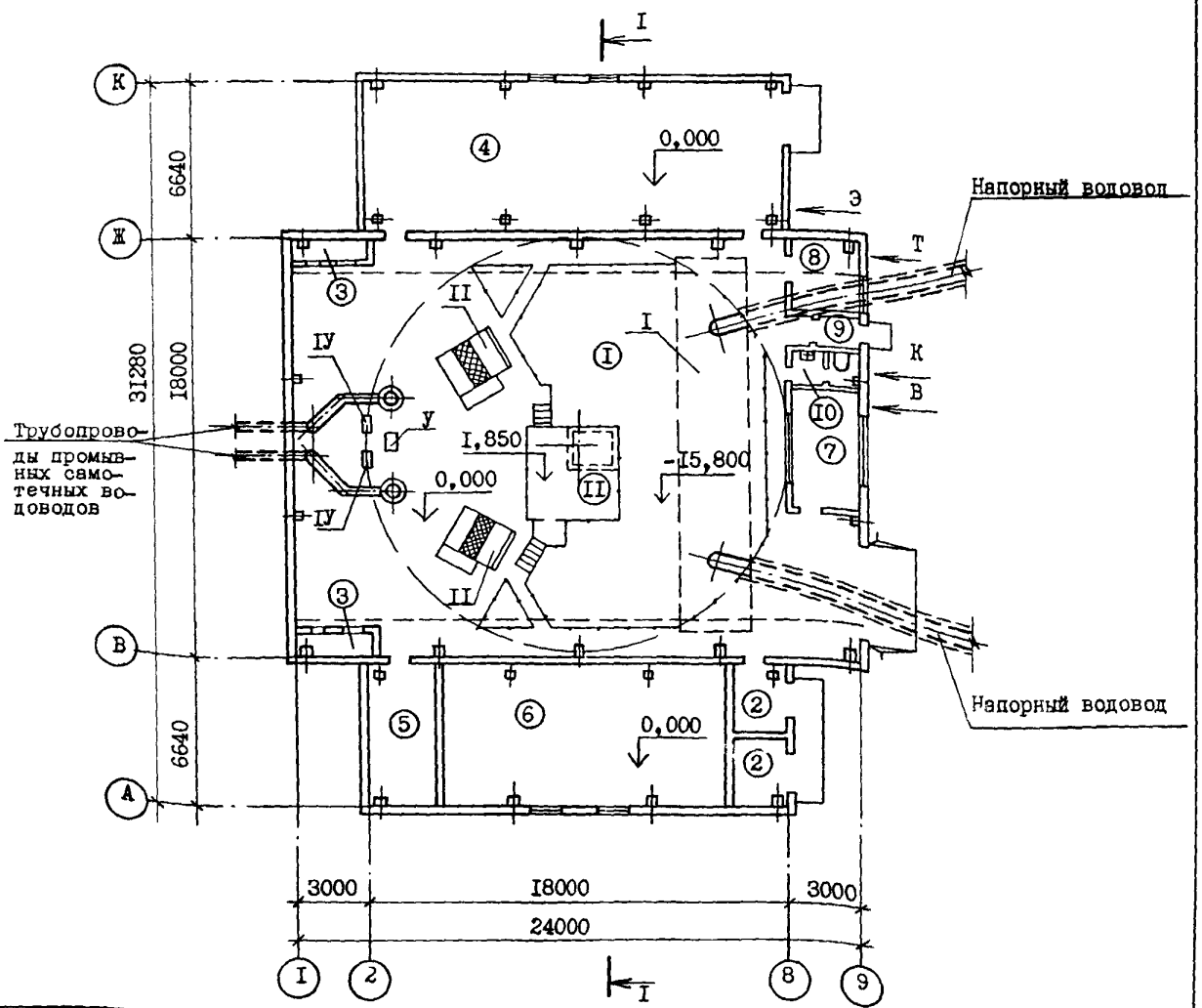

gost.e-ecolog.ru

РЕЧНЫЕ ВОДОЗАБОРНЫЕ СООРУЖЕНИЯ СОВМЕЩЕННОГО ТИПА ПРОИЗВОДИТЕЛЬНОСТЬЮ I,0-3,0 м³/с С ЗАГЛУБЛЕНИЕМ I6,2 м / С МОНОЛИТНОЙ ПОДЗЕМНОЙ ЧАСТЬЮ /	ТИПОВОЙ ПРОЕКТ 90I-I- 70.87	Лист I Страница 2

П Л А Н Н А О Т М .-I5,800

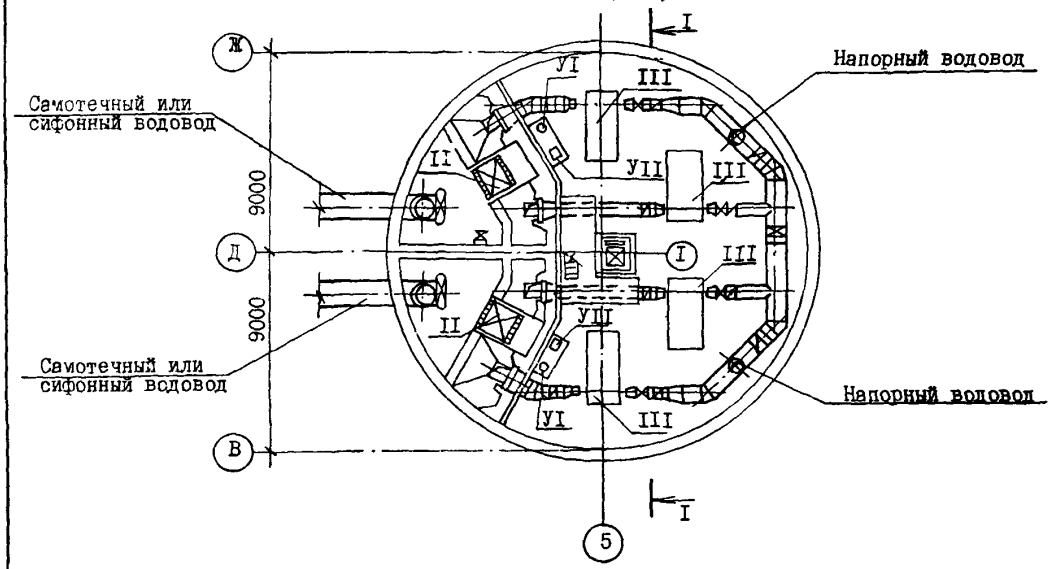

Р А З Р Е З I-I

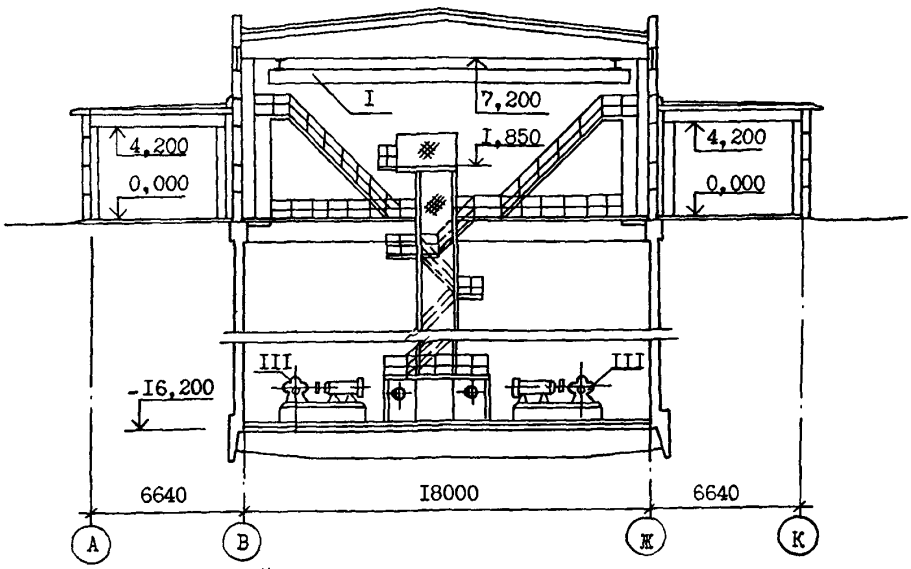

ЭКСПЛИКАЦИЯ ПОМЕЩЕНИЙ

Номер	Наименование	Площадь м2
I	Машзал	387,0
2	Трансформаторная	I3,6
3	Воздухозаборная камера	3,9
4	Распределительное устройство	II5,0
5	Конденсаторная	I5,3
6	Щитовая	82,4
7	Комната дежурного персонала	I3,6
8	Тепловой узел	8,2
9	Тамбур	I,9
I0	Санузел	3,9
II	Машинное отделение лифта	8,2

ЭКСПЛИКАЦИЯ ОБОРУДОВАНИЯ

Поз.	Наименование и марка	Кол.
I	Кран подвесной электрический однобалочный Г/П 5т, L = I5м	I
II	Водоочистная вращающаяся сетка ТК-I500	2
III	Горизонтальный центробежный насос марки "Д"производительностью от I250 до 4000 м³/час	4
IУ	Вакуум-насос ВВН-I.5м	2
У	Центробежный насос К 45/30	I
УI	Центробежный насос "ГНОМ"I00-25	2
УII	Центробежный насос ФП-I6/27	2

РЕЧНЫЕ ВОДОЗАБОРНЫЕ СООРУЖЕНИЯ СОВМЕЩЕННОГО ТИПА ПРОИЗВОДИТЕЛЬНОСТЬЮ I,0-3,0 м³/с С ЗАГЛУБЛЕНИЕМ I6,2м /С МОНОЛИТНОЙ ПОДЗЕМНОЙ ЧАСТЬЮ/	ТИПОВОЙ ПРОЕКТ 90I-I-70.87	Лист 2 Страница 3

D2BA СТРОИТЕЛЬНЫЕ КОНСТРУКЦИИ И ИЗДЕЛИЯ

Фундаменты - монолитные железобетонные бетон классаВI0 по серии I.4I2-I/77 вып.I типоразмеров 2.

Фундаментные балки - сборные железобетонные по серии I.4I5-I вып.I типоразмеров 7.

Фундаментные блоки - сборные бетонные по ГОСТ I3579-78 типоразмеров 3.

Днище - монолитное железобетонное, бетон класса BI5.

Колонны - сборные железобетонные по серии I.427.I-3 вып.0,I,2 типоразмеров I; по серии I.423-3 вып. I,2 типоразмеров 2.

Балки - сборные железобетонные по серии I.462.I-3/80 вып.0,I,2,3 типоразмеров I; по серии I.462.I-I0/80 вып.I,2 типоразмеров I.

Перекрытие - монолитное железобетонное, бетон класса BI5.

Стены:

надземной части-сборные железобетонные панели по серии I.030.I-I вып.0-0, 0-3, I-3 типоразмеров 8 с кирпичными вставками;

подземной части - монолитные железобетонные, бетон класса B22,5.

Перегородки - кирпичные.

Шахта лифта - металлическая.

Покрытие - сборные железобетонные плиты по серии I.465-7 вып.3 часть I, типоразмеров 3; по ГОСТ 2270I.I-77* типоразмеров I, по ГОСТ 2270I.2-77* типоразмеров 2.

Кровля - рулонная трехслойная из рубероида РПП-300Б /ГОСТ I0923-82/.

Лестницы - металлические по серииI.450.3-3 вып. 0,I типоразмеров 3.

Полы - мозаичные и керамические плитки, линолеумные, бетонные и цементные.

Окна - деревянные по ГОСТ I2506-8I типоразмеров 3.

Двери - деревянные по ГОСТ I4624-84 типоразмеров 3, по ГОСТ 6629-74 типоразмеров I, по серии 5.904-4 типоразмеров I, по серии 2.435-6 вып.I типоразмеров I.

Ворота - металлические по серии I.435.9-I7 вып. 0,I типоразмеров I.

Наибольшая масса монтажного элемента- I0,4т, (балка покрытия).

H5UA ОТДЕЛКА

НАРУЖНАЯ

Окраска красками ЩПХВ.

ВНУТРЕННЯЯ

Клеевая покраска, покраска ВА-27.

C3GA ИНЖЕНЕРНОЕ ОБОРУДОВАНИЕ

Водоснабжение - хоз-питьевое от городской сети или индивидуальной скважины с расходом0,2 л/с и напором на вводе I0 м.

Канализация - бытовая во внешние сети.

Отопление - водяное, теплоноситель - перегретая вода I50 - 70°С от теплосети или индивидуальной котельной.

Вентиляция - общеобменная, приточно-вытяжная с механическим побуждением.

Электроснабжение - 6 /I0/ кВ.

Лифт - пассажирский, грузоподъемностью 320 кг по ГОСТ 5746-83*.

J3OB СКОРОСТНОЙ НАПОР ВЕТРА - 55 кгс/м2 / 0,54 кПа

J3NB ВЕС СНЕГОВОГО ПОКРОВА - I50 кгс/м2 / I,47 кПа

R2CO СТЕПЕНЬ ОГНЕСТОЙКОСТИ - вторая.

N1BD РАСЧЕТНАЯ ТЕМПЕРАТУРА НАРУЖНОГО ВОЗДУХА - минус 20°С,30°С/основной вариант/ и 40°С.

G2DD КЛИМАТИЧЕСКИЕ РАЙОНЫ СССР - I,II /основной вариант/, III и IУ.

G2EE ИНЖЕНЕРНО-ГЕОЛОГИЧЕСКИЕ УСЛОВИЯ - обычные.

G3DT ТЕХНОЛОГИЧЕСКИЙ ПРОЦЕСС.

Сооружение предназначено для забора воды из водоемов с помощью затопленных русловых водоприемников и подачи ее потребителям с требуемым расходом и напором.

Сооружение относится ко второй категории по степени обеспечения и подачи воды, но может быть отнесено к I категории при соблюдении соответствующих требований СНиП и уменьшении производительности до 2 м³/с.

Глубина подземной части I6,2 м расчитана на водоемы с амплитудой колебания уровня воды I0 м и установку насосного оборудования под залив минимальным уровнем воды расчетной обеспеченности.

Количество установленных агрегатов - четыре, из которых три рабочих и один резервный.

Процессы автоматизированы. Сооружение рассчитано для работы без постоянного обслуживающего персонала.

G3BD ПРОИЗВОДСТВЕННАЯ ПРОГРАММА.

Производительность - 3I536 ... 94608 тыс.м³/год.

ПОТРЕБНОСТЬ В РЕСУРСАХ.

Расход электроэнергии - I5,29 мВт/ч, тепла - 384 Гкал/год.

РЕЧНЫЕ ВОДОЗАБОРНЫЕ СООРУЖЕНИЯ СОВМЕЩЕННОГО ТИПА ПРОИЗВОДИТЕЛЬНОСТЬЮ I,0-3,0 м³/с С ЗАГЛУБЛЕНИЕМ I6,2 м /С МОНОЛИТНОЙ ПОДЗЕМНОЙ ЧАСТЬЮ/

ТИПОВОЙ ПРОЕКТ 90I-I-70.87

Лист 2 Страница 4

	Наименование		Всего	Удельный показатель
V1IA	СТОИМОСТЬ			
V1IB	Общая сметная стоимость	тыс.руб.	408,42	-
	в том числе			
V1IL	строительно-монтажных работ	то же	294,89	-
V1IO	оборудования	"	II3,53	-
V1IS	Стоимость строительно-монтажных работ Iм2 общей площади	руб.	-	457,59
V1IR	Стоимость строительно-монтажных работ на I м³ строительного объема	"	-	29,82
V1IV	Стоимость общая на расчетный показатель	"	-	37,82
V1JA	ТРУДОЕМКОСТЬ			
V1JF	Построечные трудозатраты	чел.-дн.	6690,0	-
V1JR	То же, на I м³ строительного объема	то же	-	0,68
V1JV	То же, на расчетный показатель	"	-	0,62
V1KA	РАСХОДЫ			
V1KB	Расход строительных материалов			
	Цемент	т	550,48	-
	Цемент, приведенный к М400	"	542,00 /430,90/	-
	То же, на I м2 площади	"	-	0,83
	Сталь	"	I6I,90 /I23,I0/	-
	Сталь, приведенная к классам AI и С 38/23	"	2I6,63	-
	То же, на I м2 общей площади	"	-	0,33
	То же, на расчетный показатель	"	-	0,02
	Бетон и железобетон	м³	I849,9	-
	в том числе:			
	монолитный	"	I567,4	-
	сборный	"	282,5	-
	то же, на I м2 общей площади	"	-	2,83
	Лесоматериалы	"	66,I6	-
	Лесоматериалы, приведенные к круглому лесу	"	98,57 /78,57/	-
	Кирпич	тыс.шт.	35,0	-
	То же, на I м2 общей площади	"	-	0,05

	Наименование		Всего	Удельный Показатель
V4KA	ЭКСПЛУАТАЦИОННЫЕ ПОКАЗАТЕЛИ			
	Расход			
V4KH	Воды холодной	м³/сут.	0,3	-
V4KI	Канализационные стоки	"	0,3	-
V4KN	Тепла на отопление	ккал/ч	82400	-
		кВт	96	
	Тепла на отопление I м2 площади	"	-	I26 / 0,I5
V4KK	Потребная электрическая мощность	кВт	2232	-
	ТЕХНИЧЕСКИЕ ХАРАКТЕРИСТИКИ			
G3NB	Строительный объем	м³	9890,I	-
	в том числе:			
	подземной части	"	4597,I	-
V1NB	Объем строительный на расчетный показатель	"	-	0,92
G3OC	Площадь застройки	м2	697	-
G3OB	Общая площадь	"	653	-
V1OK	Общая площадь на расчетный показатель	"	-	0,06

В скобках указана потребность строительных материалов без учета расходов на изготовление сборных изделий, конструкций.

РЕЧНЫЕ ВОДОЗАБОРНЫЕ СООРУЖЕНИЯ СОВМЕЩЕННОГО ТИПА ПРОИЗВОДИТЕЛЬНОСТЬЮ I,0-3,0 м³/с С ЗАГЛУБЛЕНИЕМ I6,2м /С МОНОЛИТНОЙ ПОДЗЕМНОЙ ЧАСТЬЮ/	ТИПОВОЙ ПРОЕКТ 90I-I-70.87	Лист 3 Страница 5

Главный инженер проекта И.Н. Новоминский
Главный инженер института Н.В. Писанко

ДОПОЛНИТЕЛЬНЫЕ ДАННЫЕ

Типовой проект разработан взамен типового проекта 90I-I-22 /глубина подземной части I6,2м/.
Показатели приведены для оборудования машзала насосной станции насосами 4000-95 с электродвигателями АI3-62-8.
Расчетный показатель - м³/ч. Расчетных единиц-I0800.
Сметная документация составлена в нормах и ценах, введенных с I.0I.I984г.

В7ЕА СОСТАВ ПРОЕКТНОЙ ДОКУМЕНТАЦИИ

Альбом I.	Технологическая часть, нестандартизированное оборудование / из т.п. 90I-I-32.83 /.
Альбом II.	Архитектурно-строительная часть, отопление и вентиляция, указания по производству работ / из т.п. 90I-I-32.83 /.
Альбом III.	Конструкции железобетонные подземной части. Изделия. Указания по производству работ.
Альбом III/I.	Строительная часть при производстве работ опускным методом /глубина подземной части I6,2м/ из т.п. 90I-I-32.83/.
Альбом IУ.	Электрическая часть / из т.п. 90I-I-32.83 /.
Альбом У.	Задания заводам-изготовителям на комплектные электротехнические устройства / из т.п. 90I-I-32.83 /.
Альбом УI.	Спецификации оборудования / из т.п. 90I-I-32.83 /.
Альбом УII.	Строительные изделия надземной части./из т.п. 90I-I-69.87/
Альбом УIII.	Сметы Книга I. Книга II / из т.п. 90I-I-69.87 /. Книги III, IУ / из т.п. 90I-I-32.84 /.
Альбом IX.	Ведомость потребности в материалах.

Объем проектных материалов, приведенных к формату А4 - I898 форматок / в том числе из т.п. 90I-I-32.83 - I567 форматки /.
Т.П.90I-I-32.83 распространяет Свердловский филиал ЦИТП.

В7ВА АВТОР ПРОЕКТА ГПИ "Укрводоканалпроект" г.Киев, 252I00, пр. Освободителей, I.

В7НА УТВЕРЖДЕНИЕ Утвержден Госстроем СССР, протокол от 02.I2.I986г. № АЧ-82.

Срок действия типового проекта- I993 год.

В7КА ПОСТАВЩИК Свердловский филиал ЦИТП, 620062, г.Свердловск, ул.Чебышева,4.

Инв. №
Катал.л. 057491

gost.e-ecolog.ru