СССР	СТРОИТЕЛЬНЫЙ КАТАЛОГ ЧАСТЬ 2 ТИПОВЫЕ ПРОЕКТЫ ПРЕДПРИЯТИЙ, ЗДАНИЙ И СООРУЖЕНИЙ	ТИПОВОЙ ПРОЕКТ 901-1-64.86 УДК 628.11
ЦИТП	ЗАТОПЛЕННЫЙ ВОДОПРИЕМНИК БЕТОННЫЙ В МЕТАЛЛИЧЕСКОЙ ОБОЛОЧКЕ С ОДНОСТОРОННИМ ПРИЕМОМ ВОДЫ И РЫБОЗАЩИТНЫМИ УСТРОЙСТВАМИ В ВИДЕ ПЛОСКИХ ОБЪЕМНЫХ ФИЛЬТРОВ ПРОИЗВОДИТЕЛЬНОСТЬЮ 1,0 м3/с	0300
АПРЕЛЬ 1987		На 2-х листах На 3-х страницах Страница 1

Разрез 1-1

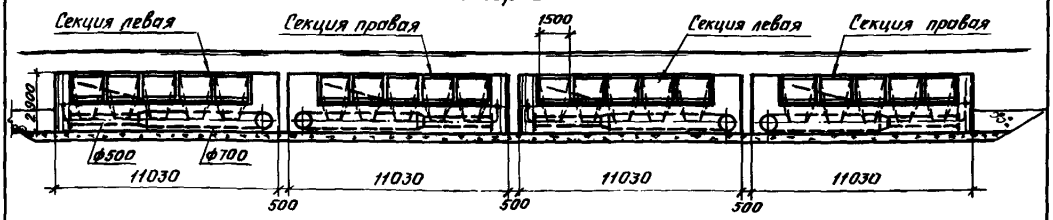

План

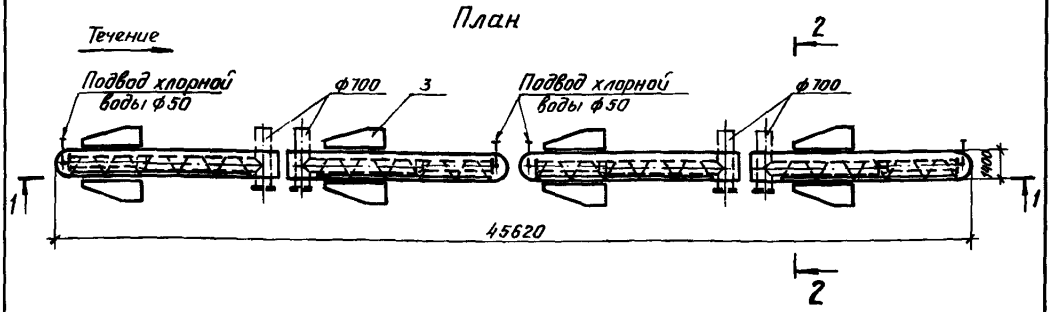

Разрез 2-2

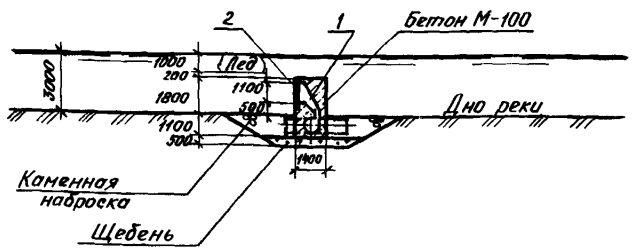

Экспликация оборудования

Поз.	Наименование	Кол.
1	Камера вихревая	4
2	Кассета	20
3	Щит струенаправляющий	8

gost.e-ecolog.ru

ЗАТОПЛЕННЫЙ ВОДОПРИЕМНИК БЕТОННЫЙ В МЕТАЛЛИЧЕСКОЙ ОБОЛОЧКЕ С ОДНОСТОРОННИМ ПРИЕМОМ ВОДЫ И РЫБОЗАЩИТНЫМИ УСТРОЙСТВАМИ В ВИДЕ ПЛОСКИХ ОБЪЕМНЫХ ФИЛЬТРОВ ПРОИЗВОДИТЕЛЬНОСТЬЮ I,0 м3/с	ТИПОВОЙ ПРОЕКТ 90I-I-64.86	Лист I Страница 2

D1AA ТЕХНИЧЕСКАЯ ХАРАКТЕРИСТИКА

Затопленный водоприемник предназначен для применения в составе водозаборных сооружений производственного и хозяйственно-питьевого водоснабжения на всех равнинных реках и водоемах Советского Союза, при легких и средних условиях забора воды, имеющих глубину воды не менее 3,0 м, при толщине льда до I,0 м.

D2BA СТРОИТЕЛЬНЫЕ КОНСТРУКЦИИ И ИЗДЕЛИЯ

Материал водоприемника - металлический каркас из листовой стали и прокатных профилей

Заполнитель водоприемника - бетон М I00

Патрубки вихревые - металлические трубы ГОСТ I0704-76*

Кассеты плоские металлический каркас из просечно-вытяжного листа по ГОСТ 8706-78 *

Фильтрующий заполнитель - керамзит крупностью 25-30 м, керамзитобетон.

Наибольшая масса монтажного элемента (вихревая камера) - 3,9 т

H5UA ОТДЕЛКА

Металлоконструкции водоприемника покрыть лаком ХС-76 (ГОСТ 9355-8I) в 4 слоя по слою грунта ВЛ-02 (ГОСТ I2707-77*).

Металлоконструкции кассет и пазовых конструкций поверх лака покрыть слоем гидрофобной органо-силикатной краски ОС-I2-0I (ТУ-84-725-78)

N1ED РАСЧЕТНАЯ ТЕМПЕРАТУРА НАРУЖНОГО ВОЗДУХА - минус 30°С

G2BB ИНЖЕНЕРНО-ГЕОЛОГИЧЕСКИЕ УСЛОВИЯ - обычные

G2DD КЛИМАТИЧЕСКИЕ РАЙОНЫ И ПОДРАЙОНЫ СССР - I, II, III, IA, IБ, IВ, IГ, IД

G3DF ТЕХНОЛОГИЧЕСКИЙ ПРОЦЕСС

Водоприемник для забора воды в составе водозаборных сооружений

ЗАТОПЛЕННЫЙ ВОДОПРИЕМНИК БЕТОННЫЙ В МЕТАЛЛИЧЕСКОЙ ОБОЛОЧКЕ С ОДНОСТОРОННИМ ПРИЕМОМ ВОДЫ И РЫБОЗАЩИТНЫМИ УСТРОЙСТВАМИ В ВИДЕ ПЛОСКИХ ОБЪЕМНЫХ ФИЛЬТРОВ ПРОИЗВОДИТЕЛЬНОСТЬЮ I,0 м3/с	ТИПОВОЙ ПРОЕКТ 90I-I-64.86	Лист 2 Страница 3

	Наименование		Всего	Удельн. показатель
V1IA	СТОИМОСТЬ			
V1IB	Общая сметная стоимость	тыс.руб.	59,46	-
	в том числе:			
V1IL	строительно-монтажных работ	то же	59,46	-
V1IV	Стоимость общая на расчетный показатель	"	-	59,46
V1JA	ТРУДОЕМКОСТЬ			
V1JF	Построечные трудовые затраты	чел.-дн.	I843,8	-
V1JV	То же, на расчетный показатель	то же	-	I843,8
V1KA	РАСХОДЫ			
V1KB	Расход строительных материалов			
	Цемент, приведенный к М400	т	26,7(26,7)-	

В скобках указывается потребность строительных материалов без учёта расходов на изготовление сборных изделий, конструкций

	Наименование		Всего	Удельн. показатель
	Сталь	т	26,I(26,I)-	
	Сталь, приведенная к классу С38/23	"	26,I	-
	То же, на расчетный показатель	"	-	26,I
	Бетон	м3	I66,0	-
	в том числе:			
	монолитный	"	I66,0	
	ТЕХНИЧЕСКИЕ ХАРАКТЕРИСТИКИ			
G3NB	Объем строительный	м3	I76,7	-
V1NP	То же, на расчетный показатель	"	-	I76,7
	Рабочая площадь водоприемного фронта	м2	30,0	-
	То же, на расчетный показатель	"	-	30,0

ДОПОЛНИТЕЛЬНЫЕ ДАННЫЕ

Проект разработан взамен типового проекта 90I-I-23

Расчетный показатель - I м3/с расчетной производительности

Сметная документация составлена в нормах и ценах I984 г.

B7BA

СОСТАВ ПРОЕКТНОЙ ДОКУМЕНТАЦИИ

Альбом I - Пояснительная записка, чертежи

Альбом II - Ведомости потребности в материалах

Альбом III - Сметы

Объем проектный материалов, приведенных к формату А4 - I08 форматок

B7BA АВТОР ПРОЕКТА Ленинградский Водоканалпроект, I97342, Ленинград, ул.Торжковская, д.5.

B7HA УТВЕРЖДЕНИЕ Утвержден Госстроем СССР, протокол от I8 августа I986 г. № 48, введен в действие Б/О Союзводоканалниипроект, приказ от 3I октября I986 г. № 283. Срок действия I993 г.

B7KA ПОСТАВЩИК Свердловский филиал ЦИТП, 620062, Свердловск, ул.Чебышева, 4.

Инв.№

Катал.л.№ 057I42

Гл.инженер института Г.А.Кондратенко

Гл.инженер проекта Д.В.Белаев

gost.e-ecolog.ru