СССР	СТРОИТЕЛЬНЫЙ КАТАЛОГ ЧАСТЬ 2 ТИПОВЫЕ ПРОЕКТЫ ПРЕДПРИЯТИЙ, ЗДАНИЙ И СООРУЖЕНИЙ	ТИПОВОЙ ПРОЕКТ 90I-I-6I.86 УДК 628.II
ЦИТП	ЗАТОПЛЕННЫЙ ВОДОПРИЕМНИК ДЕРЕВЯННЫЙ РЯЖЕВЫЙ С ОДНОСТОРОННИМ ПРИЕМОМ ВОДЫ И РЫБОЗАЩИТНЫМИ УСТРОЙСТВАМИ В ВИДЕ СЕГМЕНТНЫХ ОБЪЕМНЫХ ФИЛЬТРОВ ПРОИЗВОДИТЕЛЬНОСТЬЮ I,0 м3/с	0JQ0
АПРЕЛЬ 1987		На 2-х листах На 3-х страницах Страница I

Разрез 1-1

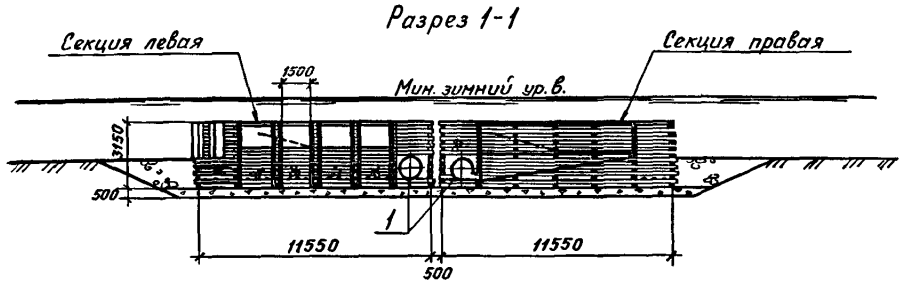

План

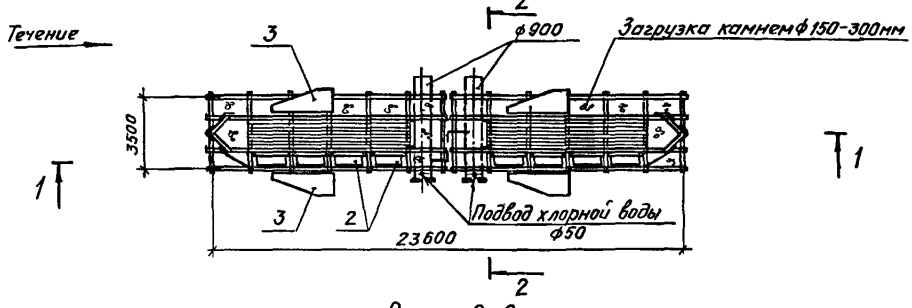

Разрез 2-2

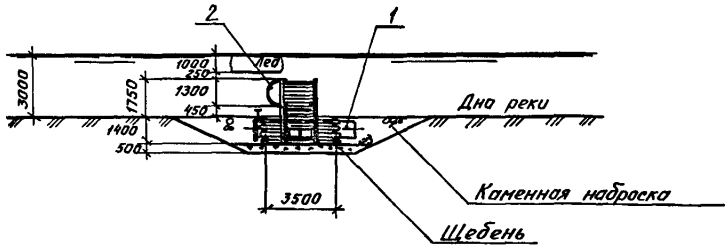

Экспликация оборудования

Поз	Наименование	Кол.
1	Патрубок вихревой	2
2	Кассета	8
3	Щит струенаправляющий	4

gost.e-ecolog.ru

ЗАТОПЛЕННЫЙ ВОДОПРИЕМНИК ДЕРЕВЯННЫЙ РЯЖЕВЫЙ С ОДНОСТОРОННИМ ПРИЕМОМ ВОДЫ И РЫБОЗАЩИТНЫМИ УСТРОЙСТВАМИ В ВИДЕ СЕГМЕНТНЫХ ОБЪЕМНЫХ ФИЛЬТРОВ ПРОИЗВОДИТЕЛЬНОСТЬЮ I,0 м3/с	ТИПОВОЙ ПРОЕКТ 90I-I-6I.86	Лист I Страница 2

D1AA ТЕХНИЧЕСКАЯ ХАРАКТЕРИСТИКА

Затопленный водоприемник предназначен для применения в составе водозаборных сооружений производственного и хозяйственно-питьевого водоснабжения на всех равнинных реках и водоемах Советского Союза, при легких и средних условиях забора воды, имеющих глубину воды не менее 3,0 м, при толщине льда до I,0 м.
При расположении водоприемника на водоемах без естественного рыбоотведения необходимо применение принудительных гидравлических или пневматических рыбоотводных систем в сочетании с плоскими объемными фильтрами и снижением производительности на 50%.

D2BA СТРОИТЕЛЬНЫЕ КОНСТРУКЦИИ И ИЗДЕЛИЯ

Материал водоприемника - деревянный брус I75 х I75 по ГОСТ 8486-66;** ГОСТ 24454-80Е

Загрузка водоприемника - камень крупностью I50 - 300 мм

Патрубки вихревые - металлические трубы ГОСТ I0704-76.*

Кассеты цилиндрические металлический каркас из просечно-вытяжного листа по ГОСТ 8706-78.*

Фильтрующий заполнитель - керамзит крупностью 25 - 30 мм

Наибольшая масса монтажного элемента - (вихревой патрубок) - I,9 т

H5UA ОТДЕЛКА

Металлоконструкции водоприемника покрыть лаком ХС-76 (ГОСТ 9355-8I) в 4 слоя по слою грунта ВЛ-02 (ГОСТ I2707-77*).

Металлоконструкции кассет и пазовых конструкций поверх лака покрыть слоем гидрофобной органо-силикатной краски ОС-I2-0I (ТУ-84-725-78)

M1BD РАСЧЕТНАЯ ТЕМПЕРАТУРА НАРУЖНОГО ВОЗДУХА - минус 30°С

G2DD КЛИМАТИЧЕСКИЕ РАЙОНЫ И ПОДРАЙОНЫ СССР - I, II, III, IA, IБ, IВ, IГ, IД

G2HK ИНЖЕНЕРНО-ГЕОЛОГИЧЕСКИЕ УСЛОВИЯ - - обычные

G3DT ТЕХНОЛОГИЧЕСКИЙ ПРОЦЕСС

Водоприемник для забора воды в составе водозаборных сооружений

ЗАТОПЛЕННЫЙ ВОДОПРИЕМНИК ДЕРЕВЯННЫЙ РЯЖЕВЫЙ С ОДНОСТОРОННИМ ПРИЕМОМ ВОДЫ И РЫБОЗАЩИТНЫМИ УСТРОЙСТВАМИ В ВИДЕ СЕГМЕНТНЫХ ОБЪЕМНЫХ ФИЛЬТРОВ ПРОИЗВОДИТЕЛЬНОСТЬЮ I,0 м3/с	ТИПОВОЙ ПРОЕКТ 90I-I-6I.86	Лист 2 Страница 3

	Наименование		Всего	Удельн. показатель
V1IA	СТОИМОСТЬ			
V1IB	Общая сметная стоимость	тыс.руб.	23,I9	-
	в том числе:			
V1IL	строительно-монтажных работ	то же	23,I9	-
V1IV	Стоимость общая на расчетный показатель	"	-	23,I9
V1JA	ТРУДОЕМКОСТЬ			
V1JF	Построечные трудовые затраты	чел.-дн.	629,5	-
V1JV	То же, на расчетный показатель	то же	-	629,5
V1KA	РАСХОДЫ			
V1KB	Расход строительных материалов			
	Сталь	т	3,2(3,2)	

В скобках указывается потребность строительных материалов без учета расходов на изготовление сборных изделий, конструкций

	Наименование		Всего	Удельн. показатель
	Сталь, приведенная к классу С38/23	т	3,2	-
	То же, на расчетный показатель	"	-	3,2
	Лесоматериалы	м3	50,0	-
	Лесоматериалы, приведенные к круглому лесу	"	75,0	
	ТЕХНИЧЕСКИЕ ХАРАКТЕРИСТИКИ			
G3NB	Объем строительный	м3	204,0	-
V1NP	То же, на расчетный показатель	"	-	204,0
	Рабочая площадь водоприемного фронта	м2	24,5	-
	То же, на расчетный показатель	"	-	24,5

Д О П О Л Н И Т Е Л Ь Н Ы Е Д А Н Н Ы Е

Проект разработан взамен типового проекта 90I-I-2I

Расчетный показатель - I м3/с расчетной производительности

Сметная документация составлена в нормах и ценах I984 г.

B7EA

С О С Т А В П Р О Е К Т Н О Й Д О К У М Е Н Т А Ц И И

Альбом I - Пояснительная записка, чертежи

Альбом II - Ведомости потребности в материалах

Альбом III - Сметы

Объем проектных материалов приведенных к формату А4 - I34 форматок

B7BA АВТОР ПРОЕКТА — Ленинградский Водоканалпроект, I97342,Ленинград,ул.Торжковская,д.5.

B7HA УТВЕРЖДЕНИЕ — Утвержден Госстроем СССР, протокол от I8 августа I986 г. № 48, введен в действие В/О Союзводоканалниипроект, приказ от 3I октября I986 г. № 283. Срок действия I993 г.

B7KA ПОСТАВЩИК — Свердловский филиал ЦИТП, 620062, Свердловск, ул.Чебышева, 4

Инв.№

Катал.л.№ 057I39

Главный инженер п кта Д.В.Беляев

Главный инженер института Кондратенко

gost.e-ecolog.ru