	СКЛАД ДЛЯ ХРАНЕНИЯ БАЛЛОНОВ СЖИЖЕННОГО ГАЗА	ПАСПОРТ ТИПОВОЙ ПРОЕКТ № 704-5-16 УДК 697.32
ЧАСТЬ 2 Раздел 7 Группа 704-5	Область применения - районы с обычными геологическими условиями, расчетная температура наружного воздуха - 20°С, -30°С, -40°С. Вес снегового покрова 70, 100кгс/см2. Скоростной напор ветра 45 кгс/см2. Класс здания -II Степень огнестойкости -II Степень долговечности -II	Разработан институтом "Мосгазпроект" Москва, ул.Спартаковская, 2а. Утвержден и введен в действие институтом "Мосгазпроект" Приказ №181 от 13.12.79г. Действует с октября 1980 г. (И-10-80)

Металлический вариант

Склад С50М

Фасад I-2

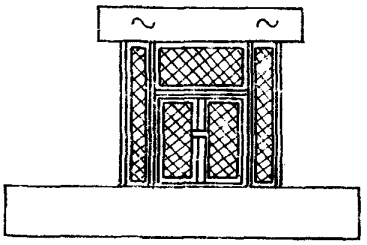

План

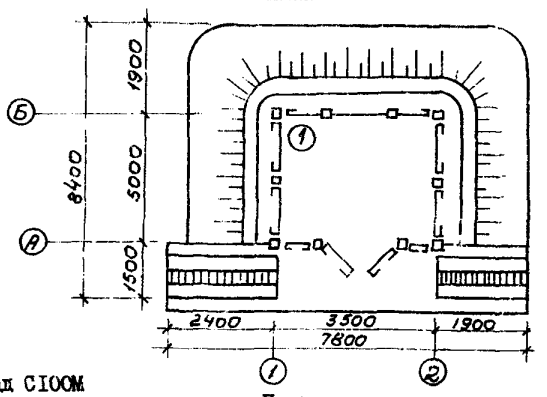

Склад С100М

Фасад I-2

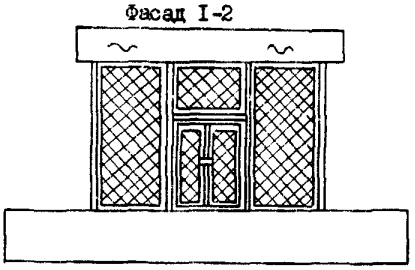

План

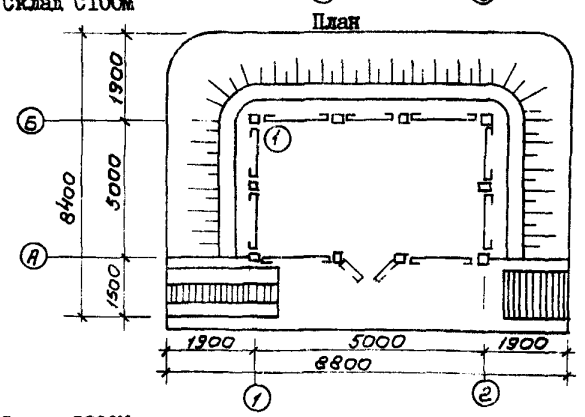

Склад С200М

Фасад I-2

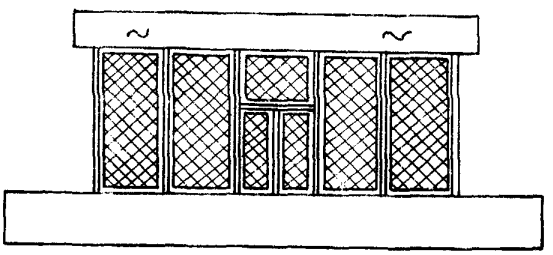

План

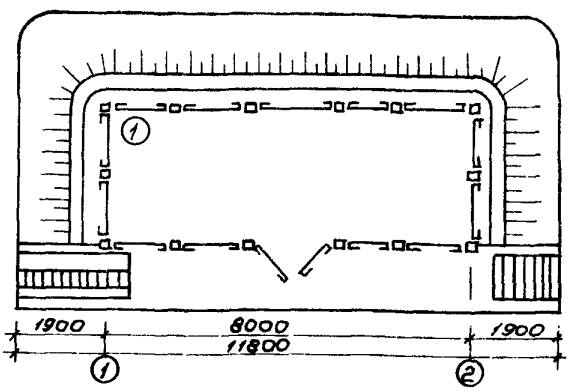

На 6-ти страницах, стр.1.

gost.e-ecolog.ru

Кирпичный вариант

Фасад I-3 С200кБ

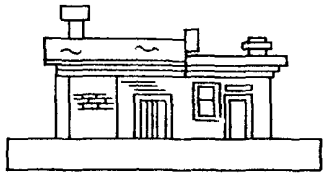

План

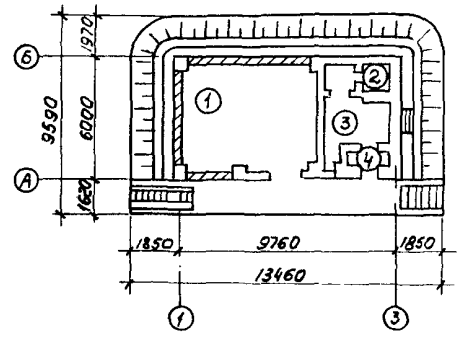

Фасад I-3 С400кБ

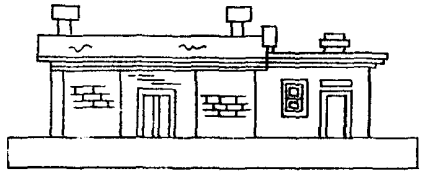

План

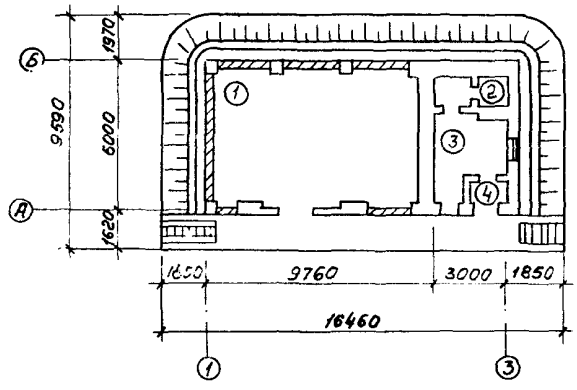

Фасад I-3 С740кБ

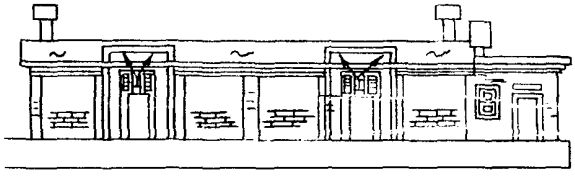

План

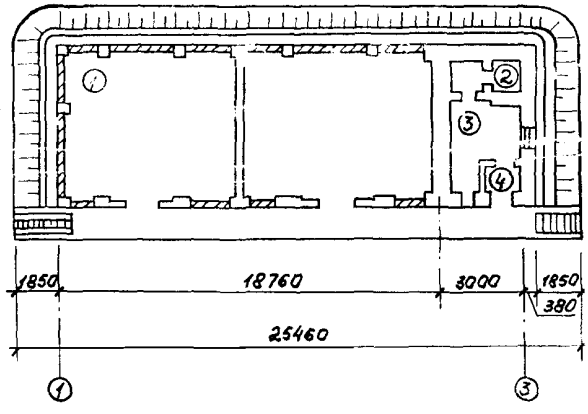

СК 2	Проектный институт "МОСГАЗПРОЕКТ"	СКЛАД ДЛЯ ХРАНЕНИЯ БАЛЛОНОВ СЖИЖЕННОГО ГАЗА	ТИПОВОЙ ПРОЕКТ 704-5-16	ПАСПОРТ ЛИСТ2

Кирпичный вариант

Фасад I-3 С200к

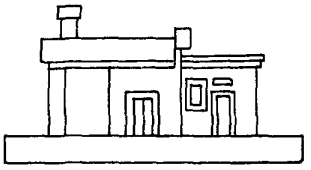

План

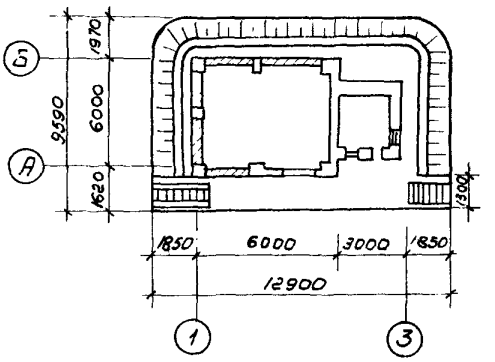

Фасад I-3С400к

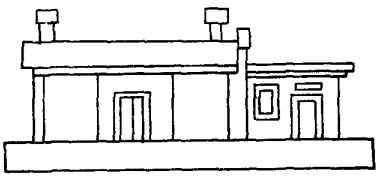

План

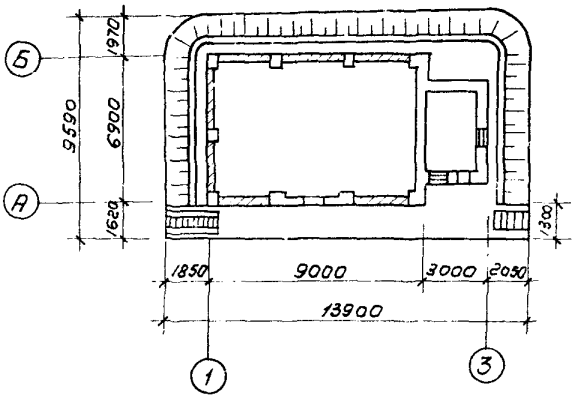

Фасад I-3 С740к

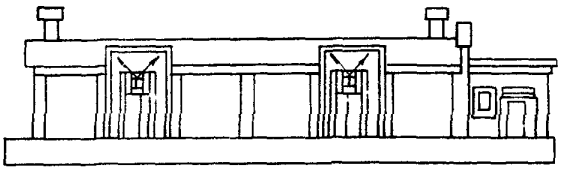

План

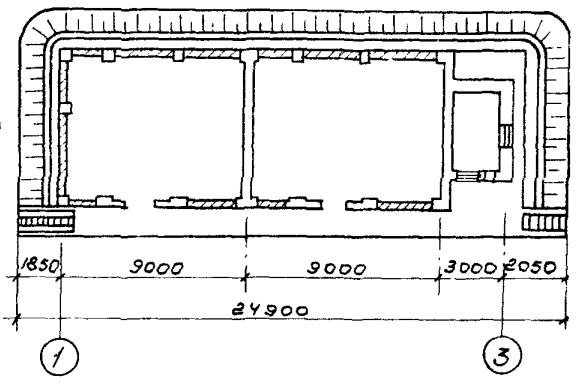

ЭКСПЛИКАЦИЯ

Кирпичный вариант

	200кБ	400кБ	740кБ	200к	400к	740к
I. Складское помещение	34,38м2	52,I2м2	I03,33м2	34,38м2	52,I2м2	I03,33м2
2. Санузел	3,29м2	3,29м2	3,29м2	-	-	-
3. Помещение кладовщика	8,80м2	8,80м2	8,80м2	I3,52м2	I3,52м2	I3,52м2
4. Тамбур	I,56м2	I,56м2	I,56м2	-	-	-

Металлический вариант

	С50М	С100М	С200М
I. Складское помещение	3,90м2	4,40м2	5,90м2

ОПИСАНИЕ

Склады предназначены для хранения баллонов сжиженного углеводородного газа пропан-бутана, емкостью Iл, 5л, 27л, 50л.

Склады выполнены в 2-х вариантах: металлический вариант и кирпичный.

С50М, С100М, С200М - металлический вариант с объемом хранения баллонов - 50, I00 и 200 штук баллонов.

С200к, С400к, С740к - кирпичный вариант не благоустроенный с объемом хранения 200, 400, 740 штук баллонов.

С200кБ, С400кБ, С740кБ - кирпичный вариант благоустроенный с санузлами и комнатой отдыха.

Проектный институт "МОСГАЗПРОЕКТ"	СКЛАД ДЛЯ ХРАНЕНИЯ БАЛЛОНОВ СЖИЖЕННОГО ГАЗА	ТИПОВОЙ ПРОЕКТ 704-5-16	ПАСПОРТ ЛИСТ 3

ОСНОВНЫЕ ПОКАЗАТЕЛИ

ОБЪЕМ

		С200М	С200кБ
Строительный	$м^3$	150,4	232,9
в том числе встроенных помещений	$м^3$	-	74,7
на расчетную единицу	$м^3$	7,5	11,6

ПЛОЩАДЬ

Застройки	$м^2$	40,0	61,01
общая	"	40,0	48,82
Встроенных помещений	"	-	13,3
На расчетную единицу	"	2,0	2,4

РАСХОД МАТЕРИАЛОВ

Цемента	т	2,8	17,33
цемента приведенного к марке 400	"	2,8	17,33
на расчетную единицу	"	0,14	0,86
Стали	"	3,745	1,25
стали приведенной		3,745	1,25
общий	"	3,745	1,25
на расчетную единицу	"	0,187	0,06

СМЕТНАЯ СТОИМОСТЬ

Общая	т.р.	2,8	6,32
Строительно-монтажных работ	"	2,77	6,28
Оборудование	"	0,03	0,04
на $1м^3$ здания	"	18,39	26,94
на 1м2 здания	"	69,3	102,0
на расчетную единицу	"	0,13	0,31

ТРУДОВЫЕ ЗАТРАТЫ

на здание	ч-дн.	78,2	162,31
на расчетную единицу	"	3,91	8,12
на $1м^3$ здания	"	0,52	0,7

СТРОИТЕЛЬНЫЕ КОНСТРУКЦИИ

Фундаменты	- столбчатые, ленточные из блоков по ГОСТ 13579-78 т.р.7.
Стены	- кирпичные из красного кирпича для кирпичного варианта; щиты из металлической сетки для металлического варианта.
Перегородки	- кирпичные из красного кирпича
Покрытие	- сборные ж.б.плиты по серии 1.141-1,в10,11,т.р.2
Балки кровли	- металлические
Перемычки	- сборные ж.б. по серии 1.138-10 вып.1 т.р.3.
Лестницы	- монолитные бетонные
Кровля	- листы асб.-цем.волнистые усиленного типа по ГОСТ 8423-75; рулонная 3-х слойная рубероидная
Полы	- асфальтобетонные искронедающие, керамические плитки
Окна	- деревянные по ГОСТ 11214-65* т/р1.
Двери	- деревянные по ГОСТ 6629-74, т/р3, по серии 1.135-1, металлические индивидуальные т/р2
Отделка наружная	- расшивка швов
Отделка внутренняя	- штукатурка стен сложным раствором, окраска клеевая, масляная.
Наибольшая масса констр.	- блок стен подвала 1,63т.

ИНЖЕНЕРНОЕ ОБОРУДОВАНИЕ

Водопровод	- хозяйственно-противопожарный от наружных сетей, напор на вводе - 10 м вод.ст.
Канализация	- бытовая, во внутриплощадочную сеть
Отопление	- от наружных сетей, теплоноситель - вода с параметрами 95-70°С
Электроснабжение	- от существующих сетей 380/220в

ДОПОЛНИТЕЛЬНЫЕ ДАННЫЕ

Основные показатели даны для склада с объемом хранения 200 штук баллонов в вариантах металлический и кирпичный.

За расчетную единицу принято I0 баллонов.

Настоящий проект разработан взамен типового проекта 704-5-I/7I. Типы I,2,3

Срок действия типового проекта № 704-5-I6 - I985г.

Установлен институтом "Мосгазпроект" 08.02.80г.

СОСТАВ ПРОЕКТА

Альбом	I	-	Общая часть.Технологические и сантехнические чертежи.
Альбом	II	-	Склады на 50,I00,200 баллонов со стенами из металлической сетки.Архитектурно-строительные и электрические чертежи.
Альбом	III	-	Склады на 200,400,740 баллонов со стенами из кирпича. Архитектурно-строительные и электрические чертежи.
Альбом	IУ	-	Механизация погрузо-разгрузочных работ.
Альбом	У	-	Заказные спецификации.
Альбом	УI	-	Сметы (для металлического варианта).
Альбом	УII	-	Сметы (для кирпичного варианта).

ТИПОВОЙ ПРОЕКТ № 704-5-I6

Объем проектных материалов : 63I форматка

Проект распространяет: Казахский филиал ЦИТП

[illegible], Алма-Ата, 70 ул. Джандосова, 2

Инв.№ I6658

Паст.№042384

gost.e-ecolog.ru