2.1.4. ПИТЬЕВАЯ ВОДА И ВОДОСНАБЖЕНИЕ НАСЕЛЕННЫХ МЕСТ

# Зоны санитарной охраны источников водоснабжения и водопроводов питьевого назначения

**Санитарные правила и нормы**
**СанПиН 2.1.4.1110—02**

gost.e-ecolog.ru

1. Разработаны кафедрой экологии человека и гигиены окружающей среды Московской медицинской академии им. И. М. Сеченова (проф. В. Т. Мазаев, доц. Т. Г. Шлепнина), НИИ экологии человека и гигиены окружающей среды им. А. Н. Сысина РАМН (к. м. н. А. Е. Недачин), Федеральным центром госсанэпиднадзора Минздрава России (Б. М. Кудрявцева), Российской медицинской академией последипломного образования Минздрава России (к. м. н. М. М. Гасилина), при участии Департамента госсанэпиднадзора Минздрава России (А. П. Веселов).

2. Рекомендованы к утверждению Комиссией по госсанэпиднормированию при Минздраве России (прот. № 12 от 14 февраля 2002 г.).

3. Утверждены Главным государственным санитарным врачом Российской Федерации Г. Г. Онищенко 26 февраля 2002 г.

4. Введены в действие постановлением Главного государственного санитарного врача Российской Федерации от 14 марта 2002 г. № 10 с 1 июня 2002 г.

5. Зарегистрированы в Министерстве юстиции Российской Федерации 24 апреля 2002 г. Регистрационный номер 3399.

6. Санитарные правила и нормы «Зоны санитарной охраны источников водоснабжения и водопроводов хозяйственно-питьевого водоснабжения. СанПиН 2.1.4.027—95» с момента введения в действие СанПиН 2.1.4.1110—02 утрачивают силу (постановление Главного государственного санитарного врача Российской Федерации от 14 марта 2002 г. № 11).

## Федеральный закон Российской Федерации «О санитарно-эпидемиологическом благополучии населения» № 52-ФЗ от 30 марта 1999 г.

«Государственные санитарно-эпидемиологические правила и нормативы (далее – санитарные правила) – нормативные правовые акты, устанавливающие санитарно-эпидемиологические требования (в т. ч. критерии безопасности и (или) безвредности факторов среды обитания для человека, гигиенические и иные нормативы), несоблюдение которых создает угрозу жизни или здоровью человека, а также угрозу возникновения и распространения заболеваний» (статья 1).

«На территории Российской Федерации действуют федеральные санитарные правила, утвержденные и введенные в действие федеральным органом исполнительной власти, уполномоченным осуществлять государственный санитарно-эпидемиологический надзор в порядке, установленном Правительством Российской Федерации (статья 39, п. 1).

«Соблюдение санитарных правил является обязательным для граждан, индивидуальных предпринимателей и юридических лиц» (статья 39, п. 3).

«За нарушение санитарного законодательства устанавливается дисциплинарная, административная и уголовная ответственность» (статья 55, п. 1).

**Министерство здравоохранения Российской Федерации**

ГЛАВНЫЙ ГОСУДАРСТВЕННЫЙ САНИТАРНЫЙ ВРАЧ
РОССИЙСКОЙ ФЕДЕРАЦИИ

# П О С Т А Н О В Л Е Н И Е

14.03.02 Москва № 10

**О введении в действие санитарных правил и норм «Зоны санитарной охраны источников водоснабжения и водопроводов питьевого назначения. СанПиН 2.1.4.1110—02»**

На основании Федерального закона «О санитарно-эпидемиологическом благополучии населения» от 30 марта 1999 г. № 52-ФЗ и Положения о государственном санитарно-эпидемиологическом нормировании, утвержденного постановлением Правительства Российской Федерации от 24 июля 2000 г. № 554

ПОСТАНОВЛЯЮ:

Ввести в действие санитарные правила и нормы «Зоны санитарной охраны источников водоснабжения и водопроводов питьевого назначения. СанПиН 2.1.4.1110—02», утвержденные Главным государственным санитарным врачом Российской Федерации 26 февраля 2002 г., с 1 июня 2002 года.

Г. Г. Онищенко

**Министерство здравоохранения Российской Федерации**

ГЛАВНЫЙ ГОСУДАРСТВЕННЫЙ САНИТАРНЫЙ ВРАЧ
РОССИЙСКОЙ ФЕДЕРАЦИИ

# П О С Т А Н О В Л Е Н И Е

14.03.02 Москва № 11

Об отмене санитарных правил
и норм «Зоны санитарной охраны
источников водоснабжения и
водопроводов хозяйственно-
питьевого водоснабжения.
СанПиН 2.1.4.027—95»

В связи с утверждением 26.02.02 Главным государственным санитарным врачом Российской Федерации и введением в действие с 01.06.02 санитарных правил и норм «Зоны санитарной охраны источников водоснабжения и водопроводов питьевого назначения. СанПиН 2.1.4.1110—02»

ПОСТАНОВЛЯЮ:

С момента введения в действие указанных санитарных правил и норм считать утратившими силу на территории Российской Федерации санитарные правила и нормы «Зоны санитарной охраны источников водоснабжения и водопроводов хозяйственно-питьевого водоснабжения. СанПиН 2.1.4.027—95», утвержденные бывшим Госкомсанэпиднадзором России.

Г. Г. Онищенко

## Содержание

1. Общие положения ..... 8
2. Определение границ поясов ЗСО ..... 10
2.1. Факторы, определяющие ЗСО ..... 10
2.2. Определение границ поясов ЗСО подземного источника ..... 11
2.3. Определение границ поясов ЗСО поверхностного источника ..... 12
2.4. Определение границ ЗСО водопроводных сооружений и водоводов ..... 13
3. Основные мероприятия на территории ЗСО ..... 14
3.1. Общие требования ..... 14
3.2. Мероприятия на территории ЗСО подземных источников водоснабжения ..... 14
3.3. Мероприятия на территории ЗСО поверхностных источников водоснабжения ... 15
3.4. Мероприятия по санитарно-защитной полосе водоводов ..... 16
*Приложение 1.* Программа изучения источников питьевого водоснабжения ..... 17
*Приложение 2.* Специальный знак ..... 17

УТВЕРЖДАЮ
Главный государственный санитарный врач Российской Федерации – Первый заместитель Министра здравоохранения Российской Федерации
Г. Г. Онищенко
26 февраля 2002 г.
Дата введения: 1 июня 2002 г.

2.1.4. ПИТЬЕВАЯ ВОДА И ВОДОСНАБЖЕНИЕ НАСЕЛЕННЫХ МЕСТ

# Зоны санитарной охраны источников водоснабжения и водопроводов питьевого назначения

## Санитарные правила и нормы СанПиН 2.1.4.1110—02

### 1. Общие положения

1.1. Санитарные правила и нормы (СанПиН) «Зоны санитарной охраны источников водоснабжения и водопроводов питьевого назначения» разработаны на основании Федерального закона «О санитарно-эпидемиологическом благополучии населения» от 30 марта 1999 г. № 52-ФЗ (Собрание законодательства Российской Федерации, 1999, № 14, ст. 1650), Постановления Правительства Российской Федерации от 24 июля 2000 г. № 554, утвердившего «Положение о государственной санитарно-эпидемиологической службе Российской Федерации» и «Положение о государственном санитарно-эпидемиологическом нормировании» (Собрание законодательства Российской Федерации, 2000, № 31, ст. 3295).

1.2. Настоящие санитарные правила и нормы определяют санитарно-эпидемиологические требования к организации и эксплуатации зон санитарной охраны (ЗСО) источников водоснабжения и водопроводов питьевого назначения.

1.3. Соблюдение санитарных правил является обязательным для граждан, индивидуальных предпринимателей и юридических лиц.

1.4. Зоны санитарной охраны организуются на всех водопроводах, вне зависимости от ведомственной принадлежности, подающих воду как из поверхностных, так и из подземных источников.

Основной целью создания и обеспечения режима в ЗСО является санитарная охрана от загрязнения источников водоснабжения и водопроводных сооружений, а также территорий, на которых они расположены.

1.5. Зоны санитарной охраны организуются в составе трех поясов: первый пояс (строгого режима) включает территорию расположения водозаборов, площадок всех водопроводных сооружений и водопроводящего канала. Его назначение – защита места водозабора и водозаборных сооружений от случайного или умышленного загрязнения и повреждения. Второй и третий пояса (пояса ограничений) включают территорию, предназначенную для предупреждения загрязнения воды источников водоснабжения.

Санитарная охрана водоводов обеспечивается санитарно-защитной полосой.

В каждом из трех поясов, а также в пределах санитарно-защитной полосы, соответственно их назначению, устанавливается специальный режим и определяется комплекс мероприятий, направленных на предупреждение ухудшения качества воды.

1.6. Организации ЗСО должна предшествовать разработка ее проекта, в который включается:

а) определение границ зоны и составляющих ее поясов;

б) план мероприятий по улучшению санитарного состояния территории ЗСО и предупреждению загрязнения источника;

в) правила и режим хозяйственного использования территорий трех поясов ЗСО.

При разработке проекта ЗСО для крупных водопроводов предварительно создается положение о ЗСО, содержащее гигиенические основы их организации для данного водопровода.

1.7. Определение границ ЗСО и разработка комплекса необходимых организационных, технических, гигиенических и противоэпидемических мероприятий находятся в зависимости от вида источников водоснабжения (подземных или поверхностных), проектируемых или используемых для питьевого водоснабжения, от степени их естественной защищенности и возможного микробного или химического загрязнения.

1.8. На водопроводах с подрусловым водозабором ЗСО следует организовывать, как для поверхностного источника водоснабжения.

На водопроводах с искусственным пополнением подземных вод ЗСО организуется как для поверхностного источника (относительно водозабора для инфильтрационных бассейнов), так и для подземного источника (для защиты инфильтрационных бассейнов и эксплуатационных скважин).

1.9. Принципиальное решение о возможности организации ЗСО принимается на стадии проекта районной планировки или генерального плана, когда выбирается источник водоснабжения. В генеральных планах застройки населенных мест зоны санитарной охраны источников водоснабжения указываются на схеме планировочных ограничений.

При выборе источника хозяйственно-питьевого водоснабжения для отдельного объекта возможность организации ЗСО должна определяться на стадии выбора площадки для строительства водозабора.

1.10. На санитарно-эпидемиологическое заключение выбора в центр государственного санитарно-эпидемиологического надзора заказчик представляет материалы, характеризующие источник водоснабжения, в т. ч. ориентировочные границы ЗСО и возможные источники загрязнения. Объем материалов определен в прилож. 1.

Акт о выборе площадки (трассы) подписывается при наличии положительного санитарно-эпидемиологического заключения центра государственного санитарно-эпидемиологического надзора.

1.11. Проект ЗСО должен быть составной частью проекта хозяйственно-питьевого водоснабжения и разрабатываться одновременно с последним. Для действующих водопроводов, не имеющих установленных зон санитарной охраны, проект ЗСО разрабатывается специально.

1.12. В состав проекта ЗСО должны входить текстовая часть, картографический материал, перечень предусмотренных мероприятий, согласованный с землепользователями, сроками их исполнения и исполнителями.

1.12.1. Текстовая часть должна содержать:

а) характеристику санитарного состояния источников водоснабжения;

б) анализы качества воды в объеме, предусмотренном действующими санитарными нормами и правилами;

в) гидрологические данные (основные параметры и их динамика во времени) – при поверхностном источнике водоснабжения или гидрогеологические данные – при подземном источнике;

г) данные, характеризующие взаимовлияние подземного источника и поверхностного водоема при наличии гидравлической связи между ними;

д) данные о перспективах строительства в районе расположения источника хозяйственно-питьевого водоснабжения, в т. ч. жилых, промышленных и сельскохозяйственных объектов;

е) определение границ первого, второго и третьего поясов ЗСО с соответствующим обоснованием и перечень мероприятий с указанием сроков выполнения и ответственных организаций, индивидуальных предпринимателей, с определением источников финансирования;

ж) правила и режим хозяйственного использования территорий, входящих в зону санитарной охраны всех поясов.

1.12.2. Картографический материал должен быть представлен в следующем объеме:

а) ситуационный план с проектируемыми границами второго и третьего поясов ЗСО и нанесением мест водозаборов и площадок водопроводных сооружений, источника водоснабжения и бассейна его питания (с притоками) в масштабе – при поверхностном источнике водоснабжения – 1 : 50 000—1 : 100 000, при подземном – 1 : 10 000—1 : 25 000;

б) гидрологические профили по характерным направлениям в пределах области питания водозабора – при подземном источнике водоснабжения;

в) план первого пояса ЗСО в масштабе 1 : 500—1 : 1 000;

г) план второго и третьего поясов ЗСО в масштабе 1 : 10 000—1 : 25 000 – при подземном водоисточнике и в масштабе 1 : 25 000—1 : 50 000 – при поверхностном водоисточнике с нанесением всех расположенных на данной территории объектов.

1.13. Проект ЗСО с планом мероприятий должен иметь заключение центра государственного санитарно-эпидемиологического надзора и иных заинтересованных организаций, после чего утверждается в установленном порядке.

1.14. Установленные границы ЗСО и составляющих ее поясов могут быть пересмотрены в случае возникших или предстоящих изменений эксплуатации источников водоснабжения (в т. ч. производительности водозаборов подземных вод) или местных санитарных условий по заключению организаций, указанных в п. 1.13 настоящих СанПиН. Проектирование и утверждение новых границ ЗСО должны производиться в том же порядке, что и первоначальных.

1.15. Санитарные мероприятия должны выполняться:

а) в пределах первого пояса ЗСО – органами коммунального хозяйства или другими владельцами водопроводов;

б) в пределах второго и третьего поясов ЗСО – владельцами объектов, оказывающих (или могущих оказать) отрицательное влияние на качество воды источников водоснабжения.

1.16. Государственный санитарно-эпидемиологический надзор на территории ЗСО осуществляется органами и учреждениями государственной санитарно-эпидемиологической службы Российской Федерации путем разработки и контроля за проведением гигиенических и противоэпидемических мероприятий, согласования водоохранных мероприятий и контроля качества воды источника.

1.17. Отсутствие утвержденного проекта ЗСО не является основанием для освобождения владельцев водопровода, владельцев объектов, расположенных в границах ЗСО, организаций, индивидуальных предпринимателей, а также граждан от выполнения требований, предъявляемых настоящими санитарными правилами и нормами.

## 2. Определение границ поясов ЗСО

### *2.1. Факторы, определяющие ЗСО*

2.1.1. Дальность распространения загрязнения зависит от:

- вида источника водоснабжения (поверхностный или подземный);
- характера загрязнения (микробное или химическое);
- степени естественной защищенности от поверхностного загрязнения (для подземного источника);
- гидрогеологических или гидрологических условий.

2.1.2. При определении размеров поясов ЗСО необходимо учитывать время выживаемости микроорганизмов (2 пояс), а для химического загрязнения – дальность распространения, принимая стабильным его состав в водной среде (3 пояс).

Другие факторы, ограничивающие возможность распространения микроорганизмов (адсорбция, температура воды и др.), а также способность химических загрязнений к трансформации и снижение их концентрации под влиянием физико-химических процессов, протекающих в источниках водоснабжения (сорбция, выпадение в осадок и др.), могут учитываться, если закономерности этих процессов достаточно изучены.

### *2.2. Определение границ поясов ЗСО подземного источника*

*2.2.1. Границы первого пояса*

2.2.1.1. Водозаборы подземных вод должны располагаться вне территории промышленных предприятий и жилой застройки. Расположение на территории промышленного предприятия или жилой застройки возможно при надлежащем обосновании. Граница первого пояса устанавливается на расстоянии не менее 30 м от водозабора – при использовании защищенных подземных вод и на расстоянии не менее 50 м – при использовании недостаточно защищенных подземных вод.

Граница первого пояса ЗСО группы подземных водозаборов должна находиться на расстоянии не менее 30 и 50 м от крайних скважин.

Для водозаборов из защищенных подземных вод, расположенных на территории объекта, исключающего возможность загрязнения почвы и подземных вод, размеры первого пояса ЗСО допускается сокращать при условии гидрогеологического обоснования по согласованию с центром государственного санитарно-эпидемиологического надзора.

2.2.1.2. К защищенным подземным водам относятся напорные и безнапорные межпластовые воды, имеющие в пределах всех поясов ЗСО сплошную водоупорную кровлю, исключающую возможность местного питания из вышележащих недостаточно защищенных водоносных горизонтов.

К недостаточно защищенным подземным водам относятся:

а) грунтовые воды, т. е. подземные воды первого от поверхности земли безнапорного водоносного горизонта, получающего питание на площади его распространения;

б) напорные и безнапорные межпластовые воды, которые в естественных условиях или в результате эксплуатации водозабора получают питание на площади ЗСО из вышележащих недостаточно защищенных водоносных горизонтов через гидрогеологические окна или проницаемые породы кровли, а также из водотоков и водоемов путем непосредственной гидравлической связи.

2.2.1.3. Для водозаборов при искусственном пополнении запасов подземных вод граница первого пояса устанавливается, как для подземного недостаточно защищенного источника водоснабжения, на расстоянии не менее 50 м от водозабора и не менее 100 м от инфильтрационных сооружений (бассейнов, каналов и др.).

2.2.1.4. В границы первого пояса инфильтрационных водозаборов подземных вод включается прибрежная территория между водозабором и поверхностным водоемом, если расстояние между ними менее 150 м.

*2.2.2. Граница второго и третьего поясов*

2.2.2.1. При определении границ второго и третьего поясов следует учитывать, что приток подземных вод из водоносного горизонта к водозабору происходит только из области питания водозабора, форма и размеры которой в плане зависят от:

- типа водозабора (отдельные скважины, группы скважин, линейный ряд скважин, горизонтальные дрены и др.);
- величины водозабора (расхода воды) и понижения уровня подземных вод;
- гидрологических особенностей водоносного пласта, условий его питания и дренирования.

2.2.2.2. Граница второго пояса ЗСО определяется гидродинамическими расчетами, исходя из условий, что микробное загрязнение, поступающее в водоносный пласт за пределами второго пояса, не достигает водозабора.

Основными параметрами, определяющими расстояние от границ второго пояса ЗСО до водозабора является время продвижения микробного загрязнения с потоком подземных вод к водозабору ($T_м$). При определении границ второго пояса $T_м$ принимается по табл. 1.

Таблица 1

**Время $T_м$ расчет границ 2-го пояса ЗСО**

| Гидрогеологические условия | $T_м$ (в сутках) | |
|---|---|---|
| | В пределах I и II климатических районов | В пределах III климатического района* |
| 1. Недостаточно защищенные подземные воды (грунтовые воды, а также напорные и безнапорные межпластовые воды, имеющие непосредственную гидравлическую связь с открытым водоемом) | 400 | 400 |
| 2. Защищенные подземные воды (напорные и безнапорные межпластовые воды, не имеющие непосредственной гидравлической связи с открытым водоемом) | 200 | 100 |
| * *Климатические районы в соответствии с действующими СНиП.* | | |

2.2.2.3. Граница третьего пояса ЗСО, предназначенного для защиты водоносного пласта от химических загрязнений, также определяется гидродинамическими расчетами. При этом следует исходить из того, что время движения химического загрязнения к водозабору должно быть больше расчетного $T_ч$.

$T_ч$ принимается как срок эксплуатации водозабора (обычный срок эксплуатации водозабора – 25—50 лет).

Если запасы подземных вод обеспечивают неограниченный срок эксплуатации водозабора, третий пояс должен обеспечить соответственно более длительное сохранение качества подземных вод.

2.2.2.4. Для инфильтрационного водозабора подземных вод необходимо устанавливать второй и третий пояса ЗСО и для поверхностного водоема, питающего его, в соответствии с п. п. 2.3.2 и 2.3.3.

2.2.2.5. Определение границ второго и третьего поясов ЗСО подземных источников водоснабжения для различных гидрогеологических условий проводится в соответствии с методиками гидрогеологических расчетов.

### *2.3. Определение границ поясов ЗСО поверхностного источника*

*2.3.1. Границы первого пояса*

2.3.1.1. Граница первого пояса ЗСО водопровода с поверхностным источником устанавливается, с учетом конкретных условий, в следующих пределах:

а) для водотоков:

- вверх по течению – не менее 200 м от водозабора;
- вниз по течению – не менее 100 м от водозабора;
- по прилегающему к водозабору берегу – не менее 100 м от линии уреза воды летне-осенней межени;
- в направлении к противоположному от водозабора берегу при ширине реки или канала менее 100 м – вся акватория и противоположный берег шириной 50 м от линии уреза воды при летне-осенней межени, при ширине реки или канала более 100 м – полоса акватории шириной не менее 100 м;

б) для водоемов (водохранилища, озера) граница первого пояса должна устанавливаться в зависимости от местных санитарных и гидрологических условий, но не менее 100 м во всех направлениях по акватории водозабора и по прилегающему к водозабору берегу от линии уреза воды при летне-осенней межени.

**Примечание:** на водозаборах ковшевого типа в пределы первого пояса ЗСО включается вся акватория ковша.

*2.3.2. Границы второго пояса*

2.3.2.1. Границы второго пояса ЗСО водотоков (реки, канала) и водоемов (водохранилища, озера) определяются в зависимости от природных, климатических и гидрологических условий.

2.3.2.2. Граница второго пояса на водотоке в целях микробного самоочищения должна быть удалена вверх по течению водозабора настолько, чтобы время пробега по основному водотоку и его притокам, при расходе воды в водотоке 95 % обеспеченности, было не менее 5 суток – для 1А, Б, В и Г, а также IIА климатических районов, и не менее 3 суток – для 1Д, IIБ, В, Г, а также III климатического района.

Скорость движения воды в м/сутки принимается усредненной по ширине и длине водотока или для отдельных его участков при резких колебаниях скорости течения.

2.3.2.3. Граница второго пояса ЗСО водотока ниже по течению должна быть определена с учетом исключения влияния ветровых обратных течений, но не менее 250 м от водозабора.

2.3.2.4. Боковые границы второго пояса ЗСО от уреза воды при летне-осенней межени должны быть расположены на расстоянии:

а) при равнинном рельефе местности – не менее 500 м;

б) при гористом рельефе местности – до вершины первого склона, обращенного в сторону источника водоснабжения, но не менее 750 м при пологом склоне и не менее 1 000 м при крутом.

2.3.2.5. Граница второго пояса ЗСО на водоемах должна быть удалена по акватории во все стороны от водозабора на расстояние 3 км – при наличии нагонных ветров до 10 % и 5 км – при наличии нагонных ветров более 10 %.

2.3.2.6. Граница 2 пояса ЗСО на водоемах по территории должна быть удалена в обе стороны по берегу на 3 или 5 км в соответствии с п. 2.3.2.5 и от уреза воды при нормальном подпорном уровне (НПУ) на 500—1 000 м в соответствии с п. 2.3.2.4.

2.3.2.7. В отдельных случаях, с учетом конкретной санитарной ситуации и при соответствующем обосновании, территория второго пояса может быть увеличена по согласованию с центром государственного санитарно-эпидемиологического надзора.

*2.3.3. Границы третьего пояса*

2.3.3.1. Границы третьего пояса ЗСО поверхностных источников водоснабжения на водотоке вверх и вниз по течению совпадают с границами второго пояса. Боковые границы должны проходить по линии водоразделов в пределах 3—5 км, включая притоки. Границы третьего пояса поверхностного источника на водоеме полностью совпадают с границами второго пояса.

### *2.4. Определение границ ЗСО водопроводных сооружений и водоводов*

2.4.1. Зона санитарной охраны водопроводных сооружений, расположенных вне территории водозабора, представлена первым поясом (строгого режима), водоводов – санитарно-защитной полосой.

2.4.2. Граница первого пояса ЗСО водопроводных сооружений принимается на расстоянии:

- от стен запасных и регулирующих емкостей, фильтров и контактных осветлителей – не менее 30 м;
- от водонапорных башен – не менее 10 м;
- от остальных помещений (отстойники, реагентное хозяйство, склад хлора, насосные станции и др.) – не менее 15 м.

**Примечания.**

1. По согласованию с центром государственного санитарно-эпидемиологического надзора первый пояс ЗСО для отдельно стоящих водонапорных башен, в зависимости от их конструктивных особенностей, может не устанавливаться.

2. При расположении водопроводных сооружений на территории объекта указанные расстояния допускается сокращать по согласованию с центром государственного санитарно-эпидемиологического надзора, но не менее чем до 10 м.

2.4.3. Ширину санитарно-защитной полосы следует принимать по обе стороны от крайних линий водопровода:

а) при отсутствии грунтовых вод – не менее 10 м при диаметре водоводов до 1 000 мм и не менее 20 м при диаметре водоводов более 1 000 мм;

б) при наличии грунтовых вод – не менее 50 м вне зависимости от диаметра водоводов.

В случае необходимости допускается сокращение ширины санитарно-защитной полосы для водоводов, проходящих по застроенной территории, по согласованию с центром государственного санитарно-эпидемиологического надзора.

2.4.4. При наличии расходного склада хлора на территории расположения водопроводных сооружений размеры санитарно-защитной зоны до жилых и общественных зданий устанавливаются с учетом правил безопасности при производстве, хранении, транспортировании и применении хлора.

## 3. Основные мероприятия на территории ЗСО

### *3.1. Общие требования*

3.1.1. Мероприятия предусматриваются для каждого пояса ЗСО в соответствии с его назначением. Они могут быть единовременными, осуществляемыми до начала эксплуатации водозабора, либо постоянными, режимного характера.

3.1.2. Объем указанных ниже основных мероприятий на территории ЗСО при наличии соответствующего обоснования должен быть уточнен и дополнен применительно к конкретным природным условиям и санитарной обстановке с учетом современного и перспективного хозяйственного использования территории в районе ЗСО.

### *3.2. Мероприятия на территории ЗСО подземных источников водоснабжения**

*3.2.1. Мероприятия по первому поясу*

3.2.1.1. Территория первого пояса ЗСО должна быть спланирована для отвода поверхностного стока за ее пределы, озеленена, ограждена и обеспечена охраной. Дорожки к сооружениям должны иметь твердое покрытие

3.2.1.2. Не допускается: посадка высокоствольных деревьев, все виды строительства, не имеющие непосредственного отношения к эксплуатации, реконструкции и расширению водопроводных сооружений, в т. ч. прокладка трубопроводов различного назначения, размещение жилых и хозяйственно-бытовых зданий, проживание людей, применение ядохимикатов и удобрений.

3.2.1.3. Здания должны быть оборудованы канализацией с отведением сточных вод в ближайшую систему бытовой или производственной канализации или на местные станции очистных сооружений, расположенные за пределами первого пояса ЗСО с учетом санитарного режима на территории второго пояса.

В исключительных случаях при отсутствии канализации должны устраиваться водонепроницаемые приемники нечистот и бытовых отходов, расположенные в местах, исключающих загрязнение территории первого пояса ЗСО при их вывозе.

3.2.1.4. Водопроводные сооружения, расположенные в первом поясе зоны санитарной охраны, должны быть оборудованы с учетом предотвращения возможности загрязнения питьевой воды через оголовки и устья скважин, люки и переливные трубы резервуаров и устройства заливки насосов.

3.2.1.5. Все водозаборы должны быть оборудованы аппаратурой для систематического контроля соответствия фактического дебита при эксплуатации водопровода проектной производительности, предусмотренной при его проектировании и обосновании границ ЗСО.

* Целью мероприятий является сохранение постоянства природного состава воды в водозаборе путем устранения и предупреждения возможности ее загрязнения.

*3.2.2. Мероприятия по второму и третьему поясам*

3.2.2.1. Выявление, тампонирование или восстановление всех старых, бездействующих, дефектных или неправильно эксплуатируемых скважин, представляющих опасность в части возможности загрязнения водоносных горизонтов.

3.2.2.2. Бурение новых скважин и новое строительство, связанное с нарушением почвенного покрова, производится при обязательном согласовании с центром государственного санитарно-эпидемиологического надзора.

3.2.2.3. Запрещение закачки отработанных вод в подземные горизонты, подземного складирования твердых отходов и разработки недр земли.

3.2.2.4. Запрещение размещения складов горюче-смазочных материалов, ядохимикатов и минеральных удобрений, накопителей промстоков, шламохранилищ и других объектов, обусловливающих опасность химического загрязнения подземных вод.

Размещение таких объектов допускается в пределах третьего пояса ЗСО только при использовании защищенных подземных вод, при условии выполнения специальных мероприятий по защите водоносного горизонта от загрязнения при наличии санитарно-эпидемиологического заключения центра государственного санитарно-эпидемиологического надзора, выданного с учетом заключения органов геологического контроля.

3.2.2.5. Своевременное выполнение необходимых мероприятий по санитарной охране поверхностных вод, имеющих непосредственную гидрологическую связь с используемым водоносным горизонтом, в соответствии с гигиеническими требованиями к охране поверхностных вод.

*3.2.3. Мероприятия по второму поясу*

Кроме мероприятий, указанных в разделе 3.2.2, в пределах второго пояса ЗСО подземных источников водоснабжения подлежат выполнению следующие дополнительные мероприятия.

3.2.3.1. Не допускается:

- размещение кладбищ, скотомогильников, полей ассенизации, полей фильтрации, навозохранилищ, силосных траншей, животноводческих и птицеводческих предприятий и других объектов, обусловливающих опасность микробного загрязнения подземных вод;
- применение удобрений и ядохимикатов;
- рубка леса главного пользования и реконструкции.

3.2.3.2. Выполнение мероприятий по санитарному благоустройству территории населенных пунктов и других объектов (оборудование канализацией, устройство водонепроницаемых выгребов, организация отвода поверхностного стока и др.).

### *3.3. Мероприятия на территории ЗСО поверхностных источников водоснабжения**

*3.3.1. Мероприятия по первому поясу*

3.3.1.1. На территории первого пояса ЗСО поверхностного источника водоснабжения должны предусматриваться мероприятия, указанные в п. п. 3.2.1.1, 3.2.1.2, 3.2.1.3.

3.3.1.2. Не допускается спуск любых сточных вод, в т. ч. сточных вод водного транспорта, а также купание, стирка белья, водопой скота и другие виды водопользования, оказывающие влияние на качество воды.

Акватория первого пояса ограждается буями и другими предупредительными знаками. На судоходных водоемах над водоприемником должны устанавливаться бакены с освещением.

---

* Целью мероприятий является максимальное снижение микробного и химического загрязнения воды источников водоснабжения, позволяющее при современной технологии обработки обеспечивать получение воды питьевого качества.

*3.3.2. Мероприятия по второму и третьему поясам ЗСО*

3.3.2.1. Выявление объектов, загрязняющих источники водоснабжения, с разработкой конкретных водоохранных мероприятий, обеспеченных источниками финансирования, подрядными организациями и согласованных с центром государственного санитарно-эпидемиологического надзора.

3.3.2.2. Регулирование отведения территории для нового строительства жилых, промышленных и сельскохозяйственных объектов, а также согласование изменений технологий действующих предприятий, связанных с повышением степени опасности загрязнения сточными водами источника водоснабжения.

3.3.2.3. Недопущение отведения сточных вод в зоне водосбора источника водоснабжения, включая его притоки, не отвечающих гигиеническим требованиям к охране поверхностных вод.

3.3.2.4. Все работы, в т. ч. добыча песка, гравия, донноуглубительные в пределах акватории ЗСО допускаются по согласованию с центром государственного санитарно-эпидемиологического надзора лишь при обосновании гидрологическими расчетами отсутствия ухудшения качества воды в створе водозабора.

3.3.2.5. Использование химических методов борьбы с эвтрофикацией водоемов допускается при условии применения препаратов, имеющих положительное санитарно-эпидемиологическое заключение государственной санитарно-эпидемиологической службы Российской Федерации.

3.3.2.6. При наличии судоходства необходимо оборудование судов, дебаркадеров и брандвахт устройствами для сбора фановых и подсланевых вод и твердых отходов; оборудование на пристанях сливных станций и приемников для сбора твердых отходов.

*3.3.3. Мероприятия по второму поясу*

Кроме мероприятий, указанных в разделе 3.3.2, в пределах второго пояса ЗСО поверхностных источников водоснабжения подлежат выполнению мероприятия пунктов 3.2.2.4, абзац 1, 3.2.3.1, 3.2.3.2, а также следующее.

3.3.3.1. Не производятся рубки леса главного пользования и реконструкции, а также закрепление за лесозаготовительными предприятиями древесины на корню и лесосечного фонда долгосрочного пользования. Допускаются только рубки ухода и санитарные рубки леса.

3.3.3.2. Запрещение расположения стойбищ и выпаса скота, а также всякое другое использование водоема и земельных участков, лесных угодий в пределах прибрежной полосы шириной не менее 500 м, которое может привести к ухудшению качества или уменьшению количества воды источника водоснабжения.

3.3.3.3. Использование источников водоснабжения в пределах второго пояса ЗСО для купания, туризма, водного спорта и рыбной ловли допускается в установленных местах при условии соблюдения гигиенических требований к охране поверхностных вод, а также гигиенических требований к зонам рекреации водных объектов.

3.3.3.4. В границах второго пояса зоны санитарной охраны запрещается сброс промышленных, сельскохозяйственных, городских и ливневых сточных вод, содержание в которых химических веществ и микроорганизмов превышает установленные санитарными правилами гигиенические нормативы качества воды.

3.3.3.5. Границы второго пояса ЗСО на пересечении дорог, пешеходных троп и пр. обозначаются столбами со специальными знаками (прилож. 2).

### *3.4. Мероприятия по санитарно-защитной полосе водоводов*

3.4.1. В пределах санитарно-защитной полосы водоводов должны отсутствовать источники загрязнения почвы и грунтовых вод.

3.4.2. Не допускается прокладка водоводов по территории свалок, полей ассенизации, полей фильтрации, полей орошения, кладбищ, скотомогильников, а также прокладка магистральных водоводов по территории промышленных и сельскохозяйственных предприятий.

Приложение 1
(рекомендуемое)

## Программа изучения источников питьевого водоснабжения

### 1. Подземные источники

1.1. Геологическое строение территории района расположения источника и общая характеристика гидрогеологических условий его; тип выбранного водоносного горизонта (артезианский – напорный, грунтовый – безнапорный), глубина (абсолютная отметка) залегания кровли водоносного горизонта, мощность, водовмещающие породы (пески, гравий, трещиноватые известняки); условия и места питания и разгрузки водоносного горизонта; общие сведения о водообильности горизонта (эксплуатационные запасы); сведения о существующем и перспективном использовании водоносного горизонта для водоснабжения и других целей.

1.2. Общие сведения о гидрогеологических условиях района (месторождения), условия питания водоносных горизонтов, предполагаемых к использованию для водоснабжения, топографическая, почвенная и санитарная характеристика участка водозабора, характеристика водоносного горизонта, намечаемого к эксплуатации (литологический состав, мощность, защищенность водоносного пласта перекрывающими породами, динамический уровень воды при расчетном водоотборе).

1.3. Данные о водопроницаемости слоев, перекрывающих пластов, данные о возможности влияния зоны питания на качество воды.

1.4. Санитарная характеристика местности, непосредственно прилегающей к водозабору; расстояние от водозабора до возможных источников загрязнения воды: брошенных скважин, поглощающих воронок, провалов, колодцев, заброшенных горных выработок, накопителей и т. п.

### 2. Поверхностные источники

2.1. Гидрологические данные: площадь водосборного бассейна, режим поверхностного стока, максимальные, минимальные и средние расходы, скорость и уровень воды в месте водозабора, средние сроки ледостава и вскрытия, предполагаемый расход используемой воды и его соответствие минимальному расходу в источнике, данные по характеристике приливно-отливных течений.

2.2. Общая санитарная характеристика бассейна в той его части, которая может влиять на качество воды у водозабора:

- характер геологического строения бассейна, почва, растительность, наличие лесов, возделываемых земель, населенных мест;
- промышленные предприятия (их число, размеры, расположение, характер производства);
- причины, влияющие или могущие влиять на ухудшение качества воды в водном объекте, способы и места удаления твердых и жидких отходов в районе нахождения источника; наличие бытовых, производственных стоков, загрязняющих водоем, количество отводимых сточных вод, сооружения для их очистки и места их расположения;
- расстояние от места спуска сточных вод до водозабора;
- наличие других возможных причин загрязнения источника (судоходство, лесосплав, водопой, зимние свалки на лед, купание, водный спорт, мелиоративные работы, использование удобрений и ядохимикатов в сельском хозяйстве и т. п.).

2.3. Характеристика самоочищающей способности водоема.

2.4. Для водохранилищ, кроме того, указываются:

• площадь зеркала и объем водохранилища, полезный и «мертвый» объем, режим питания и использования, сработка воды в водохранилище, план водохранилища, его максимальная и минимальная глубина, характер дна, берегов, донных отложений, наличие цветения, зарастания, заиления, направление господствующих ветров и течений, скорость движения воды в водохранилище.

### 3. Общие данные

3.1. Данные о возможности организации зоны санитарной охраны источника водоснабжения, примерные границы зоны санитарной охраны по отдельным ее поясам.

3.2. Данные о необходимости обработки воды источника (обеззараживание, осветление, обезжелезивание и пр.).

3.3. Данные о смежных водозаборах, имеющих ту же область питания (местоположение, производительность, качество воды).

Приложение 2

## Специальный знак

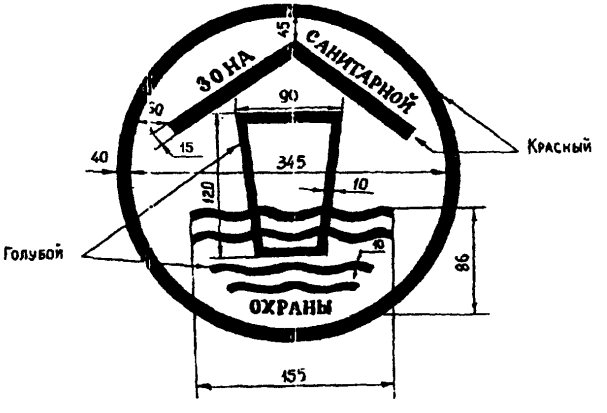


gost.e-ecolog.ru