СССР	СТРОИТЕЛЬНЫЙ КАТАЛОГ ЧАСТЬ 2 ТИПОВЫЕ ПРОЕКТЫ ПРЕДПРИЯТИЙ, ЗДАНИЙ И СООРУЖЕНИЙ	ТИПОВОЙ ПРОЕКТ 901-9-10 УДК 727.57:678.019.36
ЦИТП	БАЗОВАЯ ЛАБОРАТОРИЯ УПРАВЛЕНИЯ ВОДОПРОВОДНО-КАНАЛИЗАЦИОННОГО ХОЗЯЙСТВА ОБЛАСТЕЙ, КРАЕВ И АВТОНОМНЫХ РЕСПУБЛИК	DIPD
НОЯБРЬ 1982		На 2-х листах На 4-х страницах Страница I

ФАСАД I-I2



ПЛАН НА ОТМ.0.000

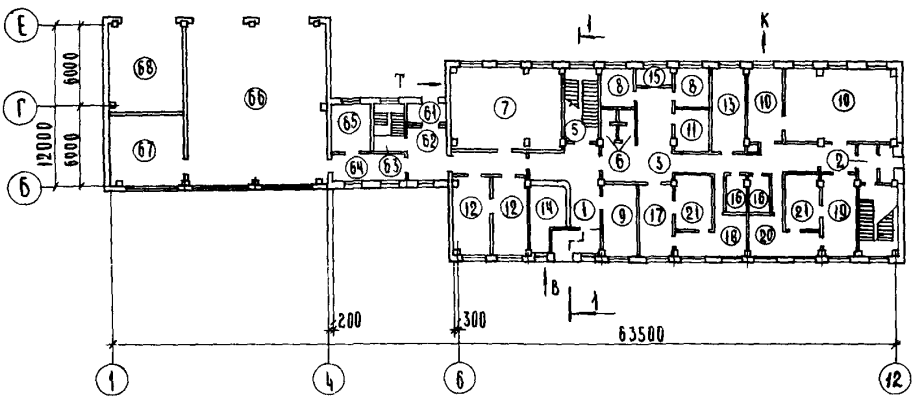

ПЛАН НА ОТМ.3.600

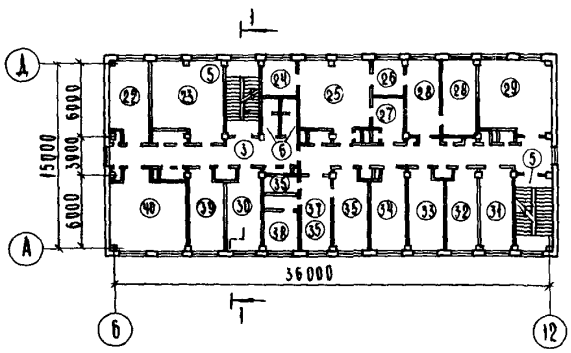

ПЛАН НА ОТМ.I0.800

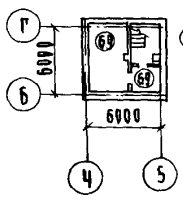

ПЛАН НА ОТМ.3.000

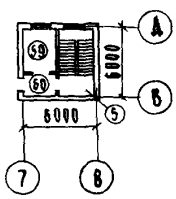

gost.e-ecolog.ru

БАЗОВАЯ ЛАБОРАТОРИЯ УПРАВЛЕНИЯ ВОДОПРОВОДНО-КАНАЛИЗАЦИОННОГО ХОЗЯЙСТВА ОБЛАСТЕЙ, КРАЕВ И АВТОНОМНЫХ РЕСПУБЛИК	ТИПОВОЙ ПРОЕКТ 901-9-10	Лист I Страница 2

ПЛАН НА ОТМ.7.200

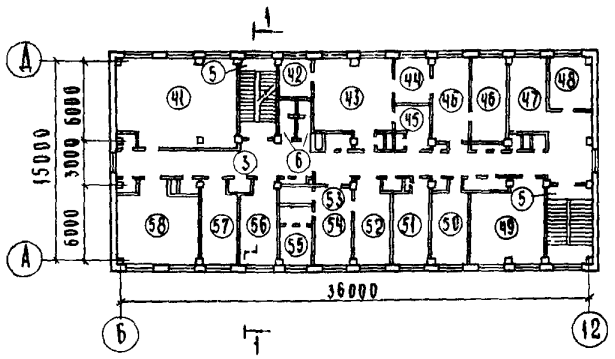

РАЗРЕЗ I-I

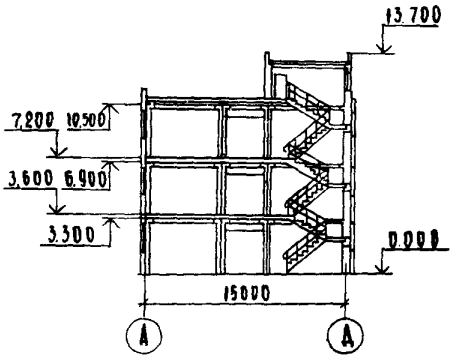

ЭКСПЛИКАЦИЯ ПОМЕЩЕНИЙ

Номер	Наименование	Площадь м2	Номер	Наименование	Площадь м2
I	Вестибюль	25,0	36	Люминисцентная	4,I
2	Тамбур	7,3	37	Предбокснник	4,I
3	Коридор	66,0	38	Бокс	8,9
4	Тамбур				
5	Лестничная клетка	I7,5	39	Библиотека	I7,7
6	Уборные	6,8	40	Читальный зал	27,0
7	Приточная венткамера	60,4	4I	Вытяжная венткамера	59,4
8	Приемные проб	9,8			
9	Комната текущего ремонта	I7,6		Отделение анализа питьевых вод	
I0	Приборные комнаты	74,3	42	Комната обработки анализов	9,8
II	Щитовая	9,9	43	Химическая лаборатория	27,0
I2	Спец.лаборатория	4I,4	44	Весовая	9,3
I3	Начальник лаборатории	20,7	45	Моечная химической лаборатории	8,5
I4	Гардероб уличной одежды	I9,0	46	Химическая лаборатория	35,4
I5	Подсобное помещение	5,8	47	Гидробиологическая лаборатория	I6,2
I6	Кладовые грязной и чистой одежды	6,2	48	Комната хранения реактивов	I3,I
I7	Женский гардероб домашней и уличной одежды	I7,2	49	Вытяжная венткамера	29,8
			50	Автоклавная	I7,3
I8	Женский гардероб спец.одежды	I7,4	5I	Моечная и средоварочная	I8,I
I9	Мужской гардероб домашней и уличной одежды	I7,7	52	Бактериологическая лаборатория	35,4
			53	Люминисцентная	4,I
20	Мужской гардероб спец.одежды	I7,4	54	Предбокснник	4,I
2I	Душевые	27,8	55	Бокс	8,9
22	Комната дежурного персонала	I9,7	56	Комната хранения посуды	I7,7
23	Комната приема пищи	27,0			
			57	Комната общественных организаций	I7,7
	Отделение анализа сточных вод		58	Красный уголок	27,0
24	Комната обработки анализов	9,8	59	Подсобное помещение	I2,3
25	Химическая лаборатория	27,0	60	Тамбур	4,3
26	Весовая	9,3	6I	Тамбур	3,9
27	Моечная химической лаборатории	8,5	62	Вестибюль	II,0
28	Химическая лаборатория	I7,7	63	Лестничная клетка	9,2
29	Лаборатория анализа осадка	I7,7	64	Коридор	I0,2
30	Комната хранения посуды	I7,7	65	Комната шоферов	I4,0
3I	Комната хранения реактивов	I9,2	66	Стоянка машин передвижной химической лаборатории	I38,2
32	Гидробиологическая лаборатория	I7,7			
33	Автоклавная	I7,7	67	Технический склад	29,0
34	Моечная и средоварочная	I7,7	68	Стоянка автомашины	38,3
35	Бактериологическая лаборатория	35,4	69	Спец.хранилище	23,6

БАЗОВАЯ ЛАБОРАТОРИЯ УПРАВЛЕНИЯ ВОДОПРОВОДНО-КАНАЛИЗАЦИОННОГО ХОЗЯЙСТВА ОБЛАСТЕЙ, КРАЕВ И АВТОНОМНЫХ РЕСПУБЛИК	ТИПОВОЙ ПРОЕКТ 901-9-10	Лист 2 Страница 3

ТЕХНИЧЕСКАЯ ХАРАКТЕРИСТИКА

Базовая лаборатория предназначена для проведения анализа и контроля за качеством питьевых и сточных вод объектов обслуживаемых областными, краевыми и республиканскими, производственными управлениями "Водоканал" и должна являться организационно-методическим центром, направляющим контрольную службу в системе ПУВКХ.

СТРОИТЕЛЬНЫЕ КОНСТРУКЦИИ И ИЗДЕЛИЯ

Фундаменты	- монолитные железобетонные по серии I.412-I/77 типоразмеров 7; сборные железобетонные по серии ИИ-04-I вып.6 типоразмеров 2
Стены наружные	- сборные керамзитобетонные стеновые панели по серии I.432-I4 вып.I типоразмеров 7; ИИ-04-5 вып.5,6,7 типоразмеров I0
Перекрытия	- плиты по серии ИИ-04-4 вып.I9,20 типоразмеров 26
Перегородки	- сборные гипсобетонные типоразмеров 22;сборные железобетонные, типоразмеров I0 по серии I.23I-I, вып.I,2
Перемычки	- по серии КЭ-0I-58, вып.2, по серии I.I38-I0, вып.I типоразмеров 7
Покрытие	- плиты по ГОСТ 22701.2-77 типоразмеров 7
Крыша	- бесчердачная с внутренним водостоком
Кровля	- из 4-х слоев рубероида Рэ М-350 на антисептированной битумной мастике
Лестницы	- по серии ИИ-04-7 вып.2 типоразмеров I
Полы	- паркетные, из линолеума, цементно-песчаного раствора, керамической плитки, асфальтобетонные
Окна	- по ГОСТ II2I4-78 и I2506-67 типоразмеров 6
Двери наружные, тамбурные и служебные,трудносгораемые лазы	- по серии I.I36-II типоразмеров 5
Двери внутренние	- по серии I.I36-I0 типоразмеров 5

Наибольшая масса монтажного элемента - (балка покрытия) - 5,0 тс

СКОРОСТНОЙ НАПОР ВЕТРА - 27 кГс/м2 (0,26 кПа)

СТЕПЕНЬ ОГНЕСТОЙКОСТИ - вторая

РАСЧЕТНАЯ ТЕМПЕРАТУРА НАРУЖНОГО ВОЗДУХА - минус 30°С

КЛИМАТИЧЕСКИЕ РАЙОНЫ И ПОДРАЙОНЫ СССР - IIБ, IIВ

ОТДЕЛКА

НАРУЖНАЯ	- облицовка панелей керамической плиткой с декоративной каменной крошкой
ВНУТРЕННЯЯ	- окраска поливинилацетатными, масляными красками, облицовка глазурованной плиткой, известковая побелка

ИНЖЕНЕРНОЕ ОБОРУДОВАНИЕ

Водопровод	- хозяйственно-питьевой, расчетный напор на вводе 30 10^4 Па (30 м.вод.ст.)
Канализация	- хозяйственно-бытовая в городскую сеть;водосток-внутренний с открытым выпуском
Отопление	- водяное центральное с параметрами теплоносителя II0-70°С
Вентиляция	- приточно-вытяжная с механическим побуждением и естественно-вытяжная
Горячее водоснабжение	- от внешней сети, расчетный напор на вводе 20 10^4 Па (20 м вод.ст.)
Газоснабжение	- от внешней сети
Электроснабжение	- от электросети 380/220В
Освещение	- люминесцентными лампами
Устройства связи	- радиофикация, телефонизация, электрочасофикация, пожарная сигнализация

ВЕС СНЕГОВОГО ПОКРОВА - 100 кГС/м2 (0,98 кПа)

ИНЖЕНЕРНО-ГЕОЛОГИЧЕСКИЕ УСЛОВИЯ - - обычные

БАЗОВАЯ ЛАБОРАТОРИЯ УПРАВЛЕНИЯ ВОДОПРОВОДНО-КАНАЛИЗАЦИОННОГО ХОЗЯЙСТВА ОБЛАСТЕЙ, КРАЕВ И АВТОНОМНЫХ РЕСПУБЛИК	ТИПОВОЙ ПРОЕКТ 90I-9-I0	Лист 2 Страница 4

	Наименование		Всего	Удельный показатель
V1IB	СТОИМОСТЬ			
V1IB	Общая сметная стоимость в том числе:	тыс. руб.	4I9,42	-
V1IL	Строительно-монтажных работ	"	220,I2	-
V1IO	Оборудования	"	I99,30	-
V1IS	Стоимость строительно-монтажных работ I м2 общей площади	руб.	-	I09,840
V1IR	Стоимость строительно-монтажных работ на I м3 строительного объема	"		27,90
V1IV	Стоимость общая на расчетный показатель	"	-	645,26I
V1JA	ТРУДОЕМКОСТЬ			
V1JP	Построечные трудовые затраты	чел. дн.	869I,72	-
V1JR	То же, на Iм3 строительного объема	"	-	I,I02
V1JV	То же, на расчетный показатель	"	-	I3,372
V1KA	РАСХОДЫ			
V1KB	Расход строительных материалов			
	Цемент, приведенный к М 400	т	368,82	-
	То же, на I м2 общей площади	"	-	0,I84
	То же, на расчетный показатель	"	-	0,567
	Сталь	"	44,75	-
	Сталь, приведенная к классам А-I и С38/23	"	56,97	-
	То же, на I м2 общей площади	"	-	0,028
	То же, на расчетный показатель	"	-	0,088
	Бетон и железобетон	м3	I048,77	-
	в том числе:			
	Монолитный	"	792,60	-
	Сборный	"	798,66	-
	То же, на I м2 общей площади	"	-	0,398
	Лесоматериалы	"	80,I0	-
	Лесоматериалы, приведенные к круглому лесу	"	II6,00	-
	Кирпич	тыс. шт.	5I,99	-
	То же, на I м2 общей площади	"	-	0,026

	Наименование		Всего	Удельный показатель
V4KA	ЭКСПЛУАТАЦИОННЫЕ ПОКАЗАТЕЛИ			
V4KH	Расход воды холодной	м3/ч	52,50	
	горячей	"	7,90	-
V4KI	Канализационные стоки	м3/сут.	483,00	-
V4KN	тепла	ккал/ч	II34590	-
		кВт	I320,28	
	в том числе:			
	на отопление	"	I82630	-
			2I6,0I	
	на вентиляцию	"	350560	-
			406,65	
	на горячее водоснабжение	"	60I400	-
			697,62	
	тепла на отопление I м2 общей площади	"	-	9I,I3 I,I3
	газа	км3/час	8,68	-
V4KK	Потребная электрическая мощность	кВт	I25,50	-
	ТЕХНИЧЕСКИЕ ХАРАКТЕРИСТИКИ			
G3NB	Объем строительный	м3	789I,00	-
V1NP	Объем строительный на расчетный показатель	"	-	I2,I4
G3OC	Площадь застройки	м2	878,00	-
G3OB	Общая площадь	"	2004,00	-
V1OK	Общая площадь на расчетный показатель	"	-	3,08

ДОПОЛНИТЕЛЬНЫЕ ДАННЫЕ

Расчетный показатель - I000 м3/сут. питьевых и сточных вод. (Всего 650 единиц)

B7KA СОСТАВ ПРОЕКТНОЙ ДОКУМЕНТАЦИИ

Альбом I - Пояснительная записка
Альбом II - Архитектурно-строительная часть
Альбом III - Технологическая, санитарно-техническая, электротехническая части и газооборудование
Альбом УI - Строительная часть. Изделия марки КЖИ. Задание заводу-изготовителю
Альбом У - Ведомости потребности в материалах
Альбом УI - Заказные спецификации
Альбом УII - С м е т ы. Часть I
Часть 2

Объем проектных материалов, приведенных к формату II - II25 форматок

B7BA АВТОР ПРОЕКТА - ЦНИИЭП инженерного оборудования, Москва II7279, ул.Профсоюзная, 93а

B7HA УТВЕРЖДЕНИЕ - Утвержден Госгражданстроем приказ № 60 от 24.2.82г.
Введен в действие ЦНИИЭП инженерного оборудования. Приказ № 5I от 29.04.I982 г. Срок действия - I985 г.

B7KA ПОСТАВЩИК - Свердловский филиал ЦИТП, 620062, г.Свердловск, ул.Чебышева, 4

Инв.№ I8I84
Каталог т.№046654

КАРТОШКИНА Е.А.
Гл. инженер проекта
КЕТАОВ А.Г.
Главный инженер института

БАЗОВАЯ ЛАБОРАТОРИЯ УПРАВЛЕНИЯ ВОДОПРОВОДНО-КАНАЛИЗАЦИОННОГО ХОЗЯЙСТВА ОБЛАСТЕЙ, КРАЕВ И АВТОНОМНЫХ РЕСПУБЛИК | ТИПОВОЙ ПРОЕКТ 90I-9-I0 | Лист 2 Страница 4

	Наименование		Всего	Удельный показатель
V1IB	СТОИМОСТЬ			
V1IB	Общая сметная стоимость	тыс. руб.	478,II	–
	в том числе:			
V1IL	Строительно-монтажных работ	"	258,35	–
V1IO	Оборудования	"	2I9,76	–
V1IS	Стоимость строительно-монтажных работ I м2 общей площади	руб.	–	I28,92
V1IR	Стоимость строительно-монтажных работ на I м3 строительного объема	"	–	32,74
V1IV	Стоимость общая на расчетный показатель	"	–	735,55
V1JA	ТРУДОЕМКОСТЬ			
V1JF	Построечные трудовые затраты	чел. дн.	5338,00	–
V1JR	То же, на I м3 строительного объема	"	–	0,68
V1JV	То же, на расчетный показатель	"	–	8,2I
V1KA	РАСХОДЫ			
V1KB	Расход строительных материалов			
	Цемент, приведенный к М 400	т	368,82	–
	То же, на I м2 общей площади	"	–	0,I84
	То же, на расчетный показатель	"	–	0,567
	Сталь	"	44,75	–
	Сталь, приведенная к классам А-I и С38/23	"	56,97	–
	То же, на I м2 общей площади	"	–	0,028
	То же, на расчетный показатель	"	–	0,088
	Бетон и железобетон	м3	I048,77	–
	в том числе:			
	Монолитный	"	256,II	–
	Сборный	"	798,66	–
	То же, на I м2 общей площади	"	–	0,398
	Лесоматериалы	"	80,I0	–
	Лесоматериалы, приведенные к круглому лесу	"	II6,00	–
	Кирпич	тыс. шт.	5I,99	–

	Наименование		Всего	Удельный показатель
V4KA	ЭКСПЛУАТАЦИОННЫЕ ПОКАЗАТЕЛИ			
V4KH	Расход воды холодной	м3/ч	52,50	
	горячей	"	7,90	–
V4KI	Канализационные стоки	м3/сут	483,00	–
V4KN	тепла	ккал/ч	II3590	–
		кВт	I320,28	
	в том числе:			
	на отопление	"	I82630	–
			2I6,0I	
	на вентиляцию	"	350560	–
			406,65	
	на горячее водоснабжение	"	60I400	–
			697,62	
	тепла на отопление I м2 общей площади	"	–	9I,I3 I,I3
	газа	км3/ч	8,68	–
V4KK	Потребная электрическая мощность	кВт	I25,50	–
	ТЕХНИЧЕСКИЕ ХАРАКТЕРИСТИКИ			
G3NB	Объем строительный	м3	789I,00	–
V1NP	Объем строительный на расчетный показатель	"	–	I2,I4
G30C	Площадь застройки	м2	878,00	–
G30B	Общая площадь	"	2004,00	–
V1DK	Общая площадь на расчетный показатель	"	–	3,08

ДОПОЛНИТЕЛЬНЫЕ ДАННЫЕ

Расчетный показатель – I000 м3/сут. питьевых и сточных вод. (Всего 650 единиц). Альбомы У.84, УП.84 введены в действие ЦИИЭП инженерного оборудования. Приказ № I26 от 26.I2.83г. и № I25 от 25.I2.84г. Сметная документация составлена в нормах и ценах I984 г.

B7EA

СОСТАВ ПРОЕКТНОЙ ДОКУМЕНТАЦИИ

Альбом I – Пояснительная записка
Альбом II – Архитектурно-строительная часть
Альбом III – Технологическая, санитарно-техническая, электротехническая части и газооборудование
Альбом УI – Строительная часть. Изделия марки КЖИ. Задание заводу-изготовителю
Альбом У.84 – Ведомости потребности в материалах
Альбом УI – Заказные спецификации
Альбом УП.84 – С м е т ы. Часть I. Часть 2

Объем проектных материалов, приведенных к формату А4, – II25 форматок

B7BA АВТОР ПРОЕКТА ЦИИЭП инженерного оборудования, Москва II7279, ул.Профсоюзная, 93а

B7HA УТВЕРЖДЕНИЕ Утвержден Госстроем приказ № 60 от 24.2.82г. Введен в действие ЦИИЭП инженерного оборудования. Приказ № 5I от 29.04.I982 г. Срок действия – I987 г.

B7KA ПОСТАВЩИК Свердловский филиал ЦИПП, 620062, г.Свердловск, ул.Чебышева, 4

gost.e-ecolog.ru

Инв.№ I8I84
Каталог л.№ 046654