СССР	СТРОИТЕЛЬНЫЙ КАТАЛОГ ЧАСТЬ 2 ТИПОВЫЕ ПРОЕКТЫ ПРЕДПРИЯТИЙ, ЗДАНИЙ И СООРУЖЕНИЙ	ТИПОВОЕ ПРОЕКТНОЕ РЕШЕНИЕ 903-09-I0 УДК 658.264
ЦИТП	УСТАНОВКА ДРОБИЛКИ "ДО-I" И ПОДЪЕМНИКОВ "ПСК" В КОТЕЛЬНОЙ С КОТЛАМИ КЕ- 4 - I4С ПО ТИПОВОМУ ПРОЕКТУ 903-I-I52	FSSA
СЕНТЯБРЬ 1982		На I-м листе На 2-х страницах Страница I

ПЛАНЫ РАЗМЕЩЕНИЯ ТЕХНОЛОГИЧЕСКОГО ОБОРУДОВАНИЯ

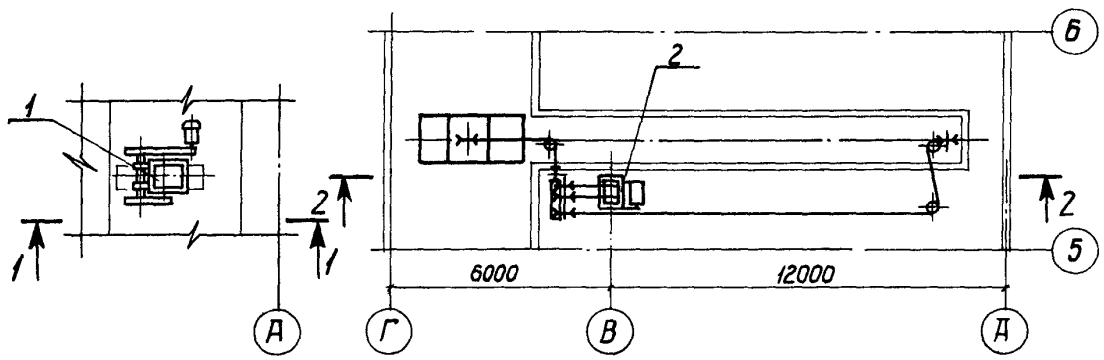

РАЗРЕЗ I-I

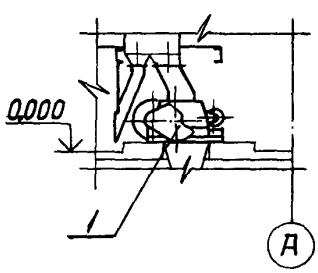

РАЗРЕЗ 2-2

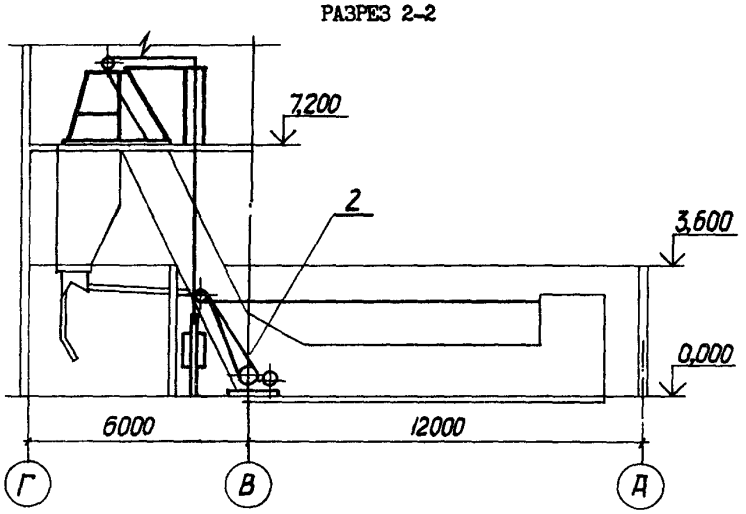

ЭКСПЛИКАЦИЯ ОБОРУДОВАНИЯ

Поз.	Наименование	Кол.
I	Дробилка одновалковая ДО-I	I
2	Подъемник скреперно-ковшовый для шлакозолоудаления с ковшом емкостью 0,5 м^3 и углом подъема 65^0	3

gost.e-ecolog.ru

УСТАНОВКА ДРОБИЛКИ "ДО-I" И ПОДЪЕМНИКОВ "ПСК" В КОТЕЛЬНОЙ С КОТЛАМИ КЕ-4-I4С ПО ТИПОВОМУ ПРОЕКТУ 903-I-I52	ТИПОВОЕ ПРОЕКТНОЕ РЕШЕНИЕ 903-09-I0	Лист I Страница 2

D1AA ТЕХНИЧЕСКАЯ ХАРАКТЕРИСТИКА

Рабочая документация предназначена для установки дробилки "ДО-I" и подъемников "ПСК" вместо дробилки "ДДЗ-4" и подъемников "ПСШ", входящих в состав типового проекта 903-I-I52 котельной с котлами КЕ-4-I4С в случае комплектации котельной указанным оборудованием.

G38D ПРОИЗВОДСТВЕННАЯ ПРОГРАММА

Производительность дробильного узла т/час 60
Производительность подъемника т/час 7

ПОТРЕБНОСТЬ В СЫРЬЕ И РЕСУРСАХ

Потребная электрическая мощность на дробилку ДО-I и подъемники ПСК кВт 44

B7EA СОСТАВ ПРОЕКТНОЙ ДОКУМЕНТАЦИИ

Альбом I - Топливоподача и шлакозолоудаление. Строительная часть. Электротехническая часть.
Альбом II - Автоматизация. Общие виды щитов управления.
Альбом III - Заказные спецификации
Альбом IУ - Сметы.

Объем проектных материалов, приведенных к формату II, - 224 форматки

B7BA АВТОР ПРОЕКТА ГПИ Сантехпроект, I05203, Москва Е-203, Нижняя Первомайская ул., дом 46

B7NA УТВЕРЖДЕНИЕ Утверждено и введено в действие ГПИ Сантехпроект Госстроя СССР 25 июня I98I года, приказ № I00. Срок действия типового проектного решения 903-09-I0 - I985 год.

B7KA ПОСТАВЩИК ЦИТП, I25878, Москва А-445, Смольная ул., дом 22.

Главный инженер проекта В.М.Ройзман

Главный инженер института Ю.И.Шиллер

Инв. № I80I6

Катал.л. № 046I82

gost.e-ecolog.ru