СССР	СТРОИТЕЛЬНЫЙ КАТАЛОГ ЧАСТЬ 2 ТИПОВЫЕ ПРОЕКТЫ ПРЕДПРИЯТИЙ, ЗДАНИЙ И СООРУЖЕНИЙ	ТИПОВОЕ ПРОЕКТНОЕ РЕШЕНИЕ 903-09-9 УДК 658.364
ЦИТП	УСТАНОВКА ДРОБИЛКИ "ДО-I" И ПОДЪЕМНИКОВ "ПСК" В КОТЕЛЬНОЙ С КОТЛАМИ КЕ-I0-I4С ПО ТИПОВОМУ ПРОЕКТУ 903-I-I53	FSSA
СЕНТЯБРЬ 1982		На I-м листе На 2-х страницах Страница I

ПЛАНЫ РАЗМЕЩЕНИЯ ТЕХНОЛОГИЧЕСКОГО ОБОРУДОВАНИЯ

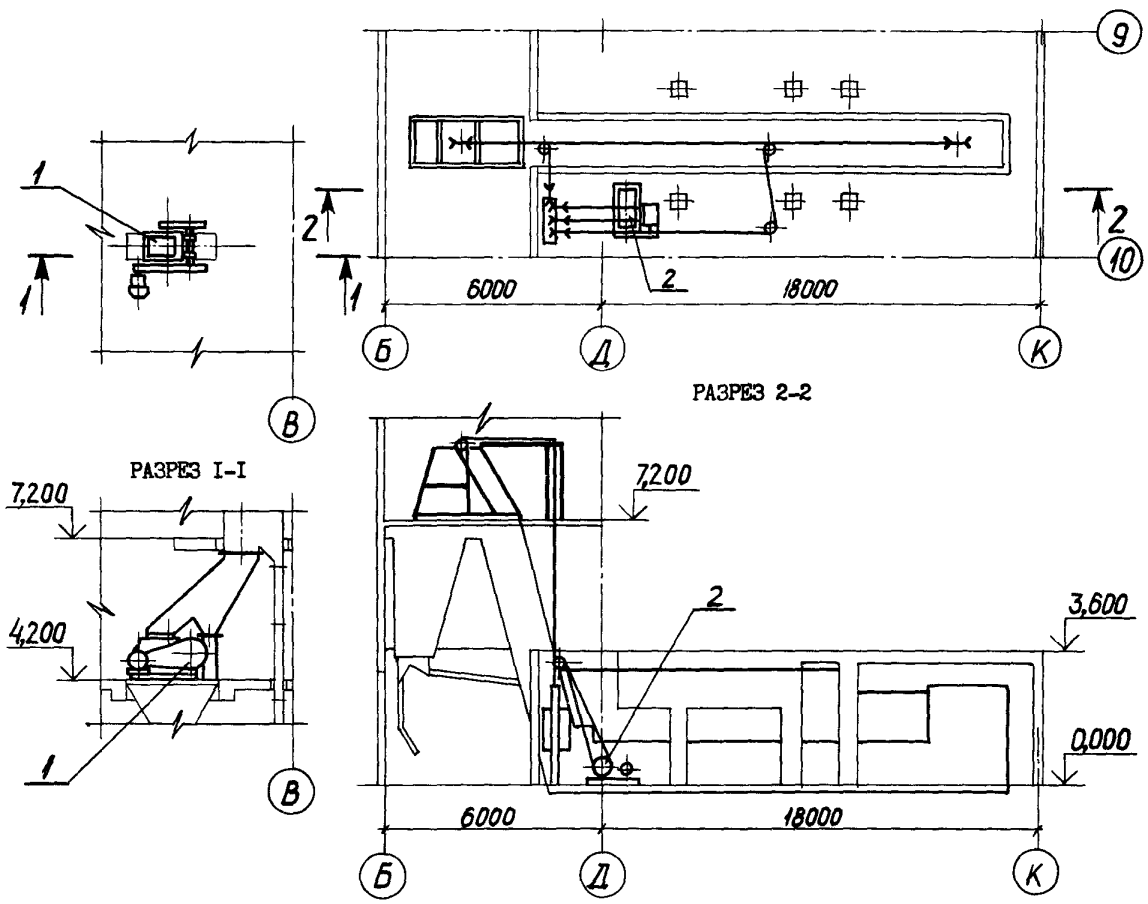

Поз.	Наименование	Кол.
I	Дробилка одновалковая ДО-I	I
2	Подъемник скреперно-ковшовый для шлакозолоудаления с ковшом емкостью 0,5 м^3 и углом подъема 75^0	4

gost.e-ecolog.ru

УСТАНОВКА ДРОБИЛКИ "ДО-I" И ПОДЪЕМНИКОВ "ПСК" В КОТЕЛЬНОЙ С КОТЛАМИ КЕ-I0-I4С ПО ТИПОВОМУ ПРОЕКТУ 903-I-I53	ТИПОВОЕ ПРОЕКТНОЕ РЕШЕНИЕ 903-09-9	Лист I Страница 2

D1AA ТЕХНИЧЕСКАЯ ХАРАКТЕРИСТИКА

Рабочая документация предназначена для установки дробилки "ДО-I" и подъемников "ПСК" вместо дробилки"ДДЗ-4" и подъемников "ПСШ", входящих в состав типового проекта 903-I-I53 котельной с котлами КЕ-I0-I4С в случае комплектации котельной указанным оборудованием.

C2BA *УКАЗАНИЯ ПО ПРИМЕНЕНИЮ*

Разработанное типовое проектное решение полностью, без изменений, может быть применено для котельной с 4-мя котлами КЕ-6,5-I4С типового проекта 903-I-I58.

G3BD

ПРОИЗВОДСТВЕННАЯ ПРОГРАММА			ПОТРЕБНОСТЬ В СЫРЬЕ И РЕСУРСАХ		
Производительность дробильного узла	т/час	60	Потребная электрическая мощность на дробилку ДО-I и подъемники ПСК	кВт	55
Производительность подъемника	т/час	7			

B7EA С О С Т А В П Р О Е К Т Н О Й Д О К У М Е Н Т А Ц И И

Альбом I – Топливоподача и шлакозолоудаление. Строительная часть. Электротехническая часть. Автоматизация.

Альбом II – Автоматизация. Общие виды щитов управления.

Альбом III – Заказные спецификации.

Альбом IУ – Сметы.

Объем проектных материалов приведенных к формату II, 310 *форматок*

B7BA АВТОР ПРОЕКТА ГПИ Сантехпроект, I05203, г.Москва Е-203, ул.Нижняя Первомайская, дом 46

B7HA УТВЕРЖДЕНИЕ Утверждено и введено в действие ГПИ Сантехпроект Госстроя СССР 25 июня I98I года,приказ № I00. Срок действия типового проектного решения 903-09-9 I985 год.

B7KA ПОСТАВЩИК ЦИТП, I25878, г.Москва А-445, ул.Смольная, дом 22.

Главный инженер проекта Б.М.Ройзман

Главный инженер института Д.И.Шиллер

Инв. № I80I7

Катал.л. № 046I83

gost.e-ecolog.ru