СССР	СТРОИТЕЛЬНЫЙ КАТАЛОГ ЧАСТЬ 2 ТИПОВЫЕ ПРОЕКТЫ ПРЕДПРИЯТИЙ, ЗДАНИЙ И СООРУЖЕНИЙ	ТИПОВОЙ ПРОЕКТ 903-4-25 УДК 697.34:666.973
ЦИТП	ЦЕНТРАЛЬНЫЙ ТЕПЛОВОЙ ПУНКТ ДЛЯ НУЖД ГОРЯЧЕГО ВОДОСНАБЖЕНИЯ И ОТОПЛЕНИЯ СТЕНЫ ИЗ ПАНЕЛЕЙ	DJKA
АВГУСТ 1982		На 4-х листах На 7-и страницах Страница I

ПЛАН НА ОТМ.0,000

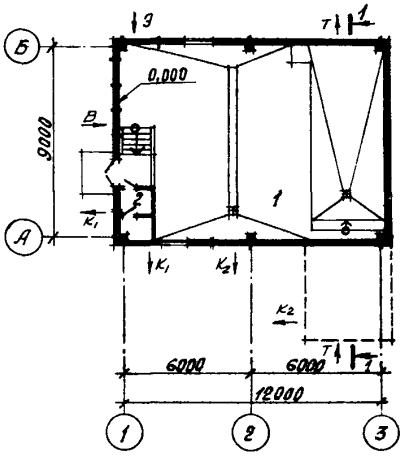

РАЗРЕЗ I-I

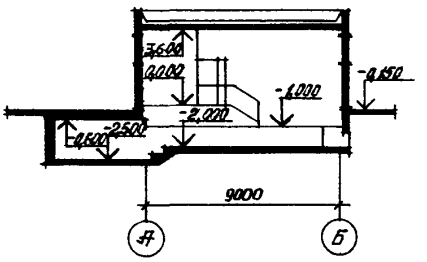

ФАСАД Б-А

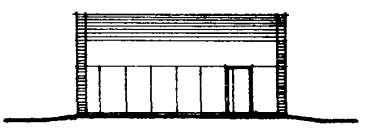

ЭКСПЛИКАЦИЯ ПОМЕЩЕНИЙ

Номер	Наименование	Площадь, м2
I.	Производственное помещение	I22,9
2.	Санузел	3,I5

gost.e-ecolog.ru

ЦЕНТРАЛЬНЫЙ ТЕПЛОВОЙ ПУНКТ ДЛЯ НУЖД ГОРЯЧЕГО ВОДОСНАБЖЕНИЯ И ОТОПЛЕНИЯ. СТЕНЫ ИЗ ПАНЕЛЕЙ	ТИПОВОЙ ПРОЕКТ 903-4-25	Лист I Страница 2

ПЛАН РАЗМЕЩЕНИЯ
ТЕХНОЛОГИЧЕСКОГО ОБОРУДОВАНИЯ

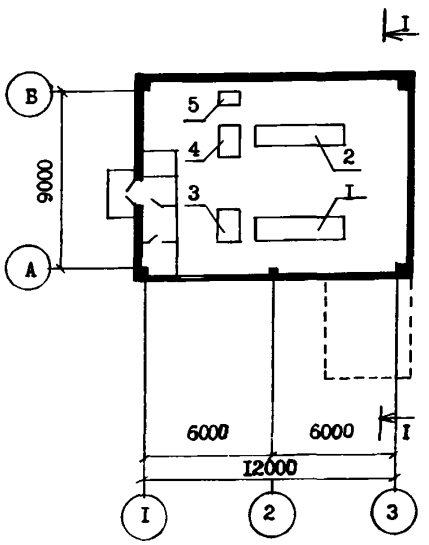

РАЗРЕЗ I-I

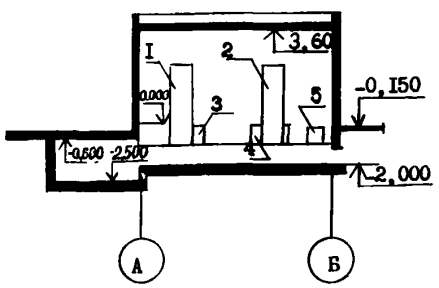

ЭКСПЛИКАЦИЯ ОБОРУДОВАНИЯ

Поз.	Наименование	Колич.	Поз.	Наименование	Колич.
I	Блок водоподогревателей горя-		4	Циркуляционные насосы отоп-	
	чего водоснабжения	I		ления	2
2	Блок водоподогревателей		5	Подпиточные насосы отопления	2
	отопления	I			
3	Циркуляционные насосы горя-				
	чего водоснабжения	2			

ЦЕНТРАЛЬНЫЙ ТЕПЛОВОЙ ПУНКТ ДЛЯ НУЖД ГОРЯЧЕГО ВОДОСНАБЖЕНИЯ И ОТОПЛЕНИЯ. СТЕНЫ ИЗ ПАНЕЛЕЙ	ТИПОВОЙ ПРОЕКТ 903-4-25	Лист 2 Страница 3

G3DT

ТЕХНОЛОГИЧЕСКИЙ ПРОЦЕСС

ЦТП сооружается при вводе распределительных тепловых сетей на территорию жилых кварталов и общественных сооружений для учета отпускаемого тепла, обеспечения горячей водой зданий высотой до I6 эт., подключения зданий по независимой схеме, подключения зданий по зависимой схеме, контроля и регулирования параметров теплоносителя и организации дополнительного регулирования отпуска тепла.

Источником тепла является ТЭЦ или районная котельная; теплоноситель - перегретая вода с параметрами I50-70°С.

Технологическая часть ЦТП разработана в десяти вариантах в зависимости от номинальных нагрузок на отопление, вентиляции и горячее водоснабжение.

Предусмотрена возможность блочного монтажа водоподогревательных установок горячего водоснабжения, отопления и насосов.

Разработаны две схемы подключения циркуляционных насосов горячего водоснабжения:

I. Схема с насосами на циркуляционном трубопроводе. (Вариант I)

2. Схема с напорным циркуляционным трубопроводом. (Вариант 2)

G3BD

ПРОИЗВОДСТВЕННАЯ ПРОГРАММА

К ЦТП присоединяются потребители с общей тепловой нагрузкой кВт 2,7÷I5

в том числе:

на горячее водоснабжение " I÷5

на отопление и вентиляцию (независимая схема присоединения) " I÷5

на отопление и вентиляцию (зависимая схема присоединения) " 0,7÷5

G3DD

ПОТРЕБНОСТЬ В СЫРЬЕ И РЕСУРСАХ

Установленная мощность электроприемников кВт I9,3÷54,8

в том числе:

силовых " I8,32÷53,82

освещение " 0,98

РЕЖИМ РАБОТЫ И ШТАТЫ

диспетчеризация с периодическим осмотром или круглосуточное дежурство чел/сут 3,0

ЦЕНТРАЛЬНЫЙ ТЕПЛОВОЙ ПУНКТ ДЛЯ НУЖД ГОРЯЧЕГО ВОДОСНАБЖЕНИЯ И ОТОПЛЕНИЯ. СТЕНЫ ИЗ ПАНЕЛЕЙ	ТИПОВОЙ ПРОЕКТ 903-4-25	Лист 2 Страница 4

ПРИНЦИПИАЛЬНАЯ СХЕМА ТРУБОПРОВОДОВ
(ВАРИАНТ 2)

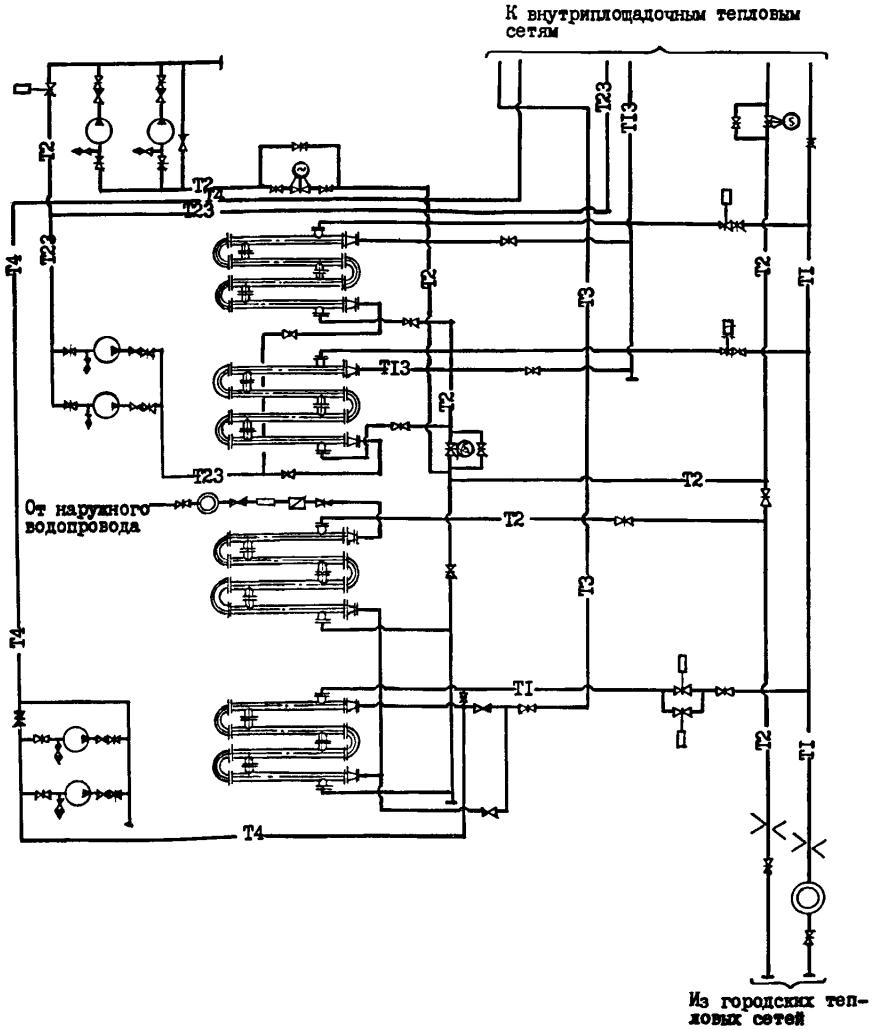

УСЛОВНЫЕ ОБОЗНАЧЕНИЯ

—Т1—	Подающий трубопровод теплосети
—Т2—	Обратный трубопровод теплосети
—Т3—	Трубопровод горячего водоснабжения
—Т4—	Циркуляционный трубопровод
—Т13—	Подающий трубопровод системы отопления
—Т23—	Обратный трубопровод системы отопления
—В1—	Водопровод

ЦЕНТРАЛЬНЫЙ ТЕПЛОВОЙ ПУНКТ ДЛЯ НУЖД ГОРЯЧЕГО ВОДОСНАБЖЕНИЯ И ОТОПЛЕНИЯ. СТЕНЫ ИЗ ПАНЕЛЕЙ	ТИПОВОЙ ПРОЕКТ 903-4-25	Лист 3 Страница 5

ПРИНЦИПИАЛЬНАЯ СХЕМА ТРУБОПРОВОДОВ

(ВАРИАНТ I)

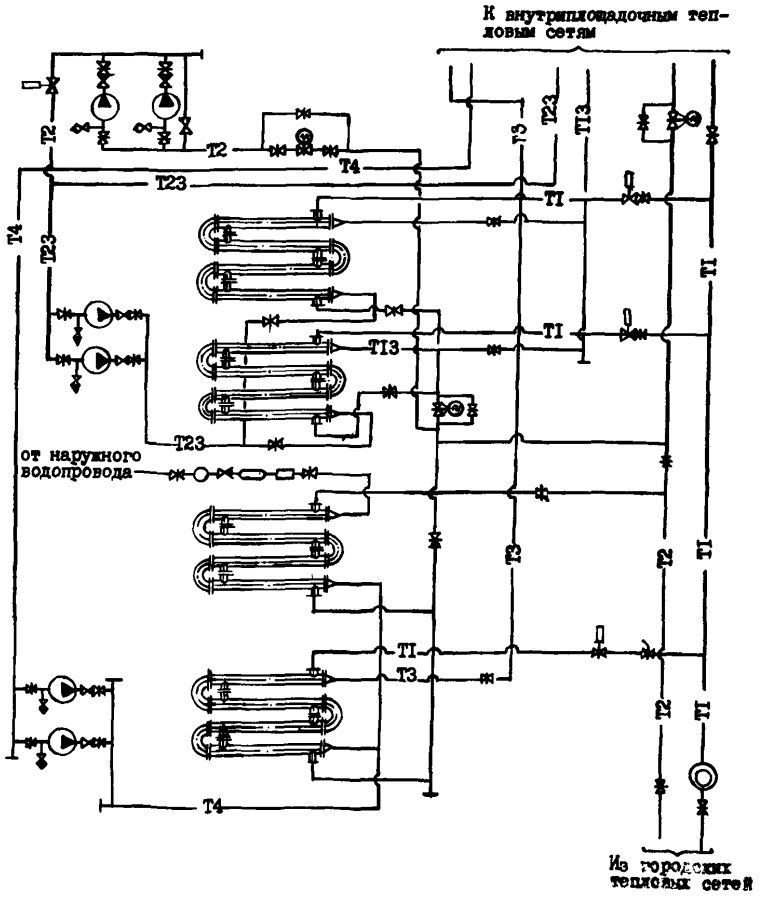

УСЛОВНЫЕ ОБОЗНАЧЕНИЯ

—— ТI —— Подающий трубопровод теплосети

—— Т2 —— Обратный трубопровод теплосети

—— Т3 —— Трубопровод горячего водоснабжения

—— Т4 —— Циркуляционный трубопровод

—— ТI3 —— Подающий трубопровод системы отопления

—— Т23 —— Обратный трубопровод системы отопления

—— ВI —— Водопровод

ЦЕНТРАЛЬНЫЙ ТЕПЛОВОЙ ПУНКТ ДЛЯ НУЖД ГОРЯЧЕГО ВОДОСНАБЖЕНИЯ И ОТОПЛЕНИЯ. СТЕНЫ ИЗ ПАНЕЛЕЙ.	ТИПОВОЙ ПРОЕКТ 903-4-25	Лист 3 Страница 6

D2BA СТРОИТЕЛЬНЫЕ КОНСТРУКЦИИ И ИЗДЕЛИЯ

Фундаменты - сборные жел.бетонные по серии ИИ-04-I вып.6. Типоразмеров - I

Колонны - сборные жел.бетонные по серии ИИ-04-2 вып.7,8. Типоразмеров - 3

Ригели - сборные жел.бетонные по серии ИИ-04-3 вып.5. Типоразмеров - I

Перемычки - сборные железобетонные по серии I.I38-I0 вып. I,2. Типоразмеров - 3

Стены - сборные панели из керамзитобетона по серии ИИ-04-5 вып. 5,6,I6. Типоразмеров - 20

Перегородки - кирпичные

Покрытия - сборные жел.бетонные по серии ИИ-04-4 вып.I9. Типоразмеров - 3

Кровля - 4-х слойная рулонная, совмещенная, плоская, с внутренним водостоком

Фризовые камни - по серии ИИ-04-4 вып.23

Лестницы - из отдельных ступеней по серии I.I55-I вып.I

Ограждения - металлические по серии I.256-I

Полы - в производственном помещении - бетон, в санузле - керамическая плитка, ГОСТ 6787-69

Окна - по ГОСТ II2I4-78

Двери - наружные ОСТ 20-3-78, внутренние - ГОСТ 6629-74

Наибольшая масса монтажного элемента (стеновая панель) - 6,43 т

H5UA ОТДЕЛКА

НАРУЖНАЯ

Керамическая плитка неглазурованная, ГОСТ I3996-77

ВНУТРЕННЯЯ

Известковая окраска, в санузле - масляная окраска на высоту I,8 м

C3GA ИНЖЕНЕРНОЕ ОБОРУДОВАНИЕ

Водоснабжение - хозяйственно-противопожарное от внешней сети. Напор на вводе I0 м. Расход на хозяйственно-питьевые нужды 0,II4 л/с. На внутреннее пожаротушение 2,6I4 л/с

Канализация - хозяйственно-фекальная в городскую сеть

Отопление - водяное. Система однотрубная, горизонтальная. Параметры теплоносителя I50°С-70°С

Вентиляция - естественно-вытяжная

Горячее водоснабжение - тупиковая система, t под = 55°С от внутренних магистралей центрального теплового пункта

Электроснабжение - от городских электросетей напряжением 380/220 В

J3OB СКОРОСТНОЙ НАПОР ВЕТРА - $\frac{27\ кгс/м^2}{0,26\ кПа}$

J3MB ВЕС СНЕГОВОГО ПОКРОВА - $\frac{I00\ кгс/м^2}{0,98\ кПа}$

R2CO СТЕПЕНЬ ОГНЕСТОЙКОСТИ - вторая

N1BD РАСЧЕТНАЯ ТЕМПЕРАТУРА НАРУЖНОГО ВОЗДУХА - минус 26°С, 2I°С

G2EE ИНЖЕНЕРНО-ГЕОЛОГИЧЕСКИЕ УСЛОВИЯ - обычные

G2DD КЛИМАТИЧЕСКИЙ ПОДРАЙОН - ПВ Белорусской ССР

ДОПОЛНИТЕЛЬНЫЕ ДАННЫЕ

За расчетный показатель принят I мВт. Расчетных единиц - 2,8.
Показатели приведены для условий строительства при расчетной температуре минус 26°С.

ЦЕНТРАЛЬНЫЙ ТЕПЛОВОЙ ПУНКТ ДЛЯ НУЖД ГОРЯЧЕГО ВОДОСНАБЖЕНИЯ И ОТОПЛЕНИЯ. СТЕНЫ ИЗ ПАНЕЛЕЙ	ТИПОВОЙ ПРОЕКТ 903-4-25	Лист 4 Страница 7

	Наименование		Всего	Удельн. показатель
V1IA	СТОИМОСТЬ			
V1IB	Общая сметная стоимость	тыс. руб.	33,88	-
	в том числе:			
V1IL	строительно-монтажных работ	"	27,78	-
V1IO	оборудования	"	6,10	-
V1IS	Стоимость строительно-монтажных работ I м2 общей площади здания	руб.	-	224,14
V1IR	Стоимость строительно-монтажных работ I м3 строительного объема	"	-	38,21
V1IV	Стоимость общая на расчетный показатель	"	-	12100,00
V1JA	ТРУДОЕМКОСТЬ			
V1JF	Построечные трудовые затраты	чел.-дн.	641,08	-
V1JR	То же, на I м3 строительного объема	"	-	0,88
V1JR	То же, на расчетный показатель	"	-	228,96
V1KA	РАСХОДЫ			
V1KB	Расход строительных материалов			
	Цемент, приведенный к М400	т	42,4	-
	То же, на I м2 общей площади	"	-	0,34
	Сталь	"	7,31	-
	Сталь, приведенная к классам А-I и С38/23	"	9,63	-
	То же, на I м2 общей площади	"	-	0,077
	То же, на расчетный показатель	"	-	3,44
	Бетон и железобетон	м3	170,3	-
	в том числе:			
	монолитный	"	39,1	-
	сборный	"	131,2	-
	То же, на I м2 общей площади	"	-	1,37
	Лесоматериалы	"	0,48	-
	Лесоматериалы, приведенные к круглому лесу	"	0,73	-
	Кирпич	тыс.шт.	1,70	-

	Наименование		Всего	Удельн. показатель
V4KA	ЭКСПЛУАТАЦИОННЫЕ РАСХОДЫ			
	Расход			
V4KH	воды	м3/ч	0,01	-
	холодной	м3/сут	0,036	-
	горячей	"	0,014	-
V4KI	Канализационные стоки	"	0,050	-
V4KN	тепла	ккал/ч	15740	-
		кВт	18,26	
	в том числе:			
	на отопление	"	12740	-
			14,78	
	на горячее водоснабжение	"	3000	-
			3,48	
	Расход тепла на отопление I м2 общей площади	"	-	102,8 0,12
V4KK	Потребная электрическая мощность	кВт	21,8+ +55,6	-
	ТЕХНИЧЕСКИЕ ХАРАКТЕРИСТИКИ			
G3NB	Объем строительный	м3	726,99	-
	в том числе: подземной части	"	209,94	-
V1NP	Объем строительный на расчетный показатель	"	-	259,64
G3OC	Площадь застройки	м2	128,62	-
G3OB	Общая площадь	"	123,94	-
	в том числе: подземной части	"	11,97	-
V1OK	Общая площадь на расчетный показатель	"	-	44,27

Главный инженер проекта М.Г.Иткин

Главный инженер института А.М.Телеш

B7EA СОСТАВ ПРОЕКТНОЙ ДОКУМЕНТАЦИИ

Альбом I - АС. Архитектурно-строительные решения
ОВ. Отопление и вентиляция
ВК. Внутренние водопровод и канализация
ТК. Технологические коммуникации (трубопроводы)
Э Электрооборудование
А Автоматизация
Альбом 2 - Сметы на общестроительные и специальные работы
Альбом 3 - Заказные спецификации
Альбом 4 - Том задания заводу изготовителю щитов

Объем проектных материалов, приведенных к формату II - 785 форматок

B7BA АВТОР ПРОЕКТА институт "Белгоспроект", 220746, г.Минск, пр.Машерова, 23

B7HA УТВЕРЖДЕНИЕ утвержден Госстроем БССР 17.09.80 , приказ № 127.
Введен в действие институтом "Белгоспроект" 30.03.82 г. приказ № 54
Срок действия - 1984

B7KA ПОСТАВЩИК Минский филиал ЦИТП, 220600, г.Минск, ул.К.Маркса, 32

Инв.№
Катал.л.№ 046289

gost.e-ecolog.ru