СССР	СТРОИТЕЛЬНЫЙ КАТАЛОГ ЧАСТЬ 2 ТИПОВЫЕ ПРОЕКТЫ ПРЕДПРИЯТИЙ, ЗДАНИЙ И СООРУЖЕНИЙ	ТИПОВОЙ ПРОЕКТ 903-4-24 УДК 697.34:666.973
ЦИТП	ЦЕНТРАЛЬНЫЙ ТЕПЛОВОЙ ПУНКТ ДЛЯ НУЖД ГОРЯЧЕГО ВОДОСНАБЖЕНИЯ СТЕНЫ ИЗ ПАНЕЛЕЙ	DJKA
АВГУСТ 1982		На 3-х листах На 6-и страницах Страница I

ПЛАН НА ОТМ. -I.000

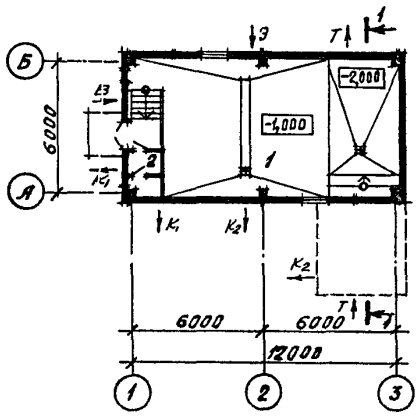

РАЗРЕЗ I-I

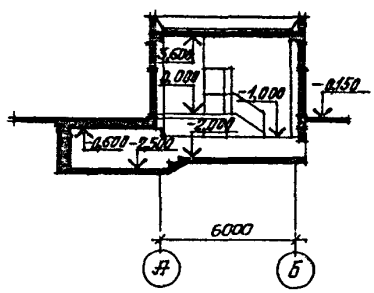

ФАСАД Б-А

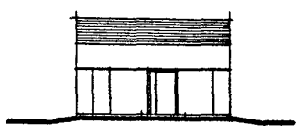

ЭКСПЛИКАЦИЯ ПОМЕЩЕНИЙ

Номер	Наименование	Площадь, м2
I.	Производственное помещение	86,4
2.	Санузел	2,7

gost.e-ecolog.ru

ЦЕНТРАЛЬНЫЙ ТЕПЛОВОЙ ПУНКТ ДЛЯ НУЖД ГОРЯЧЕГО ВОДОСНАБЖЕНИЯ. СТЕНЫ ИЗ ПАНЕЛЕЙ	ТИПОВОЙ ПРОЕКТ 903-4-24	Лист I Страница 2

ПЛАН НА ОТМ. -I,000

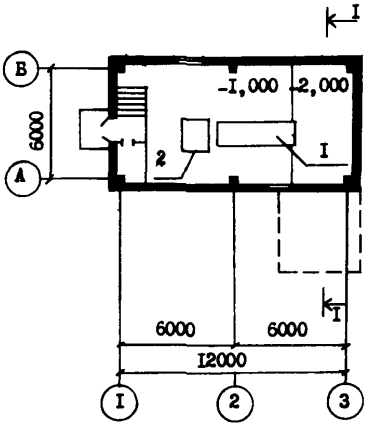

РАЗРЕЗ I-I

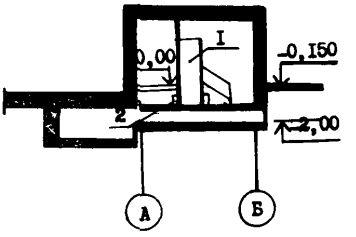

ЭКСПЛИКАЦИЯ ОБОРУДОВАНИЯ

Поз.	Наименование	Колич.	Поз.	Наименование	Колич.
I	Блок водоподогревателей	I	2	Циркуляционные насосы	2

ЦЕНТРАЛЬНЫЙ ТЕПЛОВОЙ ПУНКТ ДЛЯ НУЖД ГОРЯЧЕГО ВОДОСНАБЖЕНИЯ. СТЕНЫ ИЗ ПАНЕЛЕЙ	ТИПОВОЙ ПРОЕКТ 903-4-24	Лист 2 Страница 3

ПРИНЦИПИАЛЬНАЯ СХЕМА ТРУБОПРОВОДОВ
(ВАРИАНТ 2)

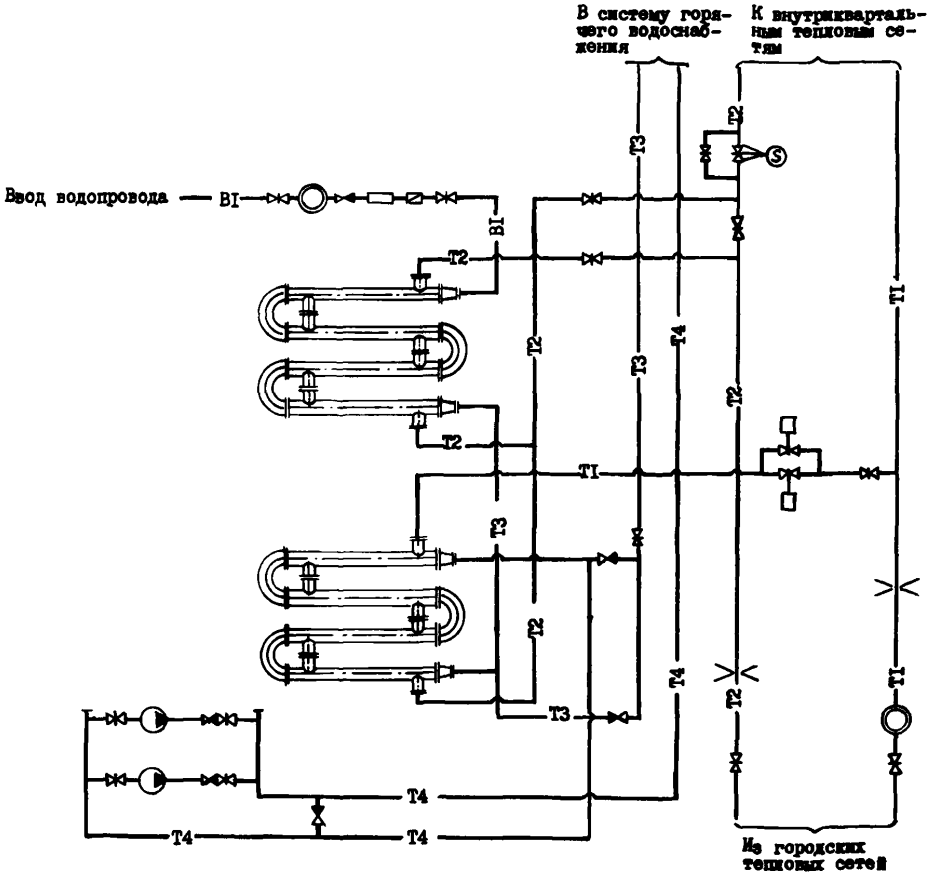

УСЛОВНЫЕ ОБОЗНАЧЕНИЯ

—T1—	Подающий трубопровод теплосети
—T2—	Обратный трубопровод теплосети
—T3—	Трубопровод горячего водоснабжения
—T4—	Циркуляционный трубопровод
—B1—	Водопровод

ЦЕНТРАЛЬНЫЙ ТЕПЛОВОЙ ПУНКТ ДЛЯ НУЖД ГОРЯЧЕГО ВОДОСНАБЖЕНИЯ. СТЕНЫ ИЗ ПАНЕЛЕЙ	ТИПОВОЙ ПРОЕКТ 903-4-24	Лист 2 Страница 4

ПРИНЦИПИАЛЬНАЯ СХЕМА ТРУБОПРОВОДОВ

(ВАРИАНТ I)

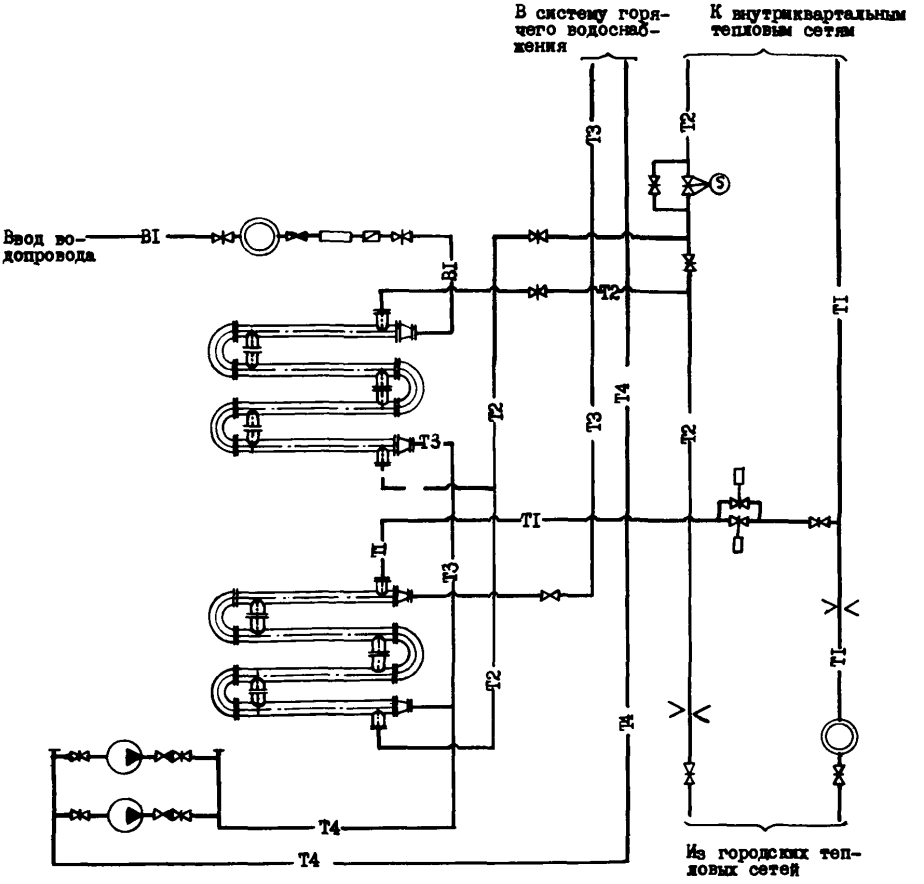

УСЛОВНЫЕ ОБОЗНАЧЕНИЯ

— T1 — Подающий трубопровод теплосети

— T2 — Обратный трубопровод теплосети

— T3 — Трубопровод горячего водоснабжения

— T4 — Циркуляционный трубопровод

— B1 — Водопровод

ЦЕНТРАЛЬНЫЙ ТЕПЛОВОЙ ПУНКТ ДЛЯ НУЖД ГОРЯЧЕГО ВОДОСНАБЖЕНИЯ. СТЕНЫ ИЗ ПАНЕЛЕЙ	ТИПОВОЙ ПРОЕКТ 903-4-24	Лист 3 Страница 5

G3DT ТЕХНОЛОГИЧЕСКИЙ ПРОЦЕСС

ЦТП сооружается при вводе распределительных тепловых сетей на территорию жилых кварталов и общественных сооружений для учета отпускаемого тепла, обеспечения горячей водой зданий высотой до 16 эт. включительно, подключения зданий по зависимой схеме, контроля и регулирования параметров теплоносителя и организации дополнительного регулирования отпуска тепла.

Источником тепла является ТЭЦ или районна котельная; теплоноситель - перегретая вода с параметрами 150-70°С.

Технологическая часть ЦТП разработана в пяти вариантах для горячего водоснабжения в зависимости от номинальных тепловых нагрузок. Предусмотрена возможность блочного монтажа водоподогревательной установки и циркуляционных насосов.

Разработаны два варианта схемы подключения циркуляционных насосов:

1. Схема с напорным циркуляционным трубопроводом. (Вариант 2)
2. Схема с насосами на циркуляционной линии. (Вариант 1)

D2BA СТРОИТЕЛЬНЫЕ КОНСТРУКЦИИ И ИЗДЕЛИЯ

Фундаменты - сборные жел.бетонные по серии ИИ-04-1 вып.6. Типоразмеров - 1

Колонны - сборные железобетонные по серии ИИ-04-2 вып.7,8. Типоразмеров - 6

Ригели - сборные железобетонные по серии ИИ-04-3 вып.5. Типоразмеров - 1

Балки - перемычки по серии 1.138-10 вып. 1,2 Типоразмеров - 2

Стены - сборные панели из керамзитобетона по серии ИИ-04-5 вып.5,5Д,6,6Д

Перегородки - кирпичные

Покрытия - сборные железобетонные по серии ИИ-04-4 вып.19. Типоразмеров - 3

Кровля - 4-х слойная, рулонная, плоская, с внутренним водостоком

Фризовые камни - по серии ИИ-04-4 вып.23

Лестницы - из отд.ступеней по серии 1.155-1 вып.1

Ограждения - металлические по серии 1.256-1

ПОЛЫ - в производственном помещении - бетон, в санузле - керамическая плитка ГОСТ 6787-69

Окна - ГОСТ 11214-78

Двери - наружные ОСТ 20-3-78, внутренние-ГОСТ 6629-74

Наибольшая масса монтажного элемента (плита перекрытия) - 6,32 т

H5UA ОТДЕЛКА

НАРУЖНАЯ

Керамическая плитка ГОСТ 13996-77

ВНУТРЕННЯЯ

Известковая окраска, в санузле - масляная окраска на высоту 1,8 м

C3GA ИНЖЕНЕРНОЕ ОБОРУДОВАНИЕ

Водоснабжение - хозяйственно-противопожарное от внешней сети
На хозяйственно-питьевые нужды напор на вводе 10 м. Расход на хозяйственно-питьевые нужды 0,114 л/с. На внутреннее пожаротушение - 2,614 л/с

Канализация - хозяйственно-фекальная в городскую сеть

Отопление - водяное. Система однотрубная, горизонтальная. Параметры теплоносителя 150°С-70°С

Вентиляция - естественно-вытяжная система

Горячее водоснабжение - тупиковая система t под = 55°С от внутренних магистралей центрального теплового пункта

Электроснабжение - от городских электросетей напряжением 380/220 В

J3OB *СКОРОСТНОЙ НАПОР ВЕТРА* - $\frac{27\ кгс/м2}{0,26\ кПа}$ *J3NB ВЕС СНЕГОВОГО ПОКРОВА* - $\frac{100\ кгс/м2}{0,98\ кПа}$

R2CO СТЕПЕНЬ ОГНЕСТОЙКОСТИ - вторая

N1BD РАСЧЕТНАЯ ТЕМПЕРАТУРА НАРУЖНОГО ВОЗДУХА - минус 26°С, 21°С

G2EE ИНЖЕНЕРНО-ГЕОЛОГИЧЕСКИЕ УСЛОВИЯ - обычные

G2DD КЛИМАТИЧЕСКИЙ ПОДРАЙОН - IIВ Белорусской ССР

ДОПОЛНИТЕЛЬНЫЕ ДАННЫЕ

За расчетный показатель принят 1 мВт. Расчетных единиц - 1,8.
Показатели приведены для условий строительства при расчетной температуре минус 26°С.

ЦЕНТРАЛЬНЫЙ ТЕПЛОВОЙ ПУНКТ ДЛЯ НУЖД ГОРЯЧЕГО ВОДОСНАБЖЕНИЯ. СТЕНЫ ИЗ ПАНЕЛЕЙ	ТИПОВОЙ ПРОЕКТ 903-4-24	Лист 3 Страница 6

	Наименование		Всего	Удельн. показатель
V1IA	СТОИМОСТЬ			
V1IB	Общая сметная стоимость	тыс. руб.	24,79	-
	в том числе:			
V1IL	строительно-монтажных работ	"	I9,32	-
V1IO	оборудования	"	5,47	-
V1IS	Стоимость строительно-монтажных работ I м2 общей площади здания	руб	-	2I6,66
V1IR	Стоимость строительно-монтажных работы I м3 строительного объема	"	-	37,36
V1IV	Стоимость общая на расчетный показатель	"	-	I3772,22
V1JA	ТРУДОЕМКОСТЬ			
V1JE	Построечные трудовые затраты	чел.-дн.	506,56	-
V1JR	То же, I м3 строительного объема	"	-	0,98
V1JV	То же, на расчетный показатель	"	-	28I,4
V1KA	РАСХОДЫ			
V1KB	Расход строительных материалов			
	Цемент, приведенный к М400	т	35,95	-
	То же, на Iм2 общей площади	"	-	0,40
	Сталь	"	5,87	-
	Сталь, приведенная к классам А-I и С38/23	"	7,36	-
	То же, на I м2 общей площади	"	-	0,08
	То же, на расчетный показатель	"	-	4,09
	Бетон и железобетон	м³	I65,6	-
	в том числе:			
	монолитный	"	64,8	-
	сборный	"	I00,8	-
	То же, на I м2 общей площади	"	-	I,86
	Лесоматериалы	"	0,48	-
	Лесоматериалы, приведенные к круглому лесу	"	0,73	-
	Кирпич	тыс.шт.	I,45	-

	Наименование		Всего	Удельн. показатель
V4KA	ЭКСПЛУАТАЦИОННЫЕ ПОКАЗАТЕЛИ			
	Расход			
V4KH	воды	м³/ч	0,0I	-
	холодной	м³/сут.	0,036	-
	горячей	"	0,0I4	-
V4KI	Канализационные стоки	"	0,050	-
V4KN	тепла	ккал/ч	I4650	
		кВт	I7,0	-
	в том числе: на отопление	"	II650	-
			I3,52	
	на горячее водоснабжение	"	3000	-
			3,48	
	Расход тепла на отопление I м2 общей площади	"	-	I30 / 0,I5
V4KK	Потребная электрическая мощность	кВт	8+ +20,4	-
	ТЕХНИЧЕСКИЕ ХАРАКТЕРИСТИКИ			
G3NB	Объем строительный	м³	5I7,07	-
	в том числе: подземной части	"	39,5I	-
V1NP	Объем строительный на расчетный показатель	"	-	287,2
G3OC	Площадь застройки	м2	89,80	-
G3OB	Общая площадь	"	89,I7	-
	в том числе: подземной части	"	II,97	-
V1OK	Общая площадь на расчетный показатель	"	-	49,53

B7EA СОСТАВ ПРОЕКТНОЙ ДОКУМЕНТАЦИИ

Альбом I - АС. Архитектурно-строительные решения
ОВ. Отопление и вентиляция
ВК. Внутренние водопровод и канализация
ТК. Технологические коммуникации (трубопроводы)
Э. Электрооборудование
А. Автоматизация
Альбом 2 - Сметы на общестроительные и специальные работы
Альбом 3 - Заказные спецификации
Альбом 4 - Том задания заводу изготовителю щитов

Объем проектных материалов, приведенных к формату II - 59I форматок

B7BA АВТОР ПРОЕКТА институт "Белгоспроект", 220746, г.Минск, пр.Машерова, 23

B7HA УТВЕРЖДЕНИЕ утвержден Госстроем БССР I7.09.80 , приказ № I27.
Введен в действие институтом "Белгоспроект" 30.03.82 г. приказ № 54
Срок действия -I984 г.

B7KA ПОСТАВЩИК Минский филиал ЦИТП, 220600, г.Минск, ул.К.Маркса, 32

Инв.№
Катал.л.№046288

М Г Иткин

Главный инженер проекта

А.М.Т[illegible]

Главный инженер института

gost.e-ecolog.ru