| СССР | СТРОИТЕЛЬНЫЙ КАТАЛОГ<br>ЧАСТЬ 2<br>ТИПОВЫЕ ПРОЕКТЫ ПРЕДПРИЯТИЙ, ЗДАНИЙ И СООРУЖЕНИЙ | ТИПОВОЙ ПРОЕКТ<br>901-6-66<br>УДК 624.97:621.175.3 |
|---|---|---|
| ЦИТП | ГРАДИРНИ С ВЕНТИЛЯТОРАМИ I ВГ I04<br>ПЛЕНОЧНЫЕ С СЕКЦИЯМИ ПЛОЩАДЬЮ<br>324 м$^2$ СО СТАЛЬНЫМ КАРКАСОМ | ОСМВ |
| АВГУСТ<br>1982 | | НА I-ом ЛИСТЕ<br>НА 2-х СТРАНИЦАХ<br>СТРАНИЦА I. |

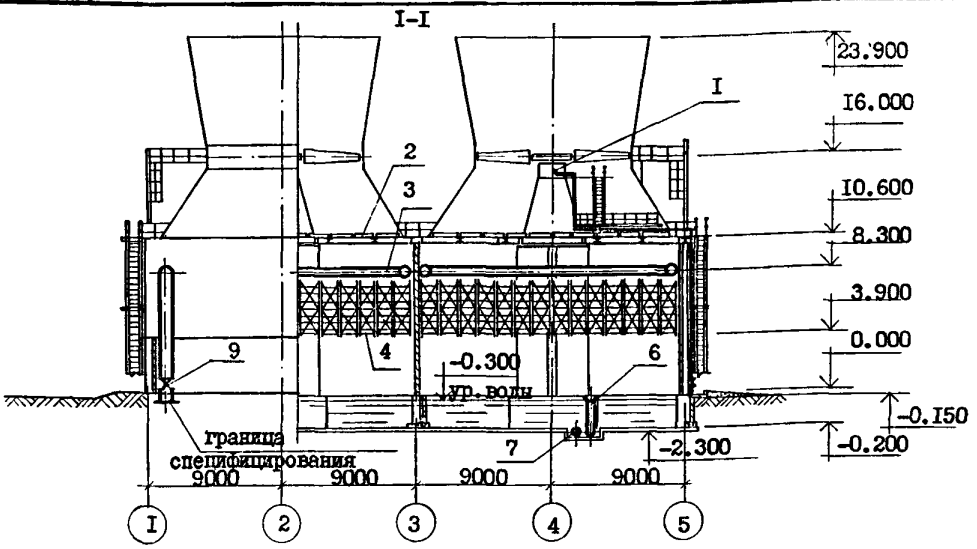


ПЛАН НА ОТМ. 0.000

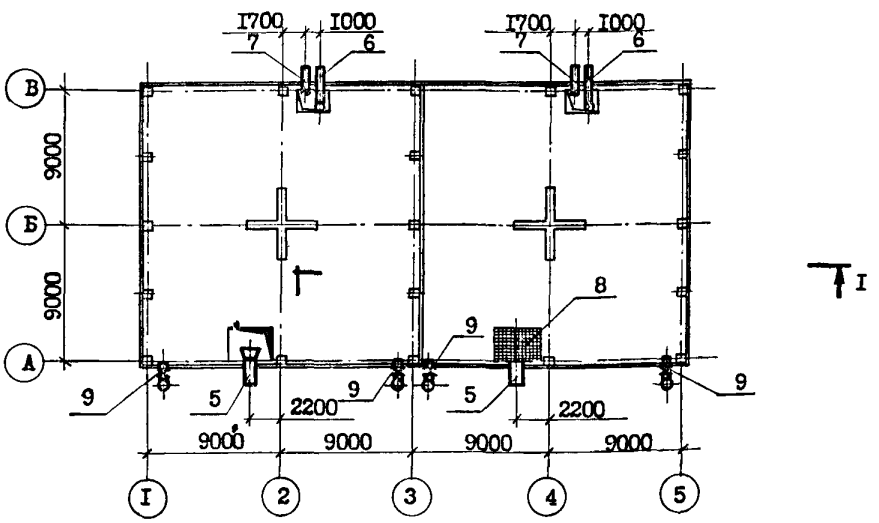


ЭКСПЛИКАЦИЯ ОБОРУДОВАНИЯ

| Поз. | Наименование | Кол. | Поз. | Наименование | Кол. |
|---|---|---|---|---|---|
| I | Вентилятор IHГ I04 | 2 | 6 | Труба переливная | 2 |
| 2 | Водоуловительные решетки | 268 | 7 | Труба грязевая | 2 |
| 3 | Водораспределительная система | - | 8 | Защитная решетка | 2 |
| 4 | Блоки пленочного оросителя | 224 | 9 | Задвижка 30ч 6бр | 8 |
| 5 | Труба отводящая | 2 | | | |

gost.e-ecolog.ru

| ГРАДИРНИ С ВЕНТИЛЯТОРАМИ ВГ 104 ПЛЕНОЧНЫЕ С СЕКЦИЯМИ ПЛОЩАДЬЮ 324 м² СО СТАЛЬНЫМ КАРКАСОМ | ТИПОВОЙ ПРОЕКТ 901-6-66 | Лист I Страница 2 |
|---|---|---|

D1AA ТЕХНИЧЕСКАЯ ХАРАКТЕРИСТИКА

Градирни предназначены для охлаждения воды в системах оборотного водоснабжения с расходами оборотной воды от 6000 до 40000 м³/ч с перепадом температур нагретой и охлажденной воды в диапазоне от 5 до 15°С.

D2BA СТРОИТЕЛЬНЫЕ ИЗДЕЛИЯ И КОНСТРУКЦИИ

Днище и фундаменты под колонны - монолитные железобетонные.

Элементы жесткости (колонны) - сборные индивидуальные, типоразмеров - I

Патрубок из стали Вст3кп2, индивидуальный, типоразмеров - 8.

Колонны и ригели - стальные прокатные, индивидуальные, типоразмеров - 7

Панели стенового ограждения из гнутых открытых профилей, индивидуальные, типоразмеров-2

Лестницы - по серии I.459-2 выпуск 2, типоразмеров - 2.

Обшивка - щиты из модифицированной древесины, индивидуальные, типоразмеров - 5

Наибольшая масса монтажного элемента (колонна) - 18.3 т.

C3GA ИНЖЕНЕРНОЕ ОБОРУДОВАНИЕ

Водопровод технический на охлаждение электродвигателей; напор на вводе 20 м

Электроснабжение
- напряжение в 6000

J30B СКОРОСТНОЙ НАПОР ВЕТРА кгс/м² 55
кПа 0,54

J3NB ВЕС СНЕГОВОГО ПОКРОВА " 150
I,47

N1BD РАСЧЕТНАЯ ТЕМПЕРАТУРА НАРУЖНОГО ВОЗДУХА:

-20, -30, -40°С (основное решение).

G2DD КЛИМАТИЧЕСКИЕ РАЙОНЫ СССР -I, II, III, IУ.

G2EE ИНЖЕНЕРНО-ГЕОЛОГИЧЕСКИЕ УСЛОВИЯ - обычные.

G3DT ТЕХНОЛОГИЧЕСКИЙ ПРОЦЕСС

Охлаждение воды в системах оборотного водоснабжения.

V11A СТОИМОСТЬ

V11B Общая сметная стоимость тыс.руб. 237.64
в том числе:
V11L строительно-монтажных работ -"- I86.90
V11O оборудования -"- 50.74
стоимость строительно-монтажных работ I м² площади орошения руб. 288
V11V Общая стоимость на расчетный показатель руб. 367

V1JA ТРУДОЕМКОСТЬ

V1JF Построечные трудовые затраты чел.-дн 2673
V1JV То же на расчетный показатель -"- 4.26

V1KA РАСХОДЫ

V1KB Расход строительных материалов

| | | |
|---|---|---|
| Цемент, приведенный к М 400 | т | I42,0 |
| То же, на расчетный показатель | " | 0,22 |
| Сталь | " | 241.5 |
| Сталь, приведенная к классам А-I и С 38/23 | " | 245,5 |
| То же на расчетный показатель | " | 0,38 |
| Бетон и железобетон | м³ | 468.0 |
| в том числе: | | |
| монолитный | " | 409.0 |
| сборный | " | 59.0 |
| Лесоматериалы | м³ | 202.0 |
| То же, приведенные к круглому лесу | " | 303.0 |

V4KA ЭКСПЛУАТАЦИОННЫЕ ПОКАЗАТЕЛИ

V4KH Расход воды технической м³/ч 22

V4KK Потребная электрическая мощность квт 400

ТЕХНИЧЕСКИЕ ХАРАКТЕРИСТИКИ

| | | |
|---|---|---|
| Площадь орошения | м² | 648 |
| Q3OC Площадь застройки (общая) | " | 795 |
| G3NB Строительный объем | м³ | I5480 |

ДОПОЛНИТЕЛЬНЫЕ ДАННЫЕ

За расчетный показатель принят I м² площади орошения. Всего 648 расчетных показателей. Показатели приведены для гидравлической нагрузки на секцию 2500м³/ч, водораспределительная система из стальных труб; ороситель и водоуловительные решетки из модифицированной древесины.

B7EA СОСТАВ ПРОЕКТНОЙ ДОКУМЕНТАЦИИ

| | |
|---|---|
| Альбом I | - Общие указания. Технологическое оборудование. |
| Альбом II | - Архитектурно-строительные решения. |
| Альбом III | - Узлы, изделия и детали строительных конструкций. |
| Альбом IУ | - Элементы железобетонных конструкций. |
| Альбом У | - Конструкции металлические. |
| Альбом УI | - Электрооборудование, автоматика, технологический контроль. |
| Альбом УII | - Заказные спецификации. |
| Альбом УIII | - Сметы. |
| Альбом IX | - Ведомости потребности в материалах. |

Объем проектных материалов, приведенных к формату II - 699 форматка.

B7BA АВТОР ПРОЕКТА Союзводоканалпроект, II7832, В-33I, пр.Вернадского, д.29.

B7HA УТВЕРЖДЕНИЕ Утвержден В/О "Союзводоканалниипроект" протокол № 56 от I6.XI.I98Iг. введен в действие институтом "Союзводоканалпроект", приказ № 82 от 7 апреля 1982г.
Срок действия т.п. № 901-6-66 I986 год.

ПОСТАВЩИК ЦИТП, I25878, ГСП, Москва, А-445, ул.Смольная, 22 Инв.№ I7827
Катал.л.№ 045700

Главный инженер проекта /Акров В.Н./

Главный инженер института /Самохин В.Н./

gost.e-ecolog.ru