СССР	СТРОИТЕЛЬНЫЙ КАТАЛОГ ЧАСТЬ 2 ТИПОВЫЕ ПРОЕКТЫ ПРЕДПРИЯТИЙ, ЗДАНИЙ И СООРУЖЕНИЙ	ТИПОВОЙ ПРОЕКТ 901-5-35.85 УДК 628.34
ЦИТП	ВОДОНАПОРНЫЕ БАШНИ СО СБОРНЫМ ЖЕЛЕЗОБЕТОННЫМ СТВОЛОМ И СТАЛЬНЫМ БАКОМ ЦИЛИНДРИЧЕСКОЙ ФОРМЫ ЕМКОСТЬЮ 100 М3, ВЫСОТОЙ ДО ДНА БАКА 12, 15, 18 М	DIMC
ОКТЯБРЬ 1985		На 2-х листах На 3-х страницах Страница I

ФАСАД

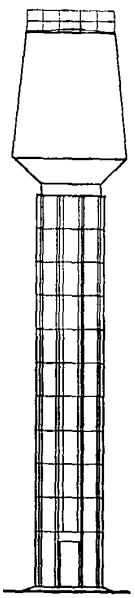

РАЗРЕЗ I-I

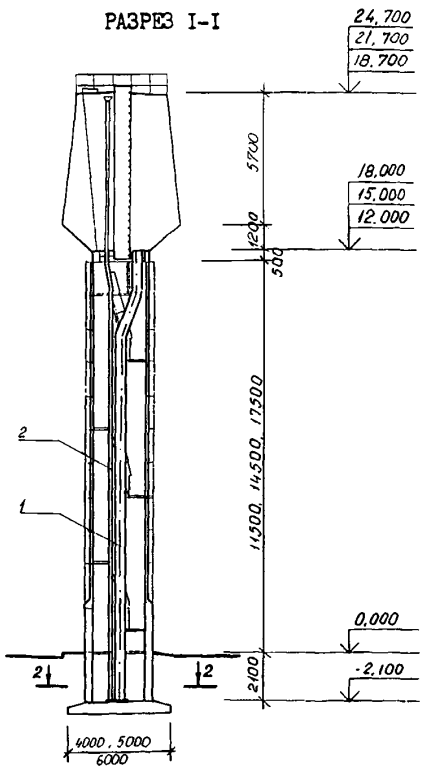

ЭКСПЛИКАЦИЯ ОБОРУДОВАНИЯ

№ поз.	Наименование	Кол.
I	Напорно-разводящий стояк ø 400	I
2	Переливной трубопровод ø I50	I
3	Напорно-разводящий трубопровод ø I50	I
4	Сливная труба ø I50	I
5	Переливная спускная труба ø I50	I

ПЛАН ПО 2 - 2

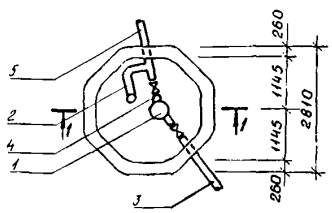

gost.e-ecolog.ru

ВОДОНАПОРНЫЕ БАШНИ СО СБОРНЫМ ЖЕЛЕЗОБЕТОННЫМ СТВОЛОМ И СТАЛЬНЫМ БАКОМ ЦИЛИНДРИЧЕСКОЙ ФОРМЫ ЕМКОСТЬЮ 100 М3, ВЫСОТОЙ ДО ДНА БАКА I2,I5, I8 М	ТИПОВОЙ ПРОЕКТ 901-5-35.85	Лист I Страница 2

D1AA ТЕХНИЧЕСКАЯ ХАРАКТЕРИСТИКА

Водонапорные башни предназначены для применения в системах хозяйственно-питьевого-противопожарного и производственного водоснабжения.

D2BA СТРОИТЕЛЬНЫЕ КОНСТРУКЦИИ И ИЗДЕЛИЯ

Фундамент - монолитный железобетон М200

Цоколь - монолитный железобетон М200

Ствол - сборный железобетонный из колец с наружным ⌀ 3000 мм. Типоразмеров - I

Бак - стальной

Двери - деревянные по ГОСТ I4624-84. Типоразмеров - I

Лестницы - стальные. Типоразмеров - I

Ограждение кровли бака - стальное

Наибольшая масса монтажного элемента (стальной бак) - 6,933 т

H5UA ОТДЕЛКА НАРУЖНАЯ

Ствол - затирка швов, покраска цементным молоком

Бак - окраска алюминиевой краской

J30B СКОРОСТНОЙ НАПОР ВЕТРА - 27 кгс/м2 (0,26 кПа)

J3NB ВЕС СНЕГОВОГО ПОКРОВА - 70 кгс/м2 (0,69 кПа)

R2C0 СТЕПЕНЬ ОГНЕСТОЙКОСТИ - П

G2EE ИНЖЕНЕРНО-ГЕОЛОГИЧЕСКИЕ УСЛОВИЯ - обычные

N1BD РАСЧЕТНАЯ ТЕМПЕРАТУРА НАРУЖНОГО ВОЗДУХА - минус 20°С

G2DD КЛИМАТИЧЕСКИЕ ПОДРАЙОНЫ СССР - ПБ и ПВ Латвийской ССР

	Наименование		Количество на всю высоту бака, м		
			I2	I5	I8
V1IA	СТОИМОСТЬ				
V1IB	Общая сметная стоимость	тыс.руб.	8,38	9,37	I0,75
	в том числе:				
V1IL	строительно-монтажных работ	то же	8,I6	9,I5	I0,53
V1IO	оборудования		0,22	0,22	0,22
V1IR	Стоимость строительно-монтажных работ на I м3 строительного объема	руб.	I08,56	I03,58	I0I,65
V1IV	Стоимость общая на расчетный показатель	"	83,8	93,7	I07,5
V1JA	ТРУДОЕМКОСТЬ				
V1JP	Построечные трудовые затраты	чел.-дн.	I44,6	I54,4	I62,2
V1JR	То же, на I м3 строительного объема	то же	I,92	I,7I	I,53
V1JV	То же, на расчетный показатель	"	I,45	I,54	I,62
V1KA	РАСХОДЫ				
V1KB	Расход строительных материалов				
	Цемент, приведенный к М400	т	7,5I7	9,354	I0,368
	Сталь	"	7,25	7,55	7,75
	Сталь, приведенная к классам А-I и С38/23	"	7,63	8,00	8,25
	То же, на расчетный показатель	"	0,08	0,08	0,08
	Бетон и железобетон	м3	24,74	30,46	33,59
	в том числе:				
	монолитный	"	I5,35	I7,94	I7,94
	сборный	"	9,39	I2,52	I5,65
	Лесоматериалы	"	2,86	2,95	2,95
	Лесоматериалы, приведенные к круглому лесу	"	4,35	4,49	4,49
V4KA	ЭКСПЛУАТАЦИОННЫЕ ПОКАЗАТЕЛИ				
V4KK	Потребная электрическая мощность	кВт	4,89	4,94	4,99
	ТЕХНИЧЕСКИЕ ХАРАКТЕРИСТИКИ				
G3OC	Площадь застройки	м2	6,36	6,36	6,36
G3NB	Объем строительный	м3	75,I6	90,46	I05,76
	в том числе:				
	подземной части	"	I3,36	I3,36	I3,36
	Полезная емкость	"	I00	I00	I00

ВОДОНАПОРНЫЕ БАШНИ СО СБОРНЫМ ЖЕЛЕЗОБЕТОННЫМ СТВОЛОМ И СТАЛЬНЫМ БАКОМ ЦИЛИНДРИЧЕСКОЙ ФОРМЫ ЕМКОСТЬЮ I00м3, ВЫСОТОЙ ДО ДНА БАКА I2,I5,I8 М	ТИПОВОЙ ПРОЕКТ 90I-5-35.85	Лист 2 Страница 3

ДОПОЛНИТЕЛЬНЫЕ ДАННЫЕ

Сметная документация составлена в нормах и ценах I984 года. Разработан вариант с расчетной зимней температурой - 27 °С, скоростным напором ветра 45 кгс/м2, весом снегового покрова I00 кгс/м2.

За расчетный показатель принят I м3 полезной емкости.

B7EA СОСТАВ ПРОЕКТНОЙ ДОКУМЕНТАЦИИ

Альбом I - Архитектурно-строительные решения, технологическая, электротехническая части и автоматика

Альбом II - Стальной цилиндрической формы бак емкостью I00 м3. Чертежи КМ

Альбом III - Спецификации оборудования

Альбом IУ - Ведомости потребности в материалах

Альбом У - Сметы

ПРИМЕНЯЕМЫЕ ПРОЕКТЫ:

Типовой проект 90I-5-33.85 Водонапорные башни со сборным железобетонным стволом и стальным баком цилиндрической формы емкостью 50 м3, высотой до дна бака I2, I5, I8, 2I, 24, 27, 30 м альбом II - строительные изделия

Объем проектных материалов, приведенных к формату А4 - 468 форматок

B7BA АВТОР ПРОЕКТА "Латвгипросельстрой", 226900, г.Рига, ГСП, пл.Дома, 4

B7HA УТВЕРЖДЕНИЕ Утвержден Госстроем Латвийской ССР, приказ № I25 от I3.08.84. Введен в действие институтом "Латвгипросельстрой ", приказ № I320-А от I0.09.84. Срок действия - I995 год

B7KA ПОСТАВЩИК Минский филиал ЦИТП, 220600, г.Минск, ул.К.Маркса, 32

Инв. №
Катал.л. № 052I35

ВОДОНАПОРНЫЕ БАШНИ СО СБОРНЫМ ЖЕЛЕЗОБЕТОННЫМ СТВОЛОМ И СТАЛЬНЫМ БАКОМ ЦИЛИНДРИЧЕСКОЙ ФОРМЫ ЕМКОСТЬЮ I00 М3, ВЫСОТОЙ ДО ДНА БАКА I2, I5, I8 М	ТИПОВОЙ ПРОЕКТ 90I-5-35.85	Лист 2 Страница 3

ДОПОЛНИТЕЛЬНЫЕ ДАННЫЕ

Сметная документация составлена в нормах и ценах I984 года. Разработан вариант с расчетной зимней температурой - 27°С, скоростным напором ветра 45 кгс/м2, весом снегового покрова I00 кгс/м2.

За расчетный показатель принят I м3 полезной емкости.

B7EA СОСТАВ ПРОЕКТНОЙ ДОКУМЕНТАЦИИ

Альбом I	- Архитектурно-строительные решения, технологическая, электротехническая части и автоматика
Альбом II	- Стальной цилиндрической формы бак емкостью I00 м3. Чертежи КМ
Альбом III	- Спецификации оборудования
Альбом IУ	- Ведомости потребности в материалах
Альбом У	- Сметы
Альбом УI	- Показатели результатов применения научно-технических достижений в строительных решениях

Объем проектных материалов, приведенных к формату А4 - 468 форматок

B7BA АВТОР ПРОЕКТА "Латгипросельстрой", г.Рига, пл. I7 июня, 4

B7HA УТВЕРЖДЕНИЕ Утвержден Госстроем Латвийской ССР, приказ № I25 от I3.08.84
Введен в действие институтом "Латгипросельстрой"
приказ № I320-А от I0.09.84
Срок действия - I995 год

B7KA ПОСТАВЩИК Институт "Латгипросельстрой", 226900, г.Рига, пл.I7 июня, 4

gost.e-ecolog.ru

Инв. №
Катал.л. № 052I35