СССР	СТРОИТЕЛЬНЫЙ КАТАЛОГ ЧАСТЬ 2 ТИПОВЫЕ ПРОЕКТЫ ПРЕДПРИЯТИЙ, ЗДАНИЙ И СООРУЖЕНИЙ	ТИПОВЫЕ ПРОЕКТНЫЕ РЕШЕНИЯ 901-02-143.85 УДК 628.12.001.2
ЦИТП	НАСОСНЫЕ СТАНЦИИ ПОДЗЕМНОГО ТИПА НА ВОДОЗАБОРНЫХ СКВАЖИНАХ С НАСОСАМИ ЭЦВ ПРОИЗВОДИТЕЛЬНОСТЬЮ ОТ 90 м^3/ч ДО 375 м^3/ч	0JQF
АВГУСТ 1985		На 2 листах На 4 страницах Страница I

РАЗРЕЗ 2-2

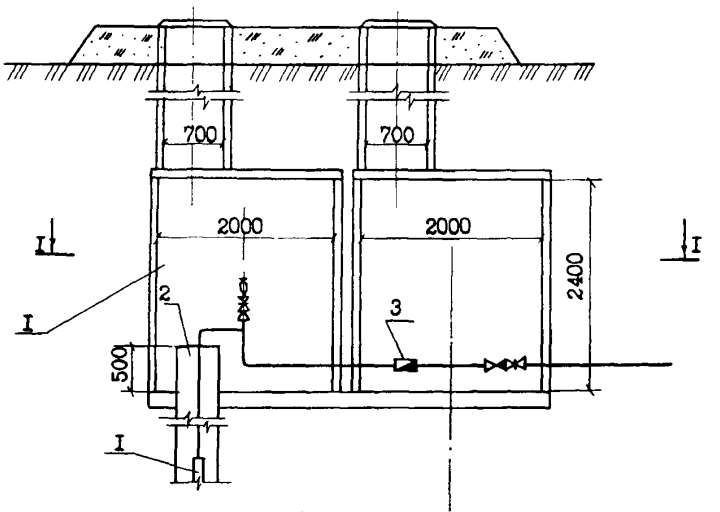

РАЗРЕЗ I-I

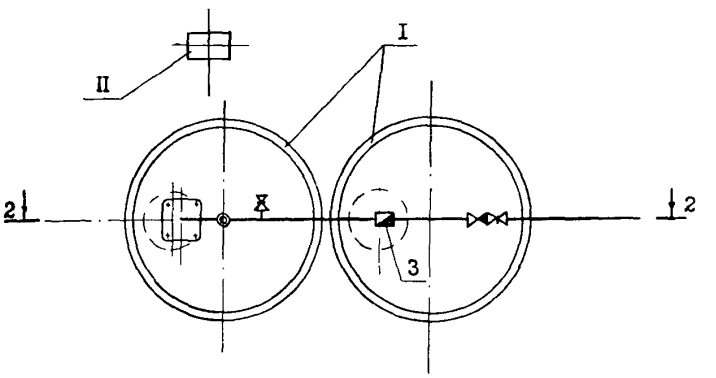

ЭКСПЛИКАЦИЯ СООРУЖЕНИЙ

Номер	Наименование
I	Насосная станция
II	Ящик управления насосным агрегатом

ЭКСПЛИКАЦИЯ ОБОРУДОВАНИЯ

Поз.	Наименование	Кол.
I	Скважинный насос	I
2	Оголовок герметизированный	I
3	Счетчик воды	I

gost.e-ecolog.ru

НАСОСНЫЕ СТАНЦИИ ПОДЗЕМНОГО ТИПА НА ВОДОЗАБОРНЫХ СКВАЖИНАХ С НАСОСАМИ ЭЦВ ПРОИЗВОДИТЕЛЬНОСТЬЮ от 90 до 375 м³/ч	ТИПОВЫЕ ПРОЕКТНЫЕ РЕШЕНИЯ 901-02-143.85	Лист I Страница 2

D1AA ТЕХНИЧЕСКАЯ ХАРАКТЕРИСТИКА

Насосные станции предназначены для забора воды из скважин в системах хозяйственно-питьевого, производственного и противопожарного водоснабжения. Насосные станции запроектированы на две производительности: от 90 м³/ч до 150 м³/ч и от 125 м³/ч до 375 м³/ч.

В состав сооружений насосных станций входят:

а/ 2 подземные камеры насосной станции;

б/ ящик управления насосными агрегатами.

D2BA СТРОИТЕЛЬНЫЕ КОНСТРУКЦИИ И ИЗДЕЛИЯ

Фундаменты - монолитный железобетон М 150
Стены - стеновые кольца по серии 3.820-9 выпуск I. Типоразмеров - 2
Плиты перекрытия, опорные кольца и кольца горловины - по серии 3.900-3 выпуск 7. Типоразмеров - 3.
Горловины камер перекрываются чугунными люками по ГОСТ 3634-79.
Наибольшая масса монтажного элемента (плита перекрытия) - I,28 т

J3NB ВЕС СНЕГОВОГО ПОКРОВА

I00 кгс/м2
0,98 кПа

N1BD РАСЧЕТНАЯ ТЕМПЕРАТУРА НАРУЖНОГО ВОЗДУХА

от - 40°С до +40°С

G2DD КЛИМАТИЧЕСКИЕ РАЙОНЫ И ПОДРАЙОНЫ СССР

IВ, IД, IIБ, IIВ, IIГ, III, IУ

G2EE ИНЖЕНЕРНО-ГЕОЛОГИЧЕСКИЕ УСЛОВИЯ

Обычные

G3D T ТЕХНОЛОГИЧЕСКИЙ ПРОЦЕСС

В качестве водоподъемного оборудования применены скважинные насосы марки ЭЦВ с погружными электродвигателями.

Автоматическое местное и дистанционное управление в режиме водоподъема обеспечивает устройство "Каскад", состоящее из ящика управления и датчиков.

C3GA ИНЖЕНЕРНОЕ ОБОРУДОВАНИЕ

Вентиляция - естественная

Электроснабжение - от электросети 380/220В

НАСОСНЫЕ СТАНЦИИ ПОДЗЕМНОГО ТИПА НА ВОДОЗАБОРНЫХ СКВАЖИНАХ С НАСОСАМИ ЭЦВ ПРОИЗВОДИТЕЛЬНОСТЬЮ ОТ 90м³/ч до 375 м³/ч	ТИПОВЫЕ ПРОЕКТНЫЕ РЕШЕНИЯ 90I-02-I43.85	Лист 2 Страница 3

Наименование			Производительность 90 - I50 м³/ч		I25 + 375 м³/ч	
			Всего	Удельный показатель	Всего	Удельный показатель
V1IA	СТОИМОСТЬ					
V1IB	Общая сметная стоимость	тыс.руб.	4,29	-	5,I9	-
	в том числе:					
V1IL	Строительно-монтажных работ	-"-	I,97	-	2,4	-
V1I O	Оборудования	тыс.руб.	2,32	-	2,79	-
V1IV	Стоимость общая на расчетный показатель	руб.	-	28,6	-	I3,84
V1JA	ТРУДОЕМКОСТЬ					
V1JF	Построечные трудовые затраты	чел.-дн.	54,87	-	66,98	-
V1JV	То же, на расчетный показатель	чел.-дн.	-	0,3658	-	0,I786
V1KA	РАСХОДЫ					
V1KB	Расход строительных материалов.					
	Цемент	т	2,52	-	2,52	-
	Цемент, приведенный к М400	"	2,40	-	2,40	-
	То же, на расчетный показатель	"	-	0,0I6	-	0,006
	Сталь	"	0,4I	-	0,4I	-
	Сталь, приведенная к классам А-I и С 38/23	"	0,47	-	0,47	-
	То же, на расчетный показатель	"	-	0,003	-	0,00I3
	Бетон и железобетон	м³	I0,88	-	I0,88	-
	в том числе					
	монолитный	"	6,90	-	6,90	-
	сборный	"	3,98	-	3,98	-
	То же, на расчетный показатель	"	-	0,073	-	0,029
	Лесоматериалы	"	0,035	-	0,035	-
	Лесоматериалы, приведенные к круглому лесу	"	0,05	-	0,05	-
	То же, на расчетный показатель	"	-	0,0003	-	0,000I3
	ТЕХНИЧЕСКИЕ ХАРАКТЕРИСТИКИ					
G3NB	Объем строительный	м³	I5,0	-	I5,0	-
V1NF	Объем строительный на расчетный показатель	"	-	0,I0	-	0,I0
G30C	Площадь застройки (вместе с зоной санитарной охраны)	м2	I0000	-	I0000	-
V10K	То же, на расчетный показатель	м2	-	66,7	-	26,7

НАСОСНЫЕ СТАНЦИИ ПОДЗЕМНОГО ТИПА НА ВОДОЗАБОРНЫХ СКВАЖИНАХ С НАСОСАМИ ЭЦВ ПРОИЗВОДИТЕЛЬНОСТЬЮ ОТ 90 м³/ч ДО 375 м³/ч	ТИПОВЫЕ ПРОЕКТНЫЕ РЕШЕНИЯ 901-02-143.85	Лист 2 Страница 4

ДОПОЛНИТЕЛЬНЫЕ ДАННЫЕ

Типовой проект разработан взамен типового проекта 901-2-116. В проекте имеются материалы для применения его в районах с сейсмичностью до 8 баллов. За расчетную единицу принят 1м³/ч воды. Расчетных единиц соответственно 150 и 375.
Сметы составлены в нормах и ценах, введенных с 1 января 1984 года.

B7EA СОСТАВ ПРОЕКТНОЙ ДОКУМЕНТАЦИИ

Альбом I- Пояснительная записка. Генеральный план. Технологические решения. Конструкции железобетонные. Строительные изделия. Отопления и вентиляция.

Альбом II- Электрооборудование и автоматизация.

Альбом III- Спецификации оборудования.

Альбом IУ- Ведомости потребности в материалах.

Альбом У- Сметы.

Часть 1. Насосная станция производительностью от 90 до 150 м³/ч

Часть 2 Насосная станция производительностью от 125 до 375 м³/ч.

Объем проектных материалов, приведенных к формату A_4, - 240 форматок

B7EA АВТОР ПРОЕКТА Союзгипроводхоз им. Е.Е.Алексеевского
129344, Москва, Енисейская, 2

B7HA УТВЕРЖДЕНИЕ Утверждены Минводхозом СССР
протокол № 598 от 27.12. 1984г.,
Введены в действие Союзгипроводхозом
приказ № 13 от 22.01.85г.
Срок действия 1990 год

B7KA ПОСТАВЩИК Свердловский филиал ЦИТП,
620062 г.Свердловск, ул.Чебышева,4

Инв, № 20436
Катал. л. № 051699

gost.e-ecolog.ru