	НАСОСНЫЕ СТАНЦИИ НА ТРУБЧАТЫХ КОЛОДЦАХ С НАСОСАМИ ЭЦВ ПРОИЗВОДИТЕЛЬНОСТЬЮ ДО 375 $м^3$/Ч ДЛЯ ВЕРТИКАЛЬНОГО ДРЕНАЖА	ПАСПОРТ ТИПОВОЙ ПРОЕКТ 901-2-108 УДК 628.12
ЧАСТЬ 2 Раздел 9 Группа 901-2	Область применения -районы с обычными геологическими условиями. Расчетная температура наружного воздуха-20°,-30°,-40°С Вес снегового покрова -100 кгс/$м^2$ Скоростной напор ветра-45 кгс/$м^2$ Класс сооружения - II Степень огнестойкости - II Степень долговечности - II	Разработан институтом "Союзгипроводхоз" 129344 Москва, Енисейская, 2 Утвержден Минводхозом СССР Протокол №301 от 6.06.78г Введен в действие Минводхозом СССР Приказ №70 от 29.02.80г Действует с июня 1980 г. (И-6-80)

РАЗРЕЗ 1-1

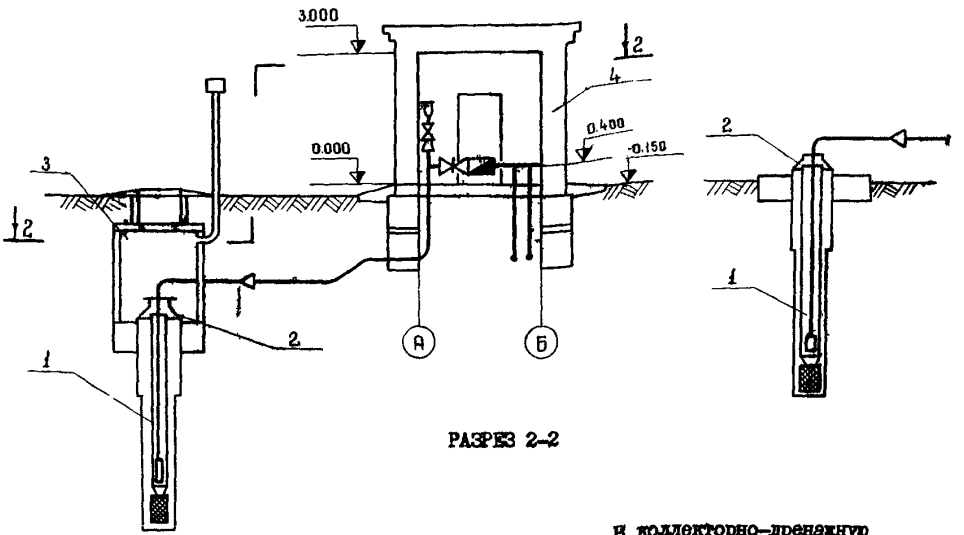

РАЗРЕЗ 2-2

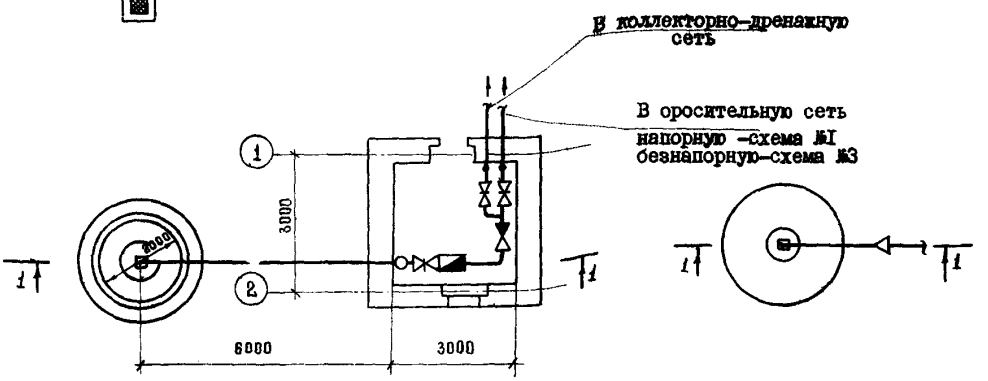

ЭКСПЛИКАЦИЯ СООРУЖЕНИЙ ДЛЯ СХЕМ №1,3

1. Трубчатый колодец
2. Оголовок
3. Подземная камера
4. Здание управления насосным оборудованием

ЭКСПЛИКАЦИЯ СООРУЖЕНИЙ ДЛЯ СХЕМ №2,4

1. Трубчатый колодец
2. Оголовок
3. Здание управления насосным оборудованием

На 2-х страницах, страница 1

gost.e-ecolog.ru

ОПИСАНИЕ ПРОЕКТА

Насосные станции на трубчатых колодцах с насосами ЭЦВ для вертикального дренажа применяются в системах вертикального дренажа и водопонижения, когда дренажные воды используются для питьевого водоснабжения.

Насосная станция оборудована: погружным насосом ЭЦВ мощностью до 45 квт, станцией управления насосом, расходомером, водопроводной арматурой.

Оборудование размещено в здании управления высотой 3м, размером в плане 3х3м. Оголовок трубчатого колодца размещен в подземной камере диаметром 2м.

ОСНОВНЫЕ ПОКАЗАТЕЛИ

ОБЪЕМ		
строительный	$м^3$	60,20
на расчетную единицу	"	I,I6
ПЛОЩАДЬ		
застройки	$м^2$	25,70
на расчетную единицу	"	0,07
ТРУДОВЫЕ ЗАТРАТЫ		
на сооружение	чел.дн.	9I,82
" $Iм^3$ здания	"	I,52
" расчетную единицу	"	0,24
РАСХОД МАТЕРИАЛОВ		
цемента, приведенного к М-400	т	2,93
на расчетную единицу	"	0,008
стали	"	0,87
стали, приведенной к А-I	"	0,87
на расчетную единицу	"	0,002
железобетона	$м^3$	3,3I
в том числе сборного	"	3,3I
бетона	"	I3,52
в том числе сборного	"	5,I6
кирпича	тыс.шт.	6,23
СМЕТНАЯ СТОИМОСТЬ		
с насосом ЭЦВI2-375-30 расходомером 4РИМ-200-I		
общая	тыс.руб.	7,06
на расчетную единицу	"	0,0I9
строительно-монт.работ	"	3,93
на расчетную единицу	"	0,0I0
оборудования	"	3,I3
$Iм^3$ здания	руб	65,28

СТРОИТЕЛЬНЫЕ КОНСТРУКЦИИ

Здание насосной станции

Фундаменты-из сборных блоков по ГОСТ I3579-78 -3 типоразмера и из перемычек по серии I.I39-I, вып.I -2 типоразмера

стены -кирпичные

покрытие-сборное железобетонное по серии I.I4I-I, вып.I0; типоразмер -1

кровля -рулонная четырехслойная

полы-керамическая плитка

Подземная камера дана в вариантах:

I -из сборных железобетонных элементов по серии 3.900-3 вып.7 -3 типоразмера

2-из монолитного бетона марки I50

3-из кирпича марки I00

Плита перекрытия во всех вариантах по серии 3.900-3, вып.7.

Днище и оголовок-из монолитного бетона марки I00 (для I и 3 варианта) и марки I50 (для 2 варианта).

Люк диаметром Iм-сварной конструкции индивидуального изготовления.

Наибольшая масса конструкции-панель перекрытия-I,43т.

ИНЖЕНЕРНОЕ ОБОРУДОВАНИЕ

Отопление -электрическое

Вентиляция-естественная

Электроснабжение-от сети напряжением 380/220в.

ДОПОЛНИТЕЛЬНЫЕ ДАННЫЕ

Основные показатели приведены для условий строительства при расчетной температуре наружного воздуха минус 30°С.

Расход основных материалов приведен для варианта с подземной камерой из сборного железобетона. За расчетную единицу принят I $м^3$/ч (расчетных единиц -375)

Срок действия типового проекта 90I-2-I08-I985г. (Установлен приказом Минводхоза СССР №70 от 29.02.80г.)

СОСТАВ ПРОЕКТА

АЛЬБОМ I - Общая пояснительная записка (из типового проекта 90I-2-I06)

АЛЬБОМ II - Технологические чертежи. Нестандартизированное оборудование

АЛЬБОМ III - Генеральный план и транспорт. Архитектурно-строительные решения. Конструкции железобетонные. Отопление и вентиляция.

АЛЬБОМ IУ - Электрооборудование и автоматизация

АЛЬБОМ У - Заказные спецификации

АЛЬБОМ УI - Сметы

Объем проектных материалов - 308 форматок

Проект распространяет: Свердловский филиал ЦИТП 620062, Свердловск областной, 62 ВТУЗ-городок, ул. Генеральская, 3а

Инв.№ I6 53I
Пасп.№ 04I983

Типовой проект 90I-2-I08

Союзводоканалпроект

	КОТЕЛЬНАЯ С ЧЕТЫРЬМЯ КОТЛАМИ ДЕ-6,5-14ГМ (ОТОПИТЕЛЬНО-ПРОИЗВОДСТВЕННАЯ, СИСТЕМА ТЕПЛОСНАБЖЕНИЯ ЗАКРЫТАЯ). ТОПЛИВО – ГАЗ ИЛИ МАЗУТ.	ПАСПОРТ ТИПОВОЙ ПРОЕКТ 903-I-I69 УДК 697.442
ЧАСТЬ 2 Раздел 9 Группа 903-I	Область применения – районы с обычными геологическими условиями и расчетной температурой наружного воздуха – 20°С, –30°С, –40°С. Вес снегового покрова – 50, 70, I00, I50 кгс/м2 Скоростной напор ветра – 27; 35; 45; 55 кгс/м2 Класс здания – II. Степень огнестойкости – II. Степень долговечности – II.	Разработан Горьковским отделением ГПИ "Сантехпроект" Главпромстройпроекта Госстроя СССР г. Горький 603005 ул. Дзержинского, 26. Утвержден и введен в действие ГПИ "Сантехпроект" Приказ № I76 от I5.II.1979г Действует с июня I980 г. (И-6-80)

ГЕНПЛАН

ТОПЛИВО – ГАЗ

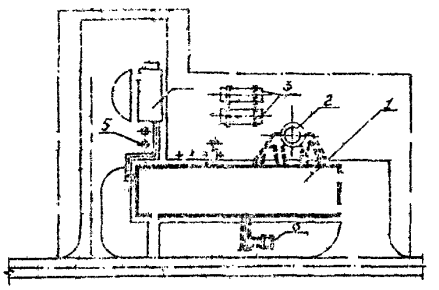

ТОПЛИВО – МАЗУТ

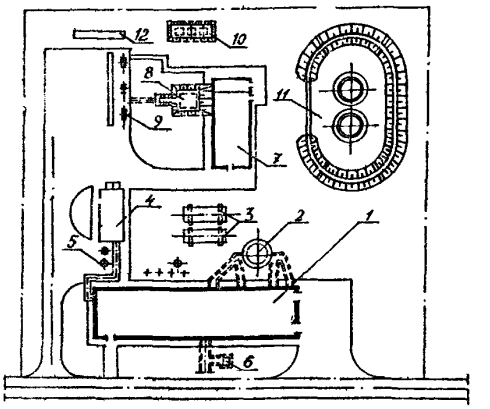

ПЕРЕЧЕНЬ ОСНОВНЫХ ЗДАНИЙ И СООРУЖЕНИЙ

№№ пп	Наименование	Площадь застройки в м2	Строит. объем в м3	Сметная стоимость в тыс.руб.	№№ типовых проектов
I	Здание котельной	600	3670	267,67 / 265,0I	т.п. 903-I-I69
2	Дымовая труба	–	–	I2,64	т.п. 907-2-I95
3	Бака-аккумуляторы V = 75 м3	–	–	2,02	т.п. 704-I-III
4	Склад реагентов	89	463	I6,78	т.п. 903-I-I53
5	Продувочный колодец	–	–	I,98	т.п.903-I-I69
6	Мазутонасосная с приёмной ёмкостью и автосливом	I64,4	87I,6	76,25	т.п. 903-2-I0
7	Резервуар [illegible] присадки V = 6 м3 (3 шт.)	–	–	0,68	т.п. 704-I-I07
8	Резервуар стальной наземный ёмк. I00 м3 (2 шт.)	–	–	I3,I4	т.п. 704-I-49
9	Нефтеуловитель	25	I03	5,89	т.п. 902-2-I57

На 7 страницах. Страница I

ОПИСАНИЕ ПРОЕКТА

Типовой проект № 903_I-I69 котельной с четырьмя котлами ДЕ-6,5-I4ГМ предназначен для централизованного теплоснабжения систем отопления, вентиляции, горячего водоснабжения и пароснабжения промышленных предприятий и зданий гражданского назначения.

Основное топливо - газ или мазут. В частях проекта - тепломеханической и автоматизации - для разных видов топлива разработаны отдельные альбомы. Остальные альбомы проекта разработаны для обоих видов топлива.

Котельная отопительно-производственная, система теплоснабжения - закрытая.

Расчетные тепловые нагрузки в % от количества отпускаемого тепла:

а) отопление и вентиляция - 65 % ;

б) технологическое пароснабжение - 25 % ;

в) горячее водоснабжение - I0 % .

Для варианта с топливом - мазут в комплекс котельной включено мазутохозяйство с наземными резервуарами по типовому проекту № 903-2-I0. При необходимости подземного хранения потребуется применение другого проекта мазутохозяйства, разработка которого ведется Латгипропромом.

ПЛАН НА ОТМ. 3.300 И 3.600

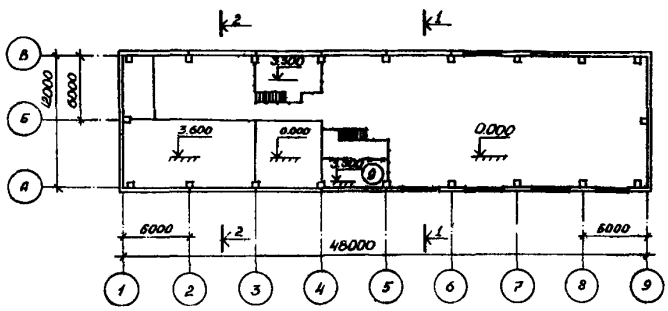

РАЗРЕЗ I-I

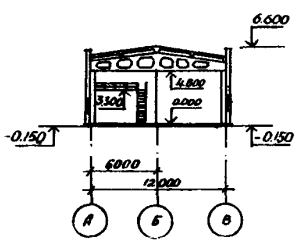

ПЛАН НА ОТМ. 0.000

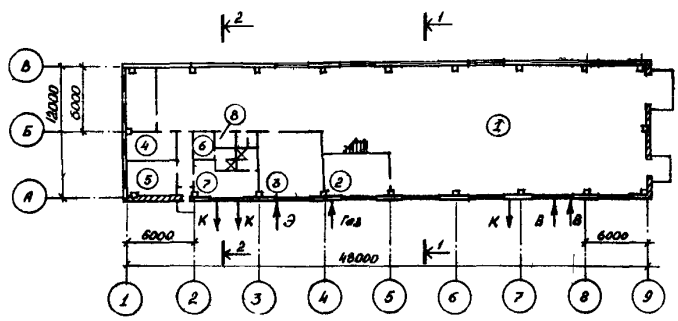

РАЗРЕЗ 2-2

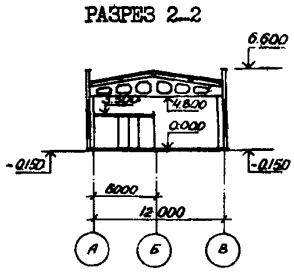

ЭКСПЛИКАЦИЯ

I. Котельный зал	436,6 м2	6. Женский гардероб	5,3 м2
2. Помещение КИП и А	25,8 -"-	7. Мужской гардероб	I5,45 -"-
3. П С У	33,7 -"-	8. Комната уборочного инвентаря	2,7 -"-
4. Лаборатория	I2,25 -"-	9. Г Р У	I7,6 -"-
5. Комната приёма пищи	II,6 -"-		

gost.e-ecolog.ru