СК-3	СТРОИТЕЛЬНЫЙ КАТАЛОГ Часть 3 Строительные конструкции, изделия и узлы зданий и сооружений	Серия 5.904.9-80.14 Выпуск 0
Россия	СИСТЕМЫ ОГНЕЗАЩИТЫ ВОЗДУХОВОДОВ СИСТЕМ ВЕНТИЛЯЦИИ И ДЫМОУДАЛЕНИЯ ОГНЕСПАС	Разработан ОАО "Теплопроект" Свидетельство СРО № П-084/281209-094
ОАО ЦИТП		
май 2014		На 2 страницах Страница 1

Крепление системы ОГНЕСПАС ВЕНТ

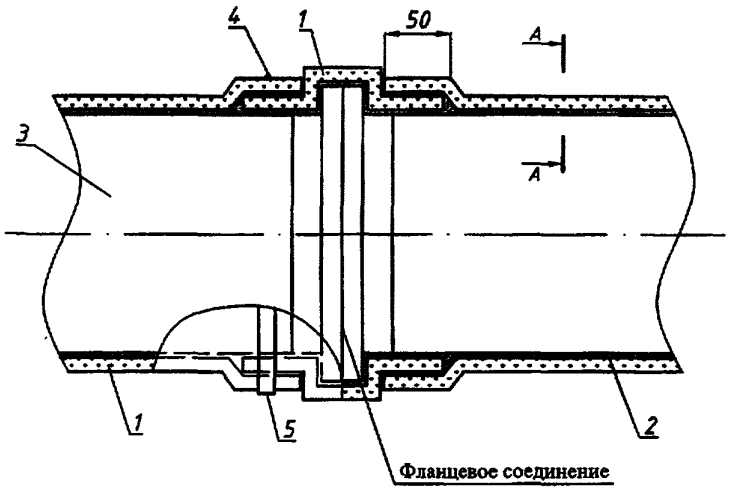

1. Материал огнезащитный МБОР
2. Температуростойкий состав «Брауз» (Brause)
3. Корпус воздуховода
4. Хомут из нихромовой проволоки*
5. Алюминиевый или металлизированный скотч*

* по желанию заказчика

ТЕХНИЧЕСКАЯ ХАРАКТЕРИСТИКА

В серии разработаны конструктивные решения огнезащиты воздуховодов систем вентиляции и дымоудаления:

- система огнезащиты ОГНЕСПАС ВЕНТИ
- система огнезащиты ОГНЕСПАС ВЕНТ

В качестве основного огнезащитного покрытия используются следующие материалы :

в системе ОГНЕСПАС ВЕНТ:

1. Материал вязально-прошивной базальтовый огнезащитный рулонный МВБОР ТУ 5769-001-88726928-2012
2. Материал прошивной базальтовый огнезащитный рулонный ТИБ 1Ф ТУ 21-23-299-2006
3. Температуростойкий состав «Брауз» (Brause) (Стандарт организации СТО 14053268-001-2012)

Формат А4

gost.e-ecolog.ru

в системе ОГНЕСПАС ВЕНТИ:

1. Материал прошивной базальтовый огнезащитный рулонный ТИБ 1Ф ТУ 21-23-299-2006

Для монтажа системы ОГНЕСПАС ВЕНТ применяются бандажи из металлической сетки ; бандажи из стальной проволоки; приварные штифты с шайбами.

УКАЗАНИЯ ПО ПРИМЕНЕНИЮ

Системы Огнеспас применяются в зданиях и сооружениях любого типа и назначения , в том числе в торговых центрах, кинотеатрах, медицинских и детских дошкольных учреждениях, предприятиях общественного питания и пищевого производства .

Требуемые пределы огнестойкости транзитных воздуховодов и коллекторов систем любого назначения на всем протяжении от места пересечения противопожарной преграды (стены, перегородки, перекрытия) обслуживаемого помещения до помещения венткамеры принимаются в соответствии с п.7.11.8 СНиП 41-01-2003 «Отопление, вентиляция и кондиционирование».

СОСТАВ ПРОЕКТНОЙ ДОКУМЕНТАЦИИ

Таблица 1

Обозначение выпуска	Наименование выпуска
Выпуск 0.	Рекомендации по применению. Материалы для проектирования.

Полный объем материалов, приведенный к формату А4 - 28 форматок.

АВТОР	ОАО "Теплопроект" 129327, г.Москва, ул. Коминтерна, д. 7, корп.2
УТВЕРЖДЕНИЕ	ООО "ВЦИС" приказ от 23.10.11 №211 срок действия - 2018 г.
ВВЕДЕНИЕ В ДЕЙСТВИЕ	ОАО "Теплопроект" приказ от 23.10.13 №383
ПОСТАВЩИКИ ДОКУМЕНТАЦИИ	ОАО "ЦИТП им. Орджоникидзе" 127238, г.Москва,Дмитровское шоссе д.46,к.2 ООО "ВЦИС" 129327, г.Москва, ул. Коминтерна, д. 7, корп.2

Директор ООО "ВЦИС" Мясников А.Н.

Директор ОАО "Теплопроект" Мелех А.А.

Катал. л. № Ц000680

Формат А4

gost.e-ecolog.ru