ГОСУДАРСТВЕННЫЙ СТАНДАРТ
СОЮЗА ССР

ГИЛЬЗЫ КАБЕЛЬНЫЕ СОЕДИНИТЕЛЬНЫЕ АЛЮМИНИЕВЫЕ, ЗАКРЕПЛЯЕМЫЕ ОПРЕССОВКОЙ

КОНСТРУКЦИЯ И РАЗМЕРЫ

ГОСТ 23469.2—79

Издание официальное

Цена 3 коп.

ГОСУДАРСТВЕННЫЙ КОМИТЕТ СССР
ПО СТАНДАРТАМ
Москва

gost.e-ecolog.ru

РАЗРАБОТАН Министерством монтажных и специальных строительных работ СССР

ИСПОЛНИТЕЛЬ

В. Н. Алексеенко

ВНЕСЕН Министерством монтажных и специальных строительных работ СССР

Член Коллегии В. М. Орлов

УТВЕРЖДЕН И ВВЕДЕН В ДЕЙСТВИЕ Постановлением Государственного комитета СССР по стандартам от 31 января 1979 г. № 385

УДК 621.315.684:006.354 Группа Е77

ГОСУДАРСТВЕННЫЙ СТАНДАРТ СОЮЗА ССР

ГИЛЬЗЫ КАБЕЛЬНЫЕ СОЕДИНИТЕЛЬНЫЕ АЛЮМИНИЕВЫЕ, ЗАКРЕПЛЯЕМЫЕ ОПРЕССОВКОЙ

Конструкция и размеры

Aluminium connection cable slewes fastened by pressing. Constriction and sizes

ГОСТ 23469.2—79

Взамен ГОСТ 9691—68

Постановлением Государственного комитета СССР по стандартам от 31 января 1979 г. № 385 срок действия

Несоблюдение стандарта преследуется по закону

1. Настоящий стандарт распространяется на кабельные соединительные алюминиевые гильзы, закрепляемые опрессовкой и предназначенные для соединения проводов и кабелей с алюминиевыми жилами сечением от 16 до 300 мм^2 на напряжение до 10 кВ.

2. Основные размеры и расчетная масса гильз должны соответствовать указанным на чертеже и в таблице.

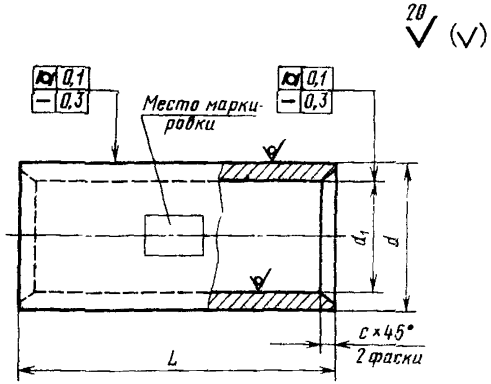

Издание официальное ★ Перепечатка воспрещена

© Издательство стандартов, 1979

Размеры в мм

Типоразмер	d	d_1	c	L		Расчетная масса 1000 шт., кг
				Номин.	Пред. откл.	
16—5,3	10	5,3	1,2	60	±1,0	8,5
25—7,1	12	7,1	1,3	63		12,1
35—8	14	8,0	1,5	71		17,0
50—9	16	9,0	1,8			25,3
70—11	18	11,0		80		33,0
70—12		12,0	1,5			29,0
95—13	20	13,0	1,8	85		41,1
120—14	22	14,0	2,0	100		58,0
150—16	24	16,0				64,5
150—17		17,0	1,8			58,2
185—18	26	18,0	2,0			73,0
185—19		19,0	1,8			65,7
240—20	28	20,0	2,0	110		85,0
240—22	30	22,0		120		101,0
300—24	34	24,0	2,5	140		162,1

Пример условного обозначения кабельной соединительной алюминиевой гильзы диаметром 12 мм для жилы сечением 70 мм^2:

Гильза 70—12 ГОСТ 23469.2—79

3. Гильзы должны изготавливаться из круглых тянутых алюминиевых труб марок АД0М и АД1М по ГОСТ 18475—73.

4. Основные размеры опрессованных гильз указаны в рекомендуемом приложении 1.

5. Обозначение типоразмеров гильз по настоящему стандарту и ГОСТ 9691—68 приведено в справочном приложении 2.

ПРИЛОЖЕНИЕ 1
Рекомендуемое

ОСНОВНЫЕ РАЗМЕРЫ ОПРЕССОВАННЫХ СОЕДИНЕНИЙ

Рекомендуемые размеры опрессованных соединений приведены в таблице и на чертеже.

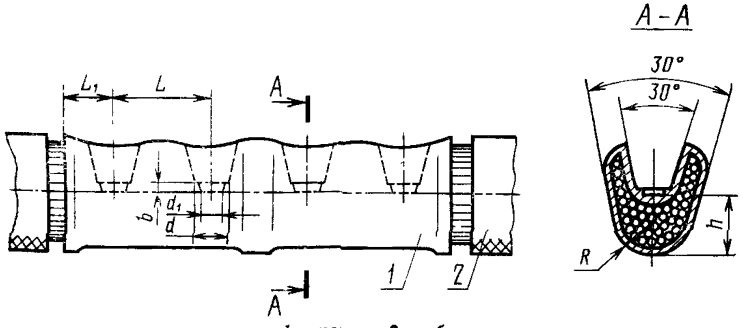

1—гильза; *2*—кабель.

Размеры в мм

Типоразмер	Сечение, мм², класс жилы по ГОСТ 22483—77	L	L_1	R	b	d	d_1	h
16—5,3	16I; 16II; 16III	12,5	10	5,0	1,5	4,5	2,0	5,5
25—7,1	16IV; 25I; 25II; 25III							
35—8	25IV; 35I; 35II; 35III		11	7,0		6,5	3,0	7,5
50—9	35IV; 50I; 50II							
70—11	50III; 70I; 70II; 70III	17,0	16	8,0	3,0	10,0	6,5	9,5
70—12	50IV; 95I							
95—13	70IV; 95II; 95III							
120—14	120I; 120II	20,0	19	10,0		11,5	8,0	11,5
150—16	95IV; 120III; 185I; 150II							
150—17	120V; 150I; 150III							
185—18	185II; 185III	24,0	22	12,5		14,5	9,0	12,5
185—19	150IV							
240—20	240I			15,0				14,0
240—22	240II							
300—24	185IV; 240IV; 300I; 300II	26,0	24		4,0	17,0	10,0	16,0

ПРИЛОЖЕНИЕ 2
Справочное

Обозначение типоразмеров гильз

ГОСТ 9691—68	ГОСТ 23469.2—79
ГА-5,4	16—5,3
ГА-7	25—7,1
ГА-8	35—8
ГА-9	50—9
ГА-11	70—11
ГА-12	70—12
ГА-13	95—13
ГА-14	120—14
ГА-16	150—16
ГА-17	150—17
ГА-18	185—18
ГА-19	185—19
ГА-20	240—20
ГА-22	240—22
—	300—24

Редактор *В. П. Огурцов*
Технический редактор *Л. Я. Митрофанова*
Корректор *М. А. Онопченко*

Сдано в набор 05.02.79 Подп. в печ. 02.04.79 0,375 п. л. 0,21 уч. -изд. л. Тир. 12000 Цена 3 коп.

Ордена «Знак Почета» Издательство стандартов. Москва, Д-557, Новопресненский пер., 3.
Калужская типография стандартов, ул. Московская, 256. Зак. 431

Изменение № 1 ГОСТ 23469.2—79 Гильзы кабельные соединительные алюминиевые, закрепляемые опрессовкой. Конструкция и размеры

Постановлением Государственного комитета СССР по стандартам от 16.12.86 № 3868 срок введения установлен

с 01.07.87

Пункт 2. Пример условного обозначения изложить в новой редакции: «Пример условного обозначения гильзы кабельной закрытой, предназначенной для соединения проводов и кабелей с жилами сечением 70 мм² с внутренним диаметром 12 мм, алюминиевой, вид покрытия хим. Н12, климатическое исполнение У, категория размещения 2:

Гильза 70—12—А хим. Н12—У2 ГОСТ 23469.2—79».

Пункт 3. Заменить ссылку: ГОСТ 18475—73 на ГОСТ 18475—82.

Пункт 5 исключить.

Стандарт дополнить пунктом — 6: «6. Остальные требования по ГОСТ 23469.0—81».

Приложение. Таблица. Графу «Сечение, мм², класс жилы по ГОСТ 22483—77» изложить в новой редакции:

Типоразмер	Сечение, мм², класс жилы по ГОСТ 22483—77
16—5,3	16, I; 16, II
25—7,1	16, III; 25, I; 25, II
35—8	25, III; 35, I; 35, II

(Продолжение см. с. 300)

Продолжение

Типоразмер	Сечение, мм², класс жилы по ГОСТ 22483—77
50—9	35, III; 50, I
70—11	50, II; 70, I; 70, II
70—12	50, III; 95, I
95—13	70, III; 95, II
120—14	120, I
150—16	95, III; 120, II; 185, I
150—17	120, III; 150, I; 150, II
185—18	185, II
185—19	150, III
240—20	240, I
240—22	240, II
300—24	185, III; 240, III; 300, I; 300, II

Приложение 2 исключить.

(ИУС № 3 1987 г.)

gost.e-ecolog.ru