	ГРАДИРНЯ С ВЕНТИЛЯТОРОМ 06-300 № I2,5 ПОПЕРЕЧНОТОЧНАЯ ОБЪЕМОМ 24 М3, КАРКАС И ОБШИВКА ИЗ АЛЮМИНИЕВО-МАГНИЕВЫХ СПЛАВОВ	ПАСПОРТ ТИПОВОЙ ПРОЕКТ № 90I-6-54 УДК624.97:621.175.3
ЧАСТЬ 2 Раздел 9 Группа 90I-6	Область применения - градирни предназначены для установки на зданиях с плоской кровлей высотой до 20 м. Расчетная температура наружного воздуха - 30°. Нормативная снеговая нагрузка - 200 кг/м2 Скоростной напор ветра - 55 кг/м2 Класс сооружения - П Степень огнестойкости - II Степень долговечности - II	Разработан институтом "Союзводоканалпроект" II7832 ГСП-I Москва, В-39I, пр.Вернадского, 29 Утвержден Главпромстройпроектом Госстроя СССР протокол № 90 от 20 декабря I976г. Введен в действие В/О Союзводоканалниипроект с I ноября I977г. Приказ № 283 от 26 октября 1977 г.

РАЗРЕЗ I-I

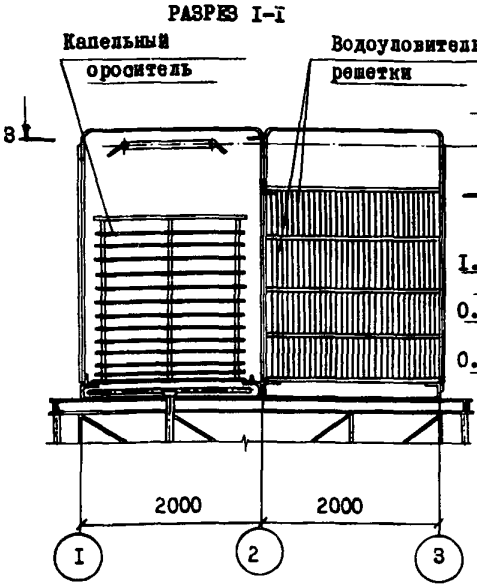

РАЗРЕЗ 2-2

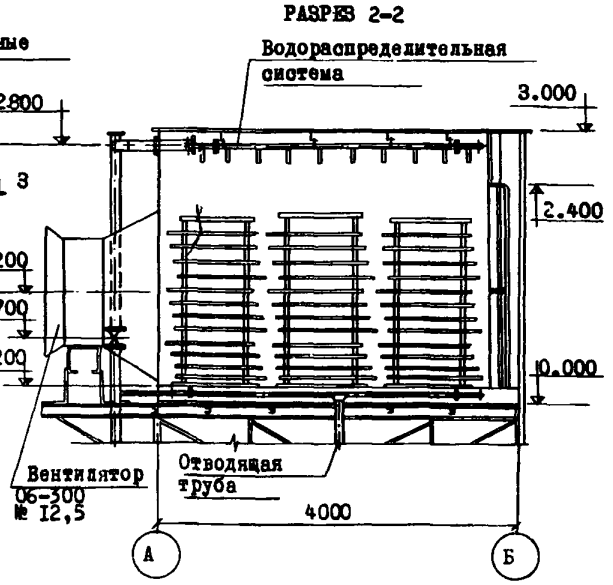

ВИД 3-3

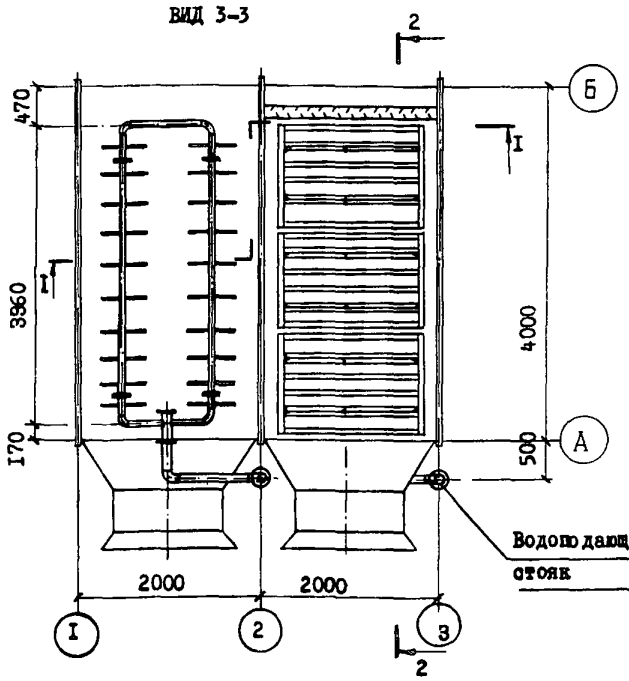

Количество секций	Размер градирни в плане, м.	Площадь орошения, м2
2	4x4	I6
3	4x6	24

На 2-х страницах, стр.I.

gost.e-ecolog.ru

ОПИСАНИЕ СООРУЖЕНИЙ

Градирни предназначаются для охлаждения оборотной воды, не содержащей самовозгорающихся, трудноудалимых примесей, с температурой не выше 65°С и концентрацией взвешенных веществ до I20 мг/л. Удельная гидравлическая нагрузка на I м^2 площади принимается от 4 до I2 м^3/час, в зависимости от требований к температуре охлажденной воды и климатологических параметров района строительства. Градирни состоят из металлического корпуса с боковыми стенками из профилированных листов, в котором размещено технологическое оборудование: водосборных поддонов и постамента с опорами под вентиляторы. Постамент и опоры - из стали. Остальные конструкции из алюминиевых сплавов.

ОСНОВНЫЕ ПОКАЗАТЕЛИ			
Число секций в градирнях		2	3
ОБЪЕМ строительный	м^3	9I	I2I
ПЛОЩАДЬ застройки	м^2	23,4	3I,2
РАСХОД МАТЕРИАЛОВ			
Стали (конструкции)	т	I,67	I,70
Алюминия (конструкции)	-"-	0,79	I,I4
Стали (на водопроводное оборудование)	-"-	0,46	0,69
Алюминия (технологическое оборудование)	-"-	0,38	0,56
СМЕТНАЯ СТОИМОСТЬ			
Общая	тыс. руб.	7,30	I0,44
Строительно-монтажных работ	-"-	6,75	9,72
Оборудования	-"-	0,55	0,72
I кв.м.площади градирни	-"-	0,46	0,44
ТРУДОВЫЕ ЗАТРАТЫ			
На сооружение градирен с водораспределительной системой из стальных труб.	ч-д	72,55	98,4
На сооружение градирен с водораспределительной системой из пластмассовых труб	-"-	77,8	I06,2
ЭКСПЛУАТАЦИОННЫЕ ПОКАЗАТЕЛИ			
Потребная мощность электроэнергии	квт	6	9

СТРОИТЕЛЬНЫЕ КОНСТРУКЦИИ

Боковые стенки корпуса из профилированных листов ЛАГ-2 из сплава АМг2П по ГОСТу 4784-74

Верх корпуса и поддон из плоских листов сплава АМг 2М по ГОСТу 4784-74.

Постамент и опоры под вентилятор из стали по ГОСТу 380-7I.

ТЕХНОЛОГИЧЕСКОЕ ОБОРУДОВАНИЕ

Вентиляторы 06-300 № I2,5 с электродвигателями А02-42-8, N = 3 квт

Блоки капельного оросителя и водоуловительные решетки из алюминиево-магниевых сплавов

Водораспределительная система из стальных труб ГОСТ I0704-76 (как вариант из полиэтиленовых труб ГОСТ I8599-73)

ИНЖЕНЕРНОЕ ОБОРУДОВАНИЕ

Электроснабжение от электросети напряжением 220/380 в.

СОСТАВ ПРОЕКТА

Альбом I	- Пояснительная записка. Детали и узлы.
Альбом II	- Двухсекционная градирня.
Альбом III	- Трехсекционная градирня.
Альбом IУ	- Двухсекционная градирня. Электротехническая часть.
Альбом У	- Трехсекционная градирня. Электротехническая часть.
Альбом УI	- Заказные спецификации.
Альбом УII	- Сметы.

Объем проектных материалов 335форматок

Проект распространяет: Центральный институт типового проектирования. I25878, Москва, А-445, ГСП, Смольная, 22

Инв. № I4547
Пасп.№ 036440

gost.e-ecolog.ru