	ГРАДИРНИ ОТКРЫТОГО ТИПА С КАПЕЛЬНЫМ ОРОСИТЕЛЕМ ПЛОЩАДЬЮ 4, 8, I2, I6, 32, 48, 64 и 80 м^2	ПАСПОРТ ТИПОВОЙ ПРОЕКТ № 90I-6-57 УДК624.97:621.175.3
ЧАСТЬ 2 Раздел 9 Группа 90I-6	Область применения - районы с обычными геологическими условиями Расчетная температура наружного воздуха -20,-30,-40°С Скоростной напор ветра - 55 кг/м^2 Класс сооружения - II Степень огнестойкости - III Степень долговечности - III	Разработан институтом Союзводоканалпроект II7832, ГСП-I, Москва пр.Вернадского, 29 Утвержден В/О Союзводоканалниипроект протокол № I00 от 7.XII.I977г. Введен в действие В/О Союзводоканалниипроект с 30 июня I978г. Приказ № 181 от 14 июня I978г.

РАЗРЕЗ I - I

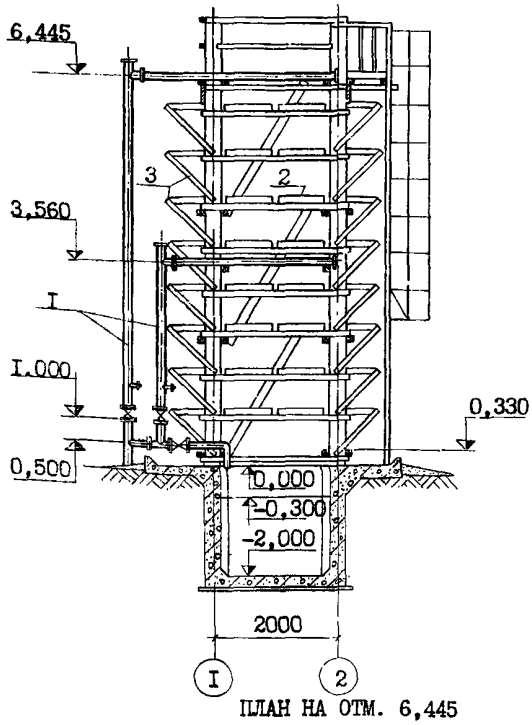

РАЗРЕЗ II - II

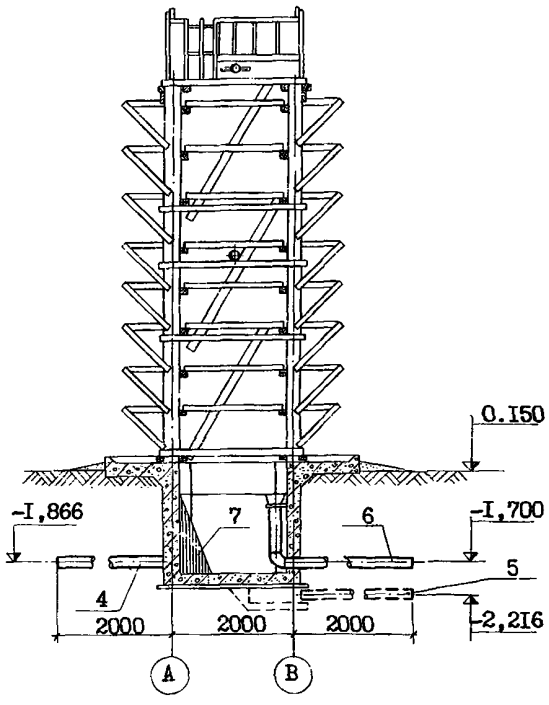

ПЛАН НА ОТМ. 6,445

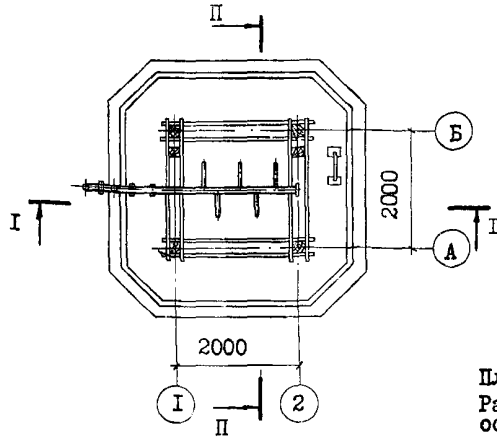

ЭКСПЛИКАЦИЯ

I - Водораспределительные системы
2 - Капельный ороситель из древесины
3 - Воздухонаправляющие щиты
4 - Отводящая труба
5 - Грязевая труба
6 - Переливная труба
7 - Защитная решетка

Размеры градирен

Площадь, м^2	4	8	I2	I6	32	48	64	80
Размеры в осях, м	2x2	2x4	2x6	4x4	4x8	4xI2	4xI6	4x20
Высота, м	6,4				8,2			

На 2-х страницах, стр.I

gost.e-ecolog.ru

ОПИСАНИЕ СООРУЖЕНИЙ

Градирни предназначаются для охлаждения оборотной воды, без самовозгорающихся и трудноудаляемых примесей, с температурой не выше 50°С и содержанием взвешенных веществ до 120 мг/л. Удельная гидравлическая нагрузка на 1 кв.м площади оросителя принимается от 3-х до 5-ти м³/ч в зависимости от требований к температуре охлажденной воды и климатологических параметров. Градирни состоят из подземной части-водосборного бассейна с трубами: отводящей, переливной и грязевой; наземной части-деревянного каркаса с воздухонаправляющими щитами, трубчатой водораспределительной системой и оросителем из щитов решетника. Щиты решетника в градирнях площадью 16,32,48,64,80 - в 10-ти ярусах.

ОСНОВНЫЕ ПОКАЗАТЕЛИ									
Площадь градирни	м²	4	8	12	16	32	48	64	80
ОБЪЕМ									
Строительный	м³	76	125	174	267	520	680	890	1100
ПЛОЩАДЬ									
Застройки	-"-	19	27	35	40	66	92	118	143
РАСХОД МАТЕРИАЛОВ									
Цемента	м³	2,24	3,26	4,29	4,45	7,01	9,57	12,22	14,89
Стали (конструкции)	т	0,86	1,13	1,29	1,41	1,91	2,54	3,12	3,74
в т.ч. арматурной		0,57	0,83	1,04	1,07	1,55	2,18	2,75	3,36
Стали (на водопроводное оборудование)	т	0,34	0,4	0,7	1,0	1,8	2,8	3,5	4,2
Железобетона	м³	7,0	10,2	13,4	13,9	21,9	29,9	39,2	46,5
Лесоматериалов	-"-	0,53	1,1	1,6	2,9	5,7	8,6	11,5	14,3
СМЕТНАЯ СТОИМОСТЬ									
Общая	тыс.руо.	2,14	2,91	3,79	4,60	7,17	9,85	12,31	15,03
Строительно-монтажных работ	-"-	2,14	2,91	3,79	4,60	7,17	9,67	12,13	14,77
Оборудования	-"-	-	-	-	-	-	0,18	0,18	0,26
1 м³ сооружения	-"-	28	23	22	17	14	14	14	13
ТРУДОВЫЕ ЗАТРАТЫ									
На сооружение	ч-д	29	41	53	65	97	129	161	194
На 1 м³ сооружения	-"-								

СТРОИТЕЛЬНЫЕ КОНСТРУКЦИИ

Каркас деревянный, воздухонаправляющие щиты - пиломатериалы: сосна 2 сорта по ГОСТ 8486-66
Водосборный бассейн - монолитный железобетон, бетон по специальным требованиям
Стремянка - стальная
Ограждение деревянное к стремянке - по серии I.459-2 выпуск -2 типоразмеров -2
Наибольший вес конструкций - 94 кг (колонна)

ДОПОЛНИТЕЛЬНЫЕ ДАННЫЕ

Основные показатели приведены для градирни с удельной гидравлической нагрузкой 4м³/ч м²
Срок действия проекта № 901-6- 57 1983 год. Установлен Главпромстройпроектом Госстроя СССР письмо от 20.I.78 № 19/5 - 289 Проект разработан взамен типового проекта №901-6-1

СОСТАВ ПРОЕКТА

Альбом I	Общие указания. Детали технологического оборудования	Альбом X	Чертежи узлов элементов конструкций изделий
Альбом II	Градирня площадью 4 м²	Альбом XI	Сметы на градирню площадью 4 м²
Альбом III	Градирня площадью 8 м²	Альбом XII	Сметы на градирню площадью 8 м²
Альбом IУ	Градирня площадью 12 м²	Альбом XIII	Сметы на градирню площадью 12 м²
Альбом У	Градирня площадью 16 м²	Альбом XIУ	Сметы на градирню площадью 16 м²
Альбом УI	Градирня площадью 32 м²	Альбом XУ	Сметы на градирню площадью 32 м²
Альбом УII	Градирня площадью 48 м²	Альбом XУI	Сметы на градирню площадью 48 м²
Альбом УIII	Градирня площадью 64 м²	Альбом XУII	Сметы на градирню площадью 64 м²
Альбом IX	Градирня площадью 80 м²	Альбом XУIII	Сметы на градирню площадью 80 м²

Объем проектных материалов 570 форматок

ПРОЕКТ РАСПРОСТРАНЯЕТ: Центральный институт типового проектирования
125878 Москва А-445, ГСП, Смольная 22

ТИПОВОЙ ПРОЕКТ 901-6-57

Инв. № 15433
Пасп.№ 038655

gost.e-ecolog.ru