	СТАНЦИЯ ОЧИСТКИ ВОДЫ ПОВЕРХНОСТНЫХ ИСТОЧНИКОВ С СОДЕРЖАНИЕМ ВЗВЕШЕННЫХ ВЕЩЕСТВ ДО 2500 мг/л ПРОИЗВОДИТЕЛЬНОСТЬЮ 5,0 тыс.м³/сутки С ВИХРЕВЫМ СМЕСИТЕЛЕМ	ПАСПОРТ ТИПОВОЙ ПРОЕКТ № 901-3-99 УДК628.32
ЧАСТЬ 2 Раздел 9 Группа 901-3	Область применения – районы с обычными геологическими условиями. Расчетная температура наружного воздуха -20°, -30°, -40°. Вес снегового покрова – 70, 100, 150 кгс/м² Скоростной напор ветра – 27 кгс/м² Класс сооружений – II Степень огнестойкости – II Степень долговечности – II	Разработан ЦНИИЭП инженерного оборудования 117279, г.Москва, Профсоюзная ул., 105а. Утвержден Госгражданстроем Приказ № 118 от 27.05.76г. Введен в действие институтом с 21.10.77г. Приказ № 103 от 22.09.77г.

СХЕМА ГЕНПЛАНА

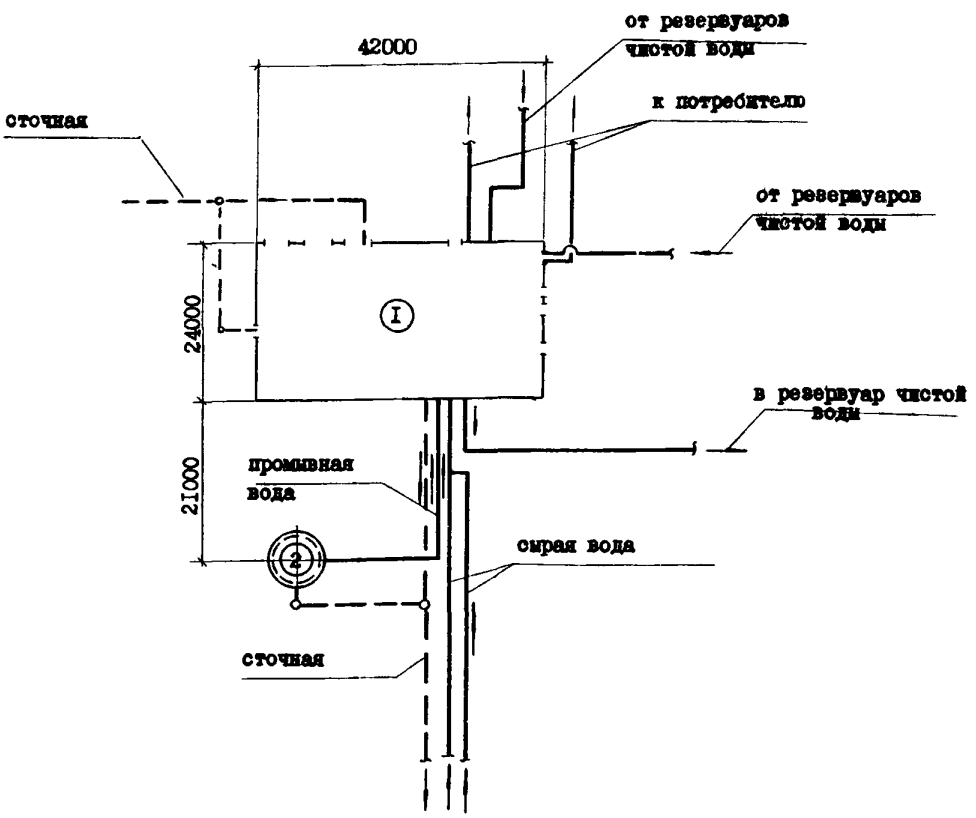

ПЕРЕЧЕНЬ ОСНОВНЫХ ЗДАНИЙ И СООРУЖЕНИЙ

№№ поз.	Наименование	Площадь застройки м²	Строительный объем м³	Сметная стоимость тыс.руб.	№ типового проекта
I.	Главный корпус	792	7645	277,68	901-3-99
2.	Башня для хранения промывной воды	14,2	227,2	15,71	901-3-24 альбом УI, УП/69

На 4 страницах, страница I.

gost.e-ecolog.ru

ОПИСАНИЕ ПРОЕКТА

Станция очистки воды с вихревым смесителем предназначена для подготовки воды поверхностных источников водоснабжения с содержанием взвешенных веществ до 2500 мг/л, цветностью до 150°.

Подготовка воды включает в себя: предварительное хлорирование, коагулирование с применением флокулянта, осветление в осветлителях со взвешенным осадком, окончательную очистку на скорых фильтрах и обеззараживание хлоргазом.

Промывка фильтров предусматривается от специальной водонапорной башни.

ОСНОВНЫЕ ПОКАЗАТЕЛИ КОМПЛЕКСА

Расход на комплекс

Воды	м³/сутки	590	Общее число работающих - 37
Тепла	ккал/час	396640	в том числе рабочих - 21
Потребная мощность электроэнергии	квт	192	Смен в сутки - 3
Коагулянта	т/сутки	1,43	
Жидкого хлора	"	0,034	
Флокулянта (ПАА)	"	0,054	

ДОПОЛНИТЕЛЬНЫЕ ДАННЫЕ

Проект разработан для обычных геологических условий. Показатели приведены для условий строительства при расчетной температуре наружного воздуха -30°С. Бытовые помещения разработаны согласно СНиП II-М.3-68.

С вводом в действие настоящего проекта типовой проект № 901-3-23 альбом.I,II,III,IV и V/70 исключить из числа действующих.

СОСТАВ ПРОЕКТА

Альбом I - Архитектурно-строительная часть
Альбом II - Технологическая и санитарно-техническая части
Альбом III - Электротехническая часть, связь и сигнализация
Альбом IV - Нестандартизированное оборудование и задание заводу-изготовителю
Альбом V - Заказные спецификации
Альбом VI - С м е т ы

ТИПОВОЙ ПРОЕКТ 901-3-99

Объем проектных материалов - 1128 форматок

Проект распространяет: Свердловский филиал ЦИТП, 620062, г.Свердловск, ВТУЗ городок, Генеральская ул., 3а.

Инв. №

Пасп. №038434

	СТАНЦИЯ ОЧИСТКИ ВОДЫ ПОВЕРХНОСТНЫХ ИСТОЧНИКОВ С СОДЕРЖАНИЕМ ВЗВЕШЕННЫХ ВЕЩЕСТВ ДО 2500 мг/л ПРОИЗВОДИТЕЛЬНОСТЬЮ 5,0 тыс.м^3/сутки С ВИХРЕВЫМ СМЕСИТЕЛЕМ. ГЛАВНЫЙ КОРПУС	ПАСПОРТ ТИПОВОЙ ПРОЕКТ № 901-3-99 УДК628.32
ЧАСТЬ 2 Раздел 9 Группа 901-3	Область применения - районы с обычными геологическими условиями. Расчетная температура наружного воздуха -20°, -30°, -40°. Вес снегового покрова - 70, 100, 150 кгс/м^2. Скоростной напор ветра - 27 кгс/м^2 Класс сооружений - II Степень огнестойкости - II Степень долговечности - II	Разработан ЦНИИЭП инженерного оборудования 117279, г.Москва, Профсоюзная ул., 105а. Утвержден Госгражданстроем Приказ № 118 от 27.05.76г. Введен в действие институтом с 21.10.77г. Приказ № 103 от 22.09.77г.

ФАСАД 8-I



ФАСАД А-Д

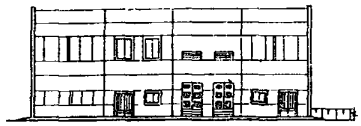

РАЗРЕЗ I-I

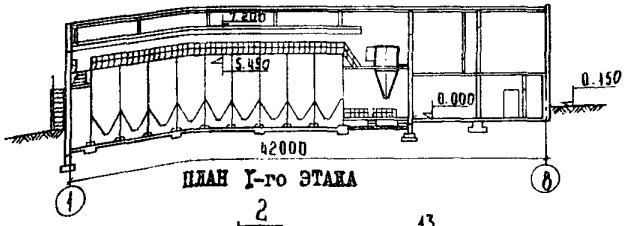

РАЗРЕЗ 2-2

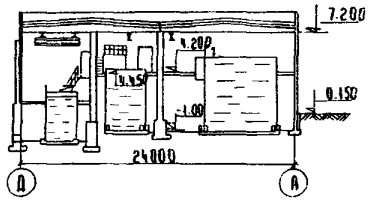

ПЛАН I-го ЭТАЖА

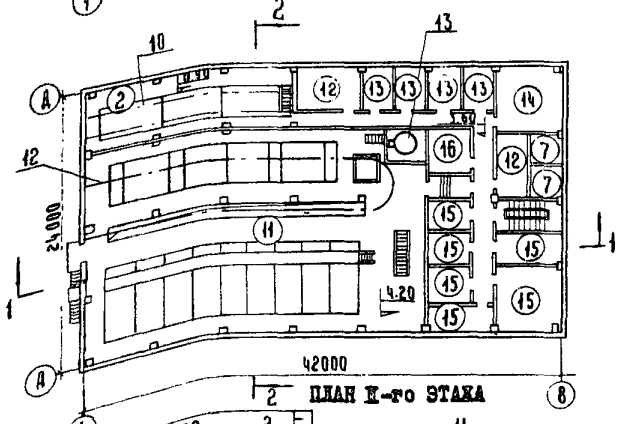

ПЛАН II-го ЭТАЖА

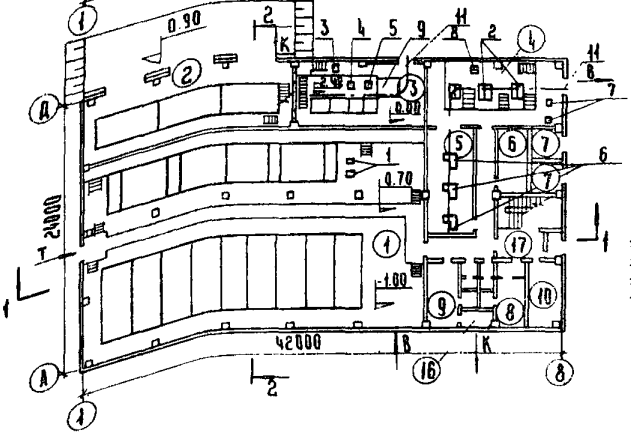

ЭКСПЛИКАЦИЯ ПОМЕЩЕНИЙ

I.	Галерея трубопроводов	371,0 м^2
2.	Помещение хранения коагулянта	104,6 "
3.	Дозаторная	67,5 "
4.	Насосная станция II-го подъема	67,5 "
5.	Воздуходувная	34,2 "
6.	Помещение ЩСУ	16,3 "
7.	Помещение ТП	16,3 "
8.	Мужской гардероб	16,4 "
9.	Женский гардероб	16,3 "
10.	Мастерская	16,3 "
11.	Зал осветлителей и фильтров	530,4 "
12.	Венткамера	53,5 "
13.	Служебные помещения	26,7 "
14.	Диспетчерская	34,5 "
15.	Лаборатории	113,8 "
16.	Кладовая	18,9 "
17.	Вестибюль	10,4 "
18.	Бытовые помещения	47,9 "

ЭКСПЛИКАЦИЯ ОБОРУДОВАНИЯ

I.	Насос 4к-90/20	2 шт.
2.	Насос 4к-90/55	6 "
3.	Насос Х20/18-Д-I-52	2 "
4.	Насос НД 630/10	2 "
5.	Насос НД 100/10	2 "
6.	Воздуходувка ВК-6	3 "
7.	Вакуум-насос КВН-8	2 "
8.	Насос ВКС I/16	2 "
9.	Установка для приготовления ПАА УРП-2М	I "
10.	Кран подвесной IA-I-4,2-3-I2-	I "
II.	Таль электрическая ТЭI-52I	2 "
I2.	Таль электрическая ТЭ2-52I	I "
I3.	Вихревой смеситель	I "

ГЛАВНЫЙ КОРПУС

ОСНОВНЫЕ ПОКАЗАТЕЛИ

ОБЪЕМ		
Строительный	$м^3$	7645
в т.ч. подвала	"	675
ПЛОЩАДЬ		
Застройки	$м^2$	792
Общая	"	I635,4
РАСХОД МАТЕРИАЛОВ		
Цемент	т	5I9,04
Сталь	т	I4I,4
в т.ч. арматурная	т	85,5
железобетон	$м^3$	996,5
в т.ч. сборный	$м^3$	558,52
Бетон	$м^3$	650,I
в т.ч. сборный	$м^3$	202,30
Кирпич	тыс.шт.	2I2,02
Лесоматериалы	$м^3$	I2I,3
СМЕТНАЯ СТОИМОСТЬ		
Общая	тыс.руб.	277,68
Строительно-монтажных работ	"	235,62
Оборудования	"	4I,I7
На I $м^3$ здания	руб	30,82
На I м2 общей площади	"	I44,09
ТРУДОВЫЕ ЗАТРАТЫ		
На здание	чел/дн.	7I47,2
На I $м^3$ здания	"	0,94
ЭКСПЛУАТАЦИОННЫЕ ПОКАЗАТЕЛИ		
Расход воды	л/сек	8,5
-"-	$м^3$/сут	590
Расход тепла	ккал/час	309640
в т.ч. на отопление	"	I33000
на вентиляцию	"	I76640
Потребная мощность электроэнергии	квт	I92

СТРОИТЕЛЬНЫЕ КОНСТРУКЦИИ

Фундаменты – монолитные железобетонные стаканного типа; фундаментные балки сборные железобетонные по серии I.4I5-I вып.I. Типоразмеров - 3. Ленточные фундаментные плиты по серии I.II2-I вып.I. Типоразмеров - 8 и блоки стен подвала по серии I.II6-I вып.I. Типоразмеров - 5.

Колонны – сборные железобетонные по сериям КЭ-0I-49 вып.II и КЭ-0I-55 вып.2. Типоразмеров - 3.

Балки – сборные железобетонные по серии I.462-3 вып.I. Типоразмер - I.

Стены – сборные железобетонные панели по серии I.432-5 вып.I.Типоразмеров - - 5.

Покрытие – Сборные железобетонные плиты по серии I.465-7 вып.I часть I и вып.3. Типоразмеров - 5.

Перемычки – сборные железобетонные по серии I.I39-I вып.I.Типоразмеров - 8.

Перегородки – кирпичные.

Кровля – скатная, рубероидная.

Утеплитель – пенобетон γ =500 кг/$м^3$.

Полы – из керамической плитки, цементно-песчаного раствора, линолеума.

Лестницы – по серии ИИ-65,

Емкости – монолитное железобетонное днище. Стены из сборных железобетонных панелей по серии 3.900-2 вып.7.

Окна – ГОСТ I2506-67. Типоразмеров - 5.

Двери – ГОСТ I4624-69. Типоразмеров - I0.

Отделка наружная – окраска цементноперхлорвиниловыми красками (УПХВ).

Отделка внутренняя – поливинилацетатная и перхлорвиниловая окраска,известковая побелка, облицовка керамической плиткой.

Наибольший вес конструкции – панель емкости - I0,65 т.

ИНЖЕНЕРНОЕ ОБОРУДОВАНИЕ

Водопровод – производственный от насосной станции II-го подъема, напор на вводе.

Канализация – производственная, присоединяется к внутриплощадочной сети.

Отопление – от отдельностоящей котельной, теплоноситель – вода с параметрами $II0^0$ - 70^0.

Вентиляция – приточно-вытяжная с механическим и естественным побуждением.

Электроснабжение – от сети напряжением 380/220 В.

Слаботочные устройства – телефонизация, радиофикация, электрочасофикация.

ДОПОЛНИТЕЛЬНЫЕ ДАННЫЕ

Показатели проекта приведены для условий строительства при расчетной температуре наружного воздуха -30^0.Срок действия проекта № 90I-3-29 I982г.Установлен на основании письма Управления инженерного оборудования Госгражданстроя от 0I.02.78 № 5-I02.

С вводом в действие настоящего проекта типовой проект № 90I-3-23 альбомы I,II,III,IУ и У70 исключить из числа действующих.

СОСТАВ ПРОЕКТА

Альбом I – Архитектурно-строительная часть.
Альбом II – Технологическая и санитарно-техническая части.
Альбом III – Электротехническая часть, связь и сигнализация.
Альбом IУ – Нестандартизированное оборудование и задание заводу-изготовителю.
Альбом У – Заказные спецификации.
Альбом УI – С м е т ы.

Объем проектных материалов - I334 форматок

Проект распространяет: Свердловский филиал ЦИТП,620062 г.Свердловск ВТУЗ городок, Генеральская ул., 3а.

Инв.№ Пасп.№ 038434

ТИПОВОЙ ПРОЕКТ 90I-3-99

ОПИСАНИЕ ПРОЕКТА

Станция очистки воды с вихревым смесителем предназначена для подготовки воды поверхностных источников водоснабжения с содержанием взвешенных веществ до 2500 мг/л, цветностью до I50°С.

Подготовка воды включает в себя: предварительное хлорирование, коагулирование с применением флокулянта, осветление в осветлителях со взвешенным осадком, окончательную очистку на скорых фильтрах и обеззараживание хлоргазом.

Промывка фильтров предусматривается от специальной водонапорной башни.

ОСНОВНЫЕ ПОКАЗАТЕЛИ КОМПЛЕКСА

Расход на комплекс

В о д ы	м3/сутки	590	Общее число работающих	- 37
Тепла	ккал/час	396640	в том числе рабочих	- 2I
Потребная мощность электроэнергии	квт	I92	Смен в сутки	- 3
Коагулянта	т/сутки	I,43		
Жидкого хлора	"	0,034		
Флокулянта	"	0,054		

ДОПОЛНИТЕЛЬНЫЕ ДАННЫЕ

Проект разработан для обычных геологических условий. Показатели приведены для условий строительства при расчетной температуре наружного воздуха - 30°С. Бытовые помещения разработаны согласно СНиП П-М.3-68.

С вводом в действие настоящего проекта типовой проект № 90I-3-23 альбом I,П,Ш.IУ и У/70 исключить из числа действующих. Срок действия т.п.№ 90I-3-99 -I986г.

Сметная документация составлена в нормах и ценах I984 г.
Альбом УI.84 введен в действие институтом ЦНИИЭП инженерного оборудования. Приказ № 35 от 28.03.84г.

СОСТАВ ПРОЕКТА

Альбом I - Архитектурно-строительная часть
Альбом П - Технологическая и санитарно-техническая части
Альбом Ш - Электротехническая часть, связь и сигнализация
Альбом IУ - Нестандартизированное оборудование и задание заводу-изготовителю
Альбом У - Заказные спецификации
Альбом УI.84 - Сметы.

Объем проектных материалов - II32 форматок.

Проект распространяет. Свердловский филиал ЦИТП, 620062,г.Свердловск, ВТУЗ городок, Генеральная ул.,3а.

gost.e-ecolog.ru