УДК 679.8.055(083.74) Группа Ж36

ГОСУДАРСТВЕННЫЙ СТАНДАРТ СОЮЗА ССР

КОРОНКИ КРЕСТОВЫЕ С ЦЕНТРАЛЬНОЙ ОПЕРЕЖАЮЩЕЙ ВСТАВКОЙ ТВЕРДОСПЛАВНЫЕ

Типы и основные размеры

Carbide cross bits with a central advansed insert.
Types and main sizes

ГОСТ 17015—71

Постановлением Государственного комитета стандартов Совета Министров СССР от 3/VI 1971 г. № 1072 срок введения установлен

с 1/I 1973 г.

Несоблюдение стандарта преследуется по закону

1. Настоящий стандарт распространяется на твердосплавные коронки для бурения отверстий в бетоне и железобетоне ручными пневматическими и электрическими перфораторами с энергией удара до 35 Дж.

2. Коронки должны изготовляться двух типов:

ККЦ1 — для бурения отверстий диаметром 32—45 мм;

ККЦ2 — для бурения отверстий диаметром 52—60 мм.

3. Основные размеры коронок должны соответствовать указанным на черт. 1, 2 и в таблице.

Издание официальное **Перепечатка воспрещена**

Переиздание. Апрель 1973 г.

gost.e-ecolog.ru

Тип ККЦ1

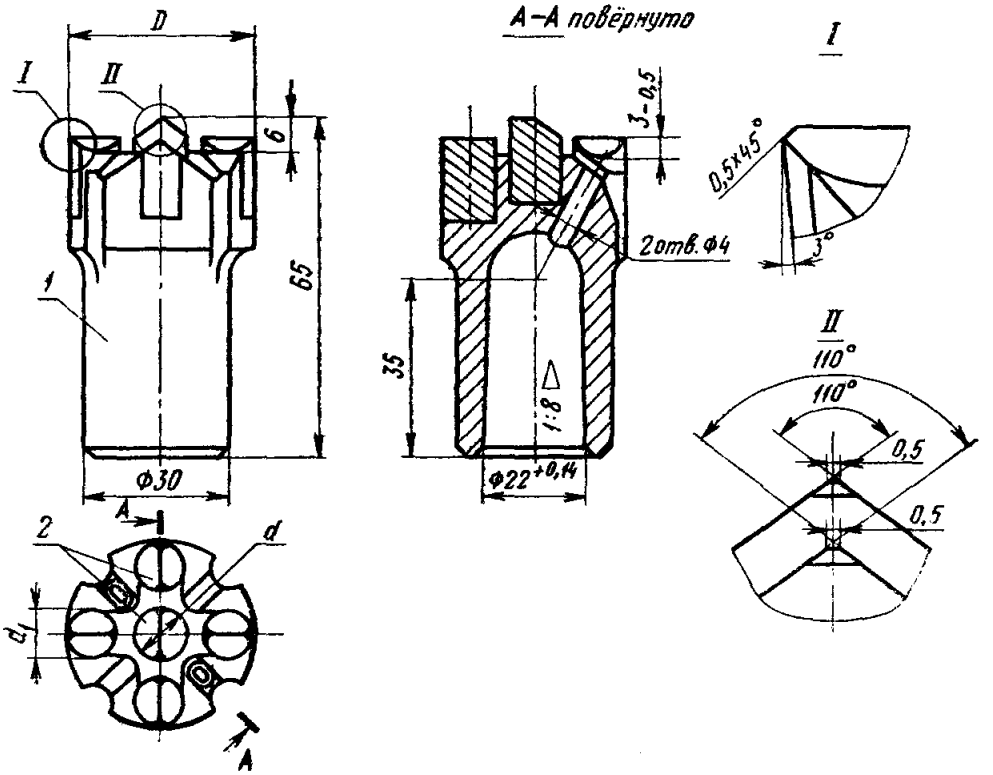

1 — корпус коронки; *2* — пластинка твердосплавная формы Г14 по ГОСТ 880—67.

Черт. 1

Тип ККЦ2

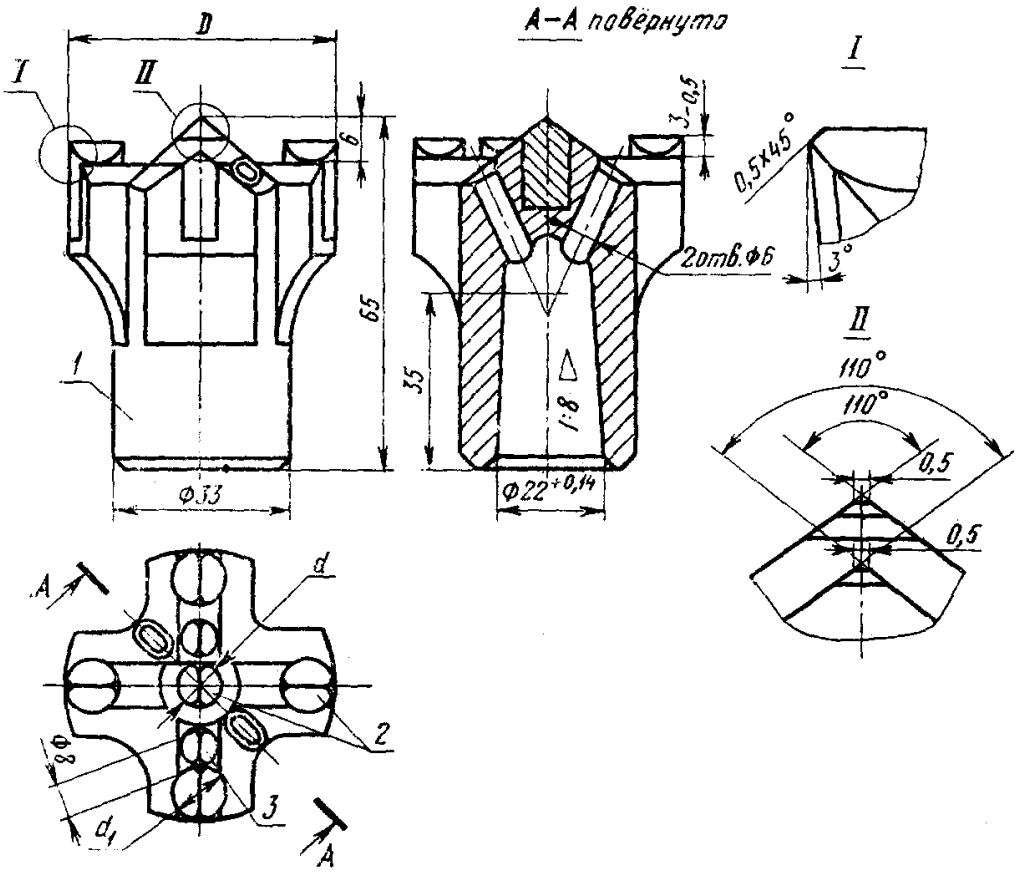

1 — корпус коронки; 2 — пластинка твердосплавная формы Г14 по ГОСТ 880—67; 3 — пластинка твердосплавная формы Г1401 по ГОСТ 880—67.

Черт. 2

мм

Тип коронки	D	d	d_1
ККЦ1	32	8	10
	(36)	10	
	40		12
	(45)	12	
ККЦ2	52	10	10
	(55)		
	60		

Примечание. Размеры коронок, заключенные в скобки, применять не рекомендуется.

Пример условного обозначения крестовой коронки типа ККЦ1 диаметром 40 мм:

Коронка ККЦ1—40 ГОСТ 17015—71

4. Технические требования — по ГОСТ 17017—71.

gost.e-ecolog.ru