**М Е Ж Г О С У Д А Р С Т В Е Н Н Ы Й  С Т А Н Д А Р Т**

# СВЕРЛА ТВЕРДОСПЛАВНЫЕ

## Типы и основные размеры

**ГОСТ 17012—71**

Carbide drills.
Types and main sizes

МКС 25.100.30

**Постановлением Государственного комитета стандартов Совета Министров СССР от 3 июня 1971 г. № 1072 дата введения установлена**

**01.01.73**

1. Настоящий стандарт распространяется на твердосплавные сверла для сверления отверстий в гипсолите, кирпиче и легких бетонах ручными электрическими сверлильными машинами.

2. Сверла должны изготовляться двух типов:

С1 — для сверления отверстий диаметром 16—25 мм;

С2 — для сверления отверстий диаметром 32—50 мм.

3. Основные размеры сверл должны соответствовать указанным на черт. 1, 2 и в таблице.

**Тип С1**

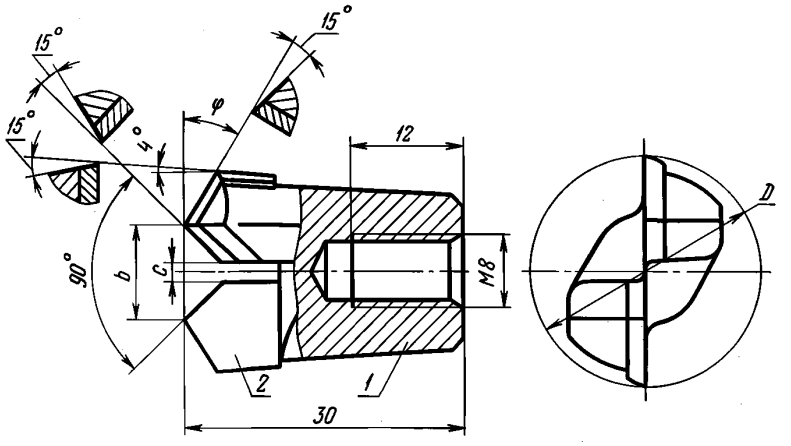


*1* — корпус; *2* — пластинка по технической документации, утвержденной в установленном порядке

Черт. 1



gost.e-ecolog.ru

**Тип С2**

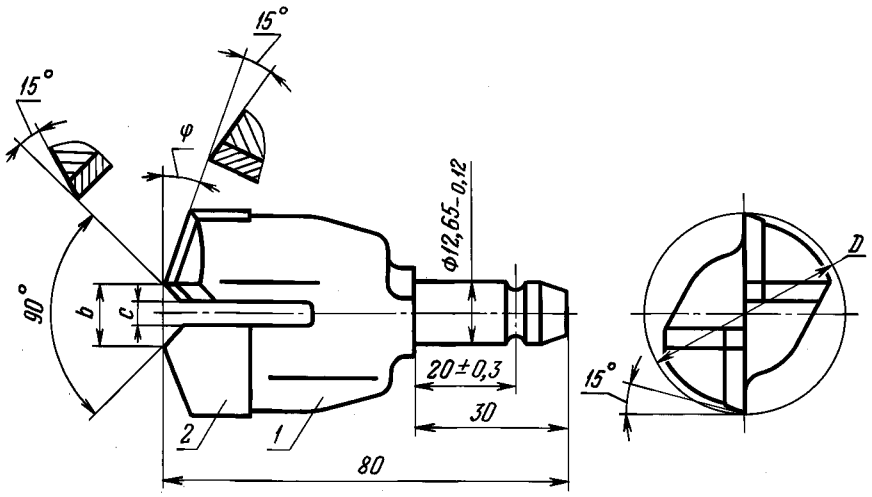


*1* — корпус; *2* — пластинка твердосплавная формы Г34 левая (для сверла $D = 32$ мм формы Г38) по ГОСТ 880—75

Черт. 2

Размеры в мм

| Тип сверла | *D* | *b* | *c* | φ |
|---|---|---|---|---|
| С1 | 16 | 6 | — | 30° |
| | (18) | 8 | 2 | |
| | 20 | 10 | 4 | |
| | (22) | | 2 | |
| | 25 | 13 | 5 | |
| С2 | 32 | 20 | 2 | |
| | 40 | 12 | 5 | 20° |
| | (45) | 17 | 10 | |
| | 50 | 22 | 15 | |

Примечание. Размеры сверл, заключенные в скобки, применять не рекомендуется.

Пример условного обозначения сверла типа С1 диаметром 20 мм:

*Сверло С1—20 ГОСТ 17012—71*

4. Технические требования — по ГОСТ 17017—71.



gost.e-ecolog.ru