УДК 621.885.6 : 621.643 : 006.354 Группа Г38

ГОСУДАРСТВЕННЫЙ СТАНДАРТ СОЮЗА ССР

Детали крепления трубопроводов СКОБЫ ЧЕТЫРЕХМЕСТНЫЕ Конструкция и размеры

Pipe-line fastening parts.
Four-seat cramps.
Design and dimensions

ГОСТ 24136—80

Взамен
ГОСТ 16690—71

ОКП 12 8001

Постановлением Государственного комитета СССР по стандартам от 25 апреля 1980 г. № 1891 срок введения установлен
с 01.01.81

Проверен в 1985 г. Постановлением Госстандарта от 16.10.85 № 3332 срок действия продлен
до 01.01.91

Несоблюдение стандарта преследуется по закону

1. Настоящий стандарт распространяется на четырехместные скобы диаметром D от 4 до 50 мм.

2. Конструкция и размеры четырехместных скоб должны соответствовать указанным на чертеже и в таблице.

Издание официальное Перепечатка воспрещена

Переиздание. Апрель 1988 г.

gost.e-ecolog.ru

Исполнение 1

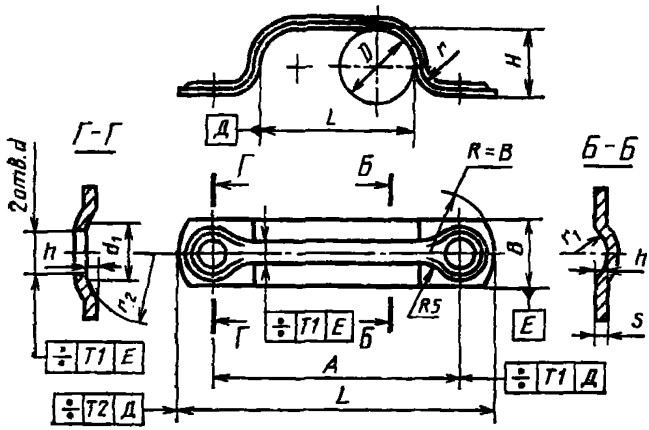

Исполнение 2

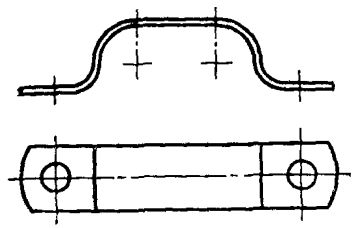

Примечания:

1. Все размеры, кроме размеров B и s, обеспечиваются инструментом.
2. Отклонение от центра радиуса R относительно оси поверхностей E не должно быть более 1 мм.

Размеры, мм

D	A ±0,5	$B \times s$ для исполнений		H	L	d H14	d_1	h	l		r	r_1	r_2	Масса 1000 шт., кг, для исполнений		Применяемость для исполнений	
		1	2						Номин.	Пред. откл.				1	2	1	2
4	34			3	50				16					6,2	12,4		
5	37			4	53				20					6,7	13,4		
6	44	16×1,0	16×2	5	60	5,8	9	1,0	24	0,6	3	2	10	7,5	15,0		
8	50			6	66				32					8,5	17,0		
10	58			8	74				40					10,1	20,2		
12	66			10	82				48					11,5	23,0		

Продолжение

Размеры, мм

D	A ±0,5	$B \times s$ для исполнений		H	L	d H14	d_1	h	l		r	r_1	r_2	Масса 1000 шт., кг, для исполнений		Применяемость для исполнений	
		1	2						Номин.	Пред. откл.				1	2	1	2
14	80			12	98				56					24,9	46,6		
16	88	18×1,6	18×3	14	106	7,0	10		64					27,4	51,2		
18	96			16	114				72	0,6				29,9	55,9		
20	110			18	128				85					33,8	63,2		
22	125			20	147			1,4	90		5	3	10	46,7	87,3		
25	140			22	162				105					51,8	96,9		
28	150	22×1,6	22×3	24	172				115					55,3	103,4		
32	165			28	187				130					61,1	114,2		
36	180			32	202	9,0	14		145					66,8	124,9		
40	200			35	230				165	1,0				129,8	194,7		
45	220	30×2,0	30×3	40	250			2,0	185		6	4	16	142,1	213,1		
50	240			45	270				205					156,0	234,0		

Пример условного обозначения четырехместной скобы исполнения *1* D=20 мм из стали марки 20 с покрытием Ц9.хр:

Скоба 1—20—20—Ц9.хр ГОСТ 24136—80

То же, исполнение *2* из стали марки 12Х18Н10Т с покрытием Хим. Пас.:

Скоба 2—20—12Х18Н10Т—Хим. Пас. ГОСТ 24136—80

3. Технические требования — по ГОСТ 24140—80.

gost.e-ecolog.ru