УДК 621.885.6 : 621.643 : 006.354 Группа Г38

ГОСУДАРСТВЕННЫЙ СТАНДАРТ СОЮЗА ССР

Детали крепления трубопроводов
СКОБЫ ТРЕХМЕСТНЫЕ
Конструкция и размеры

ГОСТ 24135—80

Pipe-line fastening parts.
Three-seat cramps.
Design and dimensions

Взамен
ГОСТ 16689—71

ОКП 12 8001

Постановлением Государственного комитета СССР по стандартам от 25 апреля 1980 г. № 1891 срок введения установлен
с 01.01.81

Проверен в 1985 г. Постановлением Госстандарта от 16.10.85 № 3332 срок действия продлен
до 01.01.91

Несоблюдение стандарта преследуется по закону

1. Настоящий стандарт распространяется на трехместные скобы диаметром D от 4 до 50 мм.

2. Конструкция и размеры трехместных скоб должны соответствовать указанным на чертеже и в таблице.

Издание официальное Перепечатка воспрещена

Переиздание. Апрель 1988 г.

gost.e-ecolog.ru

Исполнение 1

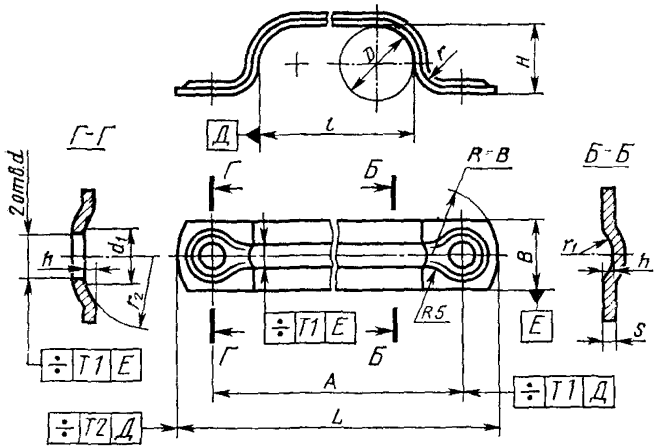

Исполнение 2

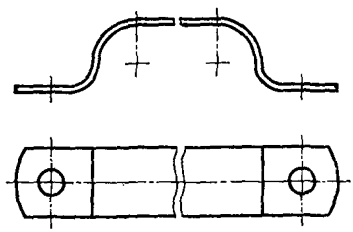

Примечания:

1. Все размеры, кроме размеров B и s, обеспечиваются инструментом.
2. Отклонение от центра радиуса R относительно оси поверхностей E не должно быть более 1 мм.

Размеры, мм

D	A ±0,5	$B \times s$ для исполнений		H	L	d H14	d_1	h	l		r	r_1	r_2	Масса 1000 шт., кг, для исполнений		Применяемость для исполнений	
		1	2						Номин.	Пред. откл.				1	2	1	2
4	30	16×1,0	16×1,6	3	46	5,8	9	1,0	12	±0,6	3	2	10	5,7	9,1		
5	32			4	48				15					6,1	9,8		
6	38		16×2	5	54				18					6,8	13,6		
8	42			6	58				24					7,7	15,4		
10	48			8	64				30					8,9	17,8		
12	55			10	71				37					10,1	20,2		

Продолжение

Размеры, мм

D	A ±0,5	$B \times s$ для исполнений		H	L	d H14	d_1	h	l		r	r_1	r_2	Масса 1000 шт., кг, для исполнений		Применяемость для исполнений	
		1	2						Номин.	Пред. откл.				1	2	1	2
14	67			12	85				43					21,9	40,9		
16	73	18×1,6	18×3	14	91	7,0	10		49					24,1	45,1		
18	78			16	96				54					25,6	47,9		
20	85			18	102			1,4	61	±0,6	5	3	10	27,9	52,2		
22	100			20	122				70					38,8	72,6		
25	108			22	130				78					42,9	80,2		
28	118	22×1,6	22×3	24	140				88					46,5	86,9		
32	130			28	152				100					51,5	96,3		
36	140			32	162	9,0	14		110					55,7	104,2		
40	160			30	190				125					111,0	166,5		
45	175	30×2,0	30×3	40	205			2,0	140	±1,0	6	4	16	120,9	181,9		
50	190			45	220				155					132,5	198,7		

Пример условного обозначения трехместной скобы исполнения *1* $D=20$ мм из стали марки 08 кп с покрытием Хим. фос. прм:

Скоба 1—20—08кп—Хим. фос. прм ГОСТ 24135—80

То же, исполнения 2 из стали марки 12Х18Н10Т с покрытием Хим. Пас.:

Скоба 2—20—12Х18Н10Т—Хим. Пас. ГОСТ 24135—80

3. Технические требования — по ГОСТ 24140—80.

gost.e-ecolog.ru