УДК 621.885.6 : 621.643 : 006.354 Группа Г38

ГОСУДАРСТВЕННЫЙ СТАНДАРТ СОЮЗА ССР

Детали крепления трубопроводов
СКОБЫ ДВУХМЕСТНЫЕ
Конструкция и размеры

# ГОСТ 24134—80

Pipe-line fastening parts.
Double-seat cramps.
Design and dimensions

Взамен
ГОСТ 16688—71

ОКП 12 8001

Постановлением Государственного комитета СССР по стандартам от 25 апреля 1980 г. № 1891 срок введения установлен
с 01.01.81

Проверен в 1985 г. Постановлением Госстандарта от 16.10.85 № 3332 срок действия продлен
до 01.01.91

Несоблюдение стандарта преследуется по закону

1. Настоящий стандарт распространяется на двухместные скобы диаметром $D$ от 4 до 110 мм.

2. Конструкция и размеры двухместных скоб должны соответствовать указанным на чертеже и в таблице.

Издание официальное Перепечатка воспрещена

*Переиздание. Апрель 1988 г.*

gost.e-ecolog.ru

*Исполнение 1*

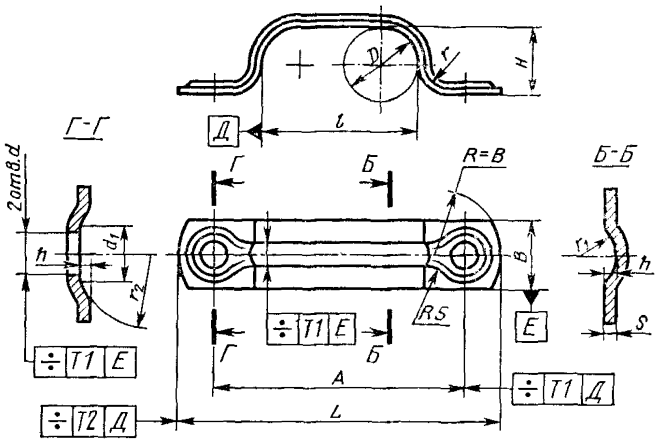


*Исполнение 2*

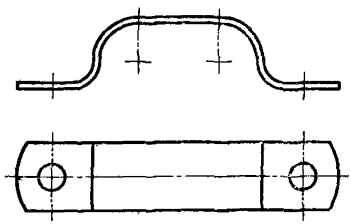

Примечания:

1. Все размеры, кроме размеров $B$ и $s$, обеспечиваются инструментом.
2. Отклонение от центра радиуса $R$ относительно оси поверхности $E$ не должно быть более 1 мм.

Размеры, мм

| $D$ | $A$ ±0,5 | $B \times s$ для исполнений | | $H$ | $L$ | $d$ H14 | $d_1$ | $h$ | $l$ | | $r$ | $r_1$ | $r_2$ | Масса 1000 шт. кг, для исполнений | | Применяемость для исполнений | |
|---|---|---|---|---|---|---|---|---|---|---|---|---|---|---|---|---|---|
| | | 1 | 2 | | | | | | Номин. | Пред. откл. | | | | 1 | 2 | 1 | 2 |
| 4 | 26 | 16×1,0 | 16×1,6 | 3 | 42 | 5,8 | 9 | 1,0 | 8 | ±0,6 | 3 | 2 | 10 | 5,2 | 8,3 | | |
| 5 | 27 | | | 4 | 43 | | | | 10 | | | | | 5,5 | 8,8 | | |
| 6 | 32 | | 16×2,0 | 5 | 48 | | | | 12 | | | | | 6,2 | 12,4 | | |
| 8 | 34 | | | 6 | 50 | | | | 16 | | | | | 6,7 | 13,4 | | |
| 10 | 38 | | | 8 | 54 | | | | 20 | | | | | 7,6 | 15,2 | | |
| 12 | 42 | | | 10 | 58 | | | | 24 | | | | | 8,5 | 17,0 | | |

*Продолжение*

Размеры, мм

| $D$ | $A$ ±0,5 | $B \times s$ для исполнений | | $H$ | $L$ | $d$ H14 | $d_1$ | $h$ | $t$ | | $r$ | $r_1$ | $r_2$ | Масса 1000 шт., кг, для исполнений | | Применяемость для исполнений | |
|---|---|---|---|---|---|---|---|---|---|---|---|---|---|---|---|---|---|
| | | 1 | 2 | | | | | | Номин. | Пред. откл. | | | | 1 | 2 | 1 | 2 |
| 14 | 52 | | | 12 | 70 | | | | 28 | | | | | 18,6 | 34,8 | | |
| 16 | 56 | 18×1,6 | 18×3 | 14 | 74 | 7,0 | 10 | | 32 | | | | | 20,0 | 37,4 | | |
| 18 | 60 | | | 16 | 78 | | | | 36 | | | | | 21,8 | 40,8 | | |
| 20 | 65 | | | 18 | 83 | | | 1,4 | 41 | | 5 | 3 | 10 | 23,6 | 44,1 | | |
| 22 | 75 | | | 20 | 97 | | | | 45 | | | | | 32,9 | 61,5 | | |
| 25 | 85 | | | 22 | 104 | | | | 55 | ±0,6 | | | | 36,6 | 68,4 | | |
| 28 | 90 | 22×1,6 | 22×3 | 24 | 112 | | | | 60 | | | | | 38,7 | 72,4 | | |
| 32 | 100 | | | 28 | 122 | 9,0 | 14 | | 70 | | | | | 43,2 | 80,8 | | |
| 36 | 105 | | | 32 | 127 | | | | 75 | | | | | 46,3 | 86,6 | | |
| 40 | 120 | | | 35 | 150 | | | | 85 | | | | | 92,2 | 138,3 | | |
| 45 | 130 | | | 40 | 160 | | | | 95 | | | | | 100,7 | 151,0 | | |
| 50 | 140 | 30×2,0 | | 45 | 170 | | | 2,0 | 105 | | | | | 109,0 | 163,5 | | |
| 55 | 150 | | 30×3 | 50 | 180 | | 16 | | 115 | | | 4 | 16 | 116,5 | 174,8 | | |
| 60 | 160 | | | 55 | 190 | | | | 125 | | | | | 124,8 | 187,2 | | |
| 65 | 170 | | | 60 | 200 | 11,0 | | | 135 | | | | | 133,2 | 199,8 | | |
| 70 | 185 | | | 60 | 215 | | | | 145 | | | | | | 209,8 | | |
| 75 | 195 | | | 65 | 225 | | | | 155 | | 6 | | | | 221,9 | | |
| 80 | 215 | | | 70 | 245 | | | | 165 | | | | | | 319,3 | | |
| 85 | 230 | | | 75 | 260 | | | | 175 | ±1,0 | | | | | 340,7 | | |
| 90 | 240 | — | | 80 | 270 | | | | 185 | | | | | — | 357,6 | | |
| 95 | 250 | | 30×4 | 85 | 280 | 13,0 | | | 195 | | | | | | 374,3 | | |
| 100 | 260 | | | 90 | 290 | | | | 205 | | | | | | 391,2 | | |
| 105 | 270 | | | 95 | 300 | | | | 215 | | | | | | 408,0 | | |
| 110 | 280 | | | 100 | 310 | | | | 225 | | | | | | 424,8 | | |

Пример условного обозначения двухместной скобы исполнения 1 $D$=20 мм из стали марки 20 с покрытием Кд15.хр:

*Скоба 1—20—20—Кд15.хр ГОСТ 24134—80*

То же, исполнения *2* из стали марки 12Х18Н10Т с покрытием Хим. Пас.:

*Скоба 2—20—12Х18Н10Т—Хим.Пас. ГОСТ 24134—80*

3. Технические требования — по ГОСТ 24140—80.

gost.e-ecolog.ru