| | | |
|---|---|---|
| | КАНАЛИЗАЦИОННАЯ НАСОСНАЯ СТАНЦИЯ С ПОГРУЖНЫМИ ЭЛЕКТРОНАСОСАМИ ПРОИЗВОДИТЕЛЬНОСТЬЮ 5÷20 м3/час С НАПОРОМ ОТ 10 ДО 40 м, ПРИ ГЛУБИНЕ ЗАЛОЖЕНИЯ ПОДВОДЯЩЕГО КОЛЛЕКТОРА 3,0; 4,0 и 5,0 м. | П А С П О Р Т<br>ТИПОВОЙ ПРОЕКТ<br>№ 902-I-43<br>УДК 628.12 |
| ЧАСТЬ<br>2<br>Раздел 9<br>Группа<br>902-I | Область применения – районы с обычными геологическими условиями, расчётной температурой наружного воздуха –20°, –30° и –40°С.<br>Степень долговечности сооружения – II<br>Степень огнестойкости сооружения – I | Разработан институтом Харьковский Водоканалпроект г.Харьков-72, Тобольская 42<br>Утвержден Главпромстройпроектом Госстроя СССР протокол № 50 от 5 авг. 1976г и введен в действие В/О СОЮЗВОДОКАНАЛНИИПРОЕКТ с "20" сентября 1976г Приказ № 197 от 23 авг 1976г |

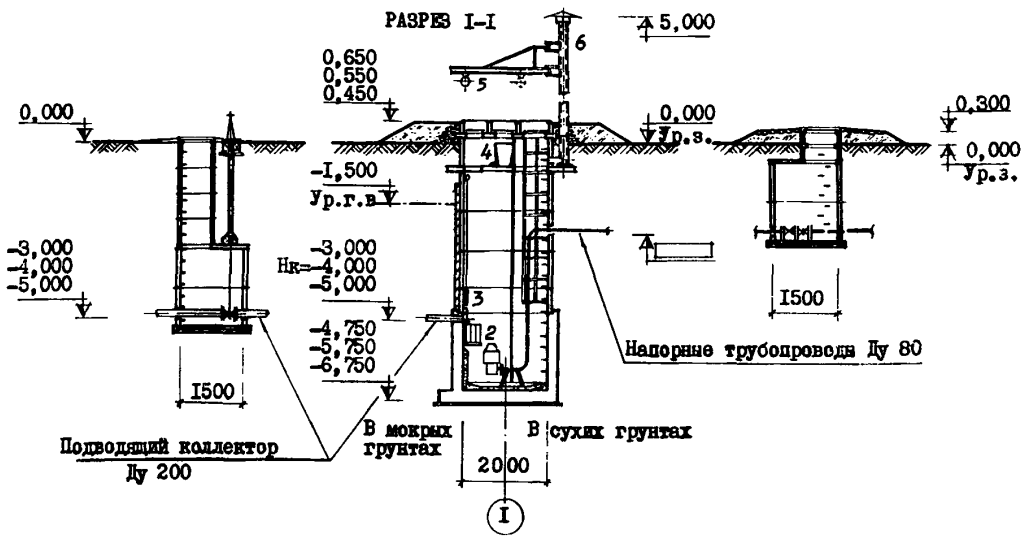


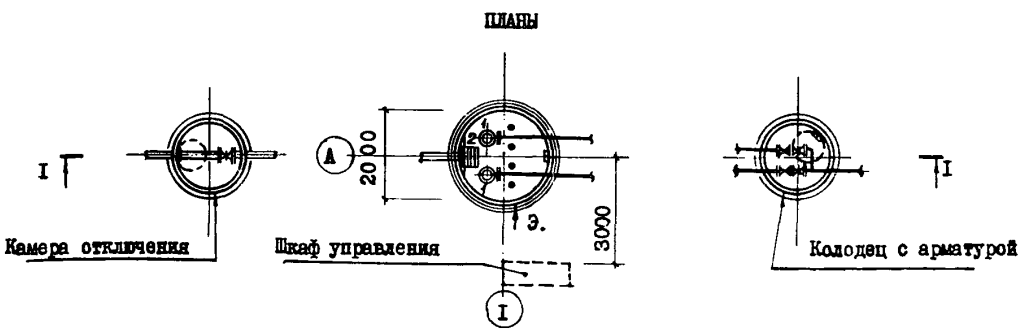


ЭКСПЛИКАЦИЯ:

| | | |
|---|---|---|
| I. Центробежные моноблочные погружные канализационные электронасосы ЦМК16-27 или 2,5 ЭЦК16-6 с электродвигателями. | 2 | шт |
| 2. Решетка-контейнер 0,3х0,4х0,6 м. | I | " |
| 3. Решетка-заслонка. | I | " |
| 4. Контейнер для отбросов. | I | " |
| 5. Грузоподъемное устройство. | I | " |
| 6. Вытяжная труба. | I | " |

gost.e-ecolog.ru

## ОПИСАНИЕ ПРОЕКТА

Канализационная насосная станция предназначена для перекачки хозяйственно-бытовых и близких к ним по составу невзрывоопасных производственных сточных вод, имеющих нейтральную или слабощелочную реакцию. Насосная станция без надземной части. Станция условно разделена на две части: приемный резервуар и контейнерную. Емкость приемного резервуара 4,2 м3, что соответствует двенадцати-шестнадцати-минутной максимальной производительности одного насоса. Работа насосов автоматизирована.

В насосной станции предусмотрена установка решетки-контейнера с прозорами 20 мм для задержания отбросов. Задержанные отбросы вывозятся на дальнейшую переработку или на свалку.

Во избежание аварийного затопления станции на подводящем коллекторе в колодце устанавливается задвижка с ручным приводом. Обратные клапаны и задвижки вынесены в отдельно стоящий колодец. Проектом предусмотрены методы производства работ в открытом для сухих и мокрых грунтов.

Вентиляция естественная, отопление не предусматривается.

Для обслуживания при эксплуатации, монтаже и демонтаже оборудования насосной станции, проектом предусматривается поворотное грузоподъемное устройство с ручной лебедкой грузоподъемностью 0,I5 т.

## ОСНОВНЫЕ ПОКАЗАТЕЛИ

| Наименование | Един. изм. | Нк= - 3,0 м | | Нк= - 4,0 м | | Нк= - 5,0 м | |
|---|---|---|---|---|---|---|---|
| | | сухие грунты | мокрые грунты | сухие грунты | мокрые грунты | сухие грунты | мокрые грунты |
| Строительный объем | м3 | 24,0 | 24,0 | 28,0 | 28,0 | 33,0 | 33,0 |
| Площадь застройки | м2 | 304,5 | 304,5 | 304,5 | 304,5 | 304,5 | 304,5 |
| РАСХОД МАТЕРИАЛОВ | | | | | | | |
| Цемента | т | 3,2I6 | 3,4I4 | 3,426 | 3,624 | 3,636 | 3,834 |
| Стали | т | 0,923 | 0,989 | 0,922 | 0,989 | 0,922 | 0,989 |
| В т.ч.арматурной | т | 0,683 | 0,749 | 0,682 | 0,749 | 0,682 | 0,749 |
| железобетона | м3 | I0,72 | II,38 | II,42 | I2,08 | I2,I2 | I2,78 |
| В т.ч.сборного | м3 | 6,07 | 6,07 | 6,77 | 6,77 | 7,47 | 7,47 |
| Кирпича | тыс.шт. | - | 0,57 | - | 0,88 | - | I,29 |
| Лесоматериалов | м3 | 0,402 | 0,402 | 0,402 | 0,402 | 0,402 | 0,402 |
| СМЕТНАЯ СТОИМОСТЬ | | | | | | | |
| Общая | т.р. | 5,I3 | 7,95 | 6,29 | 9,34 | 7,29 | II,29 |
| Строит-монтаж.рвбот | " | 3,7I | 6,53 | 4,87 | 7,92 | 5,87 | 9,87 |
| Оборудование | " | I,42 | I,42 | I,42 | I,42 | I,42 | I,42 |
| Общестроительные (нас.ст.) | " | I,59 | 3,75 | 2,53 | 4,84 | 3,I8 | 6,30 |
| Iм3 сооружения (нас.ст.) | руб. | 66,25 | I56,25 | 90,36 | I72,86 | 96,36 | I90,9I |
| ТРУДОВЫЕ ЗАТРАТЫ | | | | | | | |
| На сооружение | ч/час | 4II,24 | 572,I5 | 537,I4 | 689,09 | 628,80 | 837,08 |
| На Iм3 сооружения | " | I2,6I | I7,55 | I4,06 | I8,03 | I4,52 | I9,33 |

### СТРОИТЕЛЬНЫЕ КОНСТРУКЦИИ

I. По серии 3.900-2 выпуск 5:

Плита днища - I типоразмер
Плита перекрытия I типоразмер
Кольца 4 типоразмера

2. Приемный резервуар-монолитный железобетон

### ИНЖЕНЕРНОЕ ОБОРУДОВАНИЕ

Вентиляция - вытяжная с естественным побуждением

Электроснабжение - от сети 380/220 в

### ДОПОЛНИТЕЛЬНЫЕ ДАННЫЕ

I. Сметы составлены в нормах и ценах, введенных Госстроем СССР с I.I.I969г.

2. Основные показатели приведены для условий строительства при расчетной температуре наружного воздуха - 30°С

### СОСТАВ ПРОЕКТА

Альбом I - Технологическая, строительная и электротехническая части
Альбом II - Нестандартизированное оборудование
Альбом III - Заказные спецификации
Альбом IУ - С м е т ы

Примененные типовые проекты: Типовой проект 90I-9-8 "Водопроводные колодцы". Вып.I (распространяет ЦИТП г.Москва)

Объем проектных материало - 3I5 форматок

Проект распространяет: Центральный институт типового проектирования I25878, Москва, А-445, ГСП, ул.Смольная,22

Инв.№
Пасп.№ 036303

gost.e-ecolog.ru