	АВТОМОБИЛЬНЫЕ ВЕСЫ ГРУЗОПОДЪЕМНОСТЬЮ IO ТС НА I ПРОЕЗД	ПАСПОРТ ТИПОВОЙ ПРОЕКТ № 8I7-I69 УДК 681.269.7
ЧАСТЬ 2 Раздел 8 Подраздел 8I7	Область применения – районы с обычными геологическими условиями, с расчетной температурой наружного воздуха -30°С, нормативной снеговой нагрузкой – I00 кгс/м2, нормативным скоростным напором ветра – 27 кгс/м2 Класс здания – IУ Степень огнестойкости – У Степень долговечности – IУ	Разработан институтом ЦИТЭИсельхозпром I53000, г.Иваново, Театральный пер., д. IO Утвержден сводным заключением ЦКХ СССР № 23/I08 от I7.IX.I976г. Введен в действие институтом с 30.I2.I976г. Приказ № 3I4 от27I2I976г.

Ф А С А Д

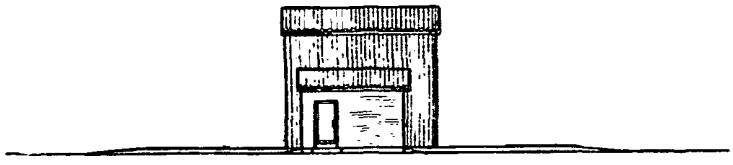

П Л А Н

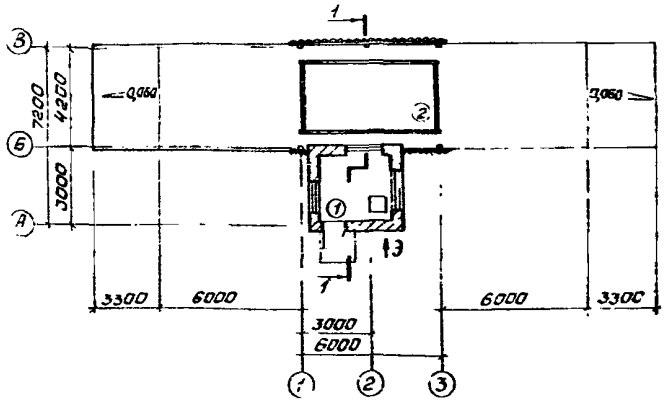

Р А З Р Е З I-I

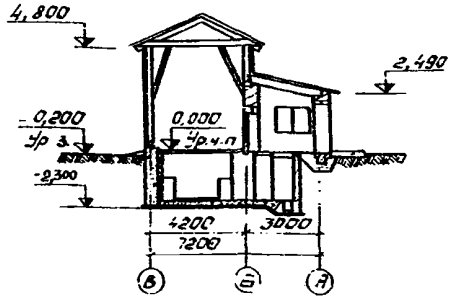

Э К С П Л И К А Ц И Я

I. Будка весовщика – 7,87 м2

2. Весовая платформа – 25,0 м2

На 2-х страницах, стр.I

gost.e-ecolog.ru

ОПИСАНИЕ ПРОЕКТА

Весовая предназначается для взвешивания автомашин различных марок и др. транспортных средств с общим весом до 10 т с габаритами: по ширине до 3,0 м, по высоте до 4,6 м.

ОСНОВНЫЕ ПОКАЗАТЕЛИ

ОБ"ЕМ		
строительный	м3	255,14
в том числе:		
подземная часть	"	64,51
на 1 т груза	"	25,50
ПЛОЩАДЬ		
застройки	м2	41,19
общая	"	33,60
на 1 т груза	"	4,20
РАСХОД МАТЕРИАЛОВ		
цемента	т	9,21
стали	"	0,018
бетона	м3	36,59
железобетона	"	2,807
в том числе:		
сборного	"	2,807
лесоматериалов	"	5,12
кирпича	тыс.шт.	5,8
СМЕТНАЯ СТОИМОСТЬ		
общая	тыс.руб.	5,55
строительно-монтажных работ	"	5,05
оборудования	"	0,44
1 м3 здания	руб.	21,56
1 м2 общей площади	"	163,39
на 1 т груза	"	555,00
ТРУДОВЫЕ ЗАТРАТЫ		
на здание	чел/день	167
на 1 м3 здания	"	0,65
ЭКСПЛУАТАЦИОННЫЕ ПОКАЗАТЕЛИ		
потребная мощность электроэнергии	квт	6,04

СТРОИТЕЛЬНЫЕ КОНСТРУКЦИИ

фундаменты	– под кирпичные стены – сборные железобетонные балки по серии I.415-1 вып.I, типоразмеров – I, под стойки навеса – бетонные, приямок весовой платформы – монолитный, железобетонный
стены	– будки весовщика – кирпичные, навеса – волнистые асбестоцементные листы унифицированного профиля ГОСТ 16233-70* по деревянному фахверку
каркас	– навеса – деревянный
покрытие	– деревянное, утепленное
кровля	– из волнистых асбестоцементных листов унифицированного профиля ГОСТ 16233-70*
полы	– дощатые
окна	– деревянные переплеты ГОСТ 16407-70*
двери	– деревянные ГОСТ 14624-69
наибольшая масса конструкции	– 1,60 т /фунд.балка/

ИНЖЕНЕРНОЕ ОБОРУДОВАНИЕ

отопление	– электрическое, печи мощностью 1,0 и 0,75 квт
электроснабжение	– от наружной сети напряжением 380/220В

Типовой проект 81-718-69

ДОПОЛНИТЕЛЬНЫЕ ДАННЫЕ

Разработан вариант строительства на площадках с высоким стоянием уровня грунтовых вод.

Сметная стоимость строительства определена по нормам и ценам, установленным с 1 января 1969 г.

СОСТАВ ПРОЕКТА

Альбом I – Пояснительная записка, чертежи

Альбом II – Сметы, заказные спецификации

Об"ем проектных материалов – 104 форматки

Проект распространяет Центральный институт типового проектирования
125878, ГСП, Москва А-445, Смольная ул., 22

Инв. № 14451
Паспорт № 036188

gost.e-ecolog.ru